3/3.3.3.1 НАСЛОВНА СТРАНА

	3/3 ПРОЈЕКАТ ХИДРОТЕХНИЧКИХ ИНСТАЛАЦИЈА ЗА ЖЕЛЕНИЧКЕ СТАНИЦЕ И СТАЈАЛИШТА
Инвеститор:	„Инфраструктура Железнице Србије“ а.д. Немањина 6/4, Београд
Наручилац:	Конзорцијум фирми: China Railway International Corporation Ltd. (CRIC) China Communication Construction Company Ltd. (CCCC)
Објекат:	Пруга Београд - Суботица државна граница (Келебија), **ДЕОНИЦА ПРУГЕ НОВИ САД - СУБОТИЦА - ДРЖАВНА ГРАНИЦА (КЕЛЕБИЈА),** у Новом Саду, Кисачу, Степановићеву, Змајеву, Врбасу, Ловћенцу, Малом Иђошу, Бачкој Тополи, Жеднику, Наумовићеву и Суботици, К.О. Нови Сад I, К.О. Нови Сад IV, К.О. Кисач, К.О. Руменка, К.О. Степановићево, К.О. Ченеј, К.О. Бачко Добро Поље, К.О. Врбас, К.О. Врбас - град, К.О. Змајево, К.О. Куцура, К.О. Ловћенац, К.О. Мали Иђош, К.О. Фекетић, К.О. Бачка Топола, К.О. Бачка Топола - Град, К.О. Мали Београд, К.О. Биково, К.О. Доњи Град, К.О. Жедник, К.О. Нови Град, К.О. Палић, К.О. Стари Град, на катастарским парцелама према списку приложеном у Главној свесци
Врста техничке документације:	**ПГД-** Пројекат за грађевинску дозволу
Назив и ознака дела пројекта:	**ПРОЈЕКАТ ХИДРОТЕХНИЧКИХ ИНСТАЛАЦИЈА ЗА ЖЕЛЕНИЧКЕ СТАНИЦЕ И СТАЈАЛИШТА** **3/3.3.3 Пројекат хидротехничких инсталација комплекса железничке станице Суботица путничка - објекти станичне зграде, ЕТП, потходник и перони са надстрешницом**
За грађење / извођење радова:	Реконструкција и нова градња
Пројектант:	Саобраћајни институт ЦИП, д.о.о. Немањина 6/ IV, Београд 351-02-03602/2020-09
Одговорно лице пројектанта:	Генерални директор: Милутин Игњатовић, дипл. инж.
Потпис:	Milutin Ignjatović 226692666-0104943710139 Digitally signed by Milutin Ignjatović 226692666-0104943710139 Date: 2021.08.04 09:29:03 +02'00'
Одговорни пројектант:	Душица Мајсторовић, дипл.инж. грађ. лиценца бр. 314 3194 03
Потпис:	Dušica Majstorović Digitally signed by Dušica Majstorović DN: c=RS, 2.5.4.97=VATRS-100003172, 2.5.4.97=MB:RS-07451342, o=CIP, serialNumber=PNORS-1810959715276, serialNumber=CA:RS-43693, sn=Majstorović, givenName=Dušica, cn=Dušica Majstorović Date: 2021.07.16 10:54:30 +02'00'
Број дела пројекта:	2020-250-ХИД-3/3.3.3
Место и датум:	Београд, април 2021.год.

ТЕХНИЧКА КОНТРОЛА ПРОЈЕКТА ЗА ГРАЂЕВИНСКУ ДОЗВОЛУ

3/3.3.3 ПРОЈЕКАТ ХИДРОТЕХНИЧКИХ ИНСТАЛАЦИЈА КОМПЛЕКСА ЖЕЛЕЗНИЧКЕ СТАНИЦЕ СУБОТИЦА ПУТНИЧКА - ОБЈЕКТИ СТАНИЧНЕ ЗГРАДЕ, ЕТП, ПОТХОДНИК И ПЕРОНИ СА НАДСТРЕШНИЦОМ

Објекта: Пруга Београд - Суботица - државна граница (Келебија), **ДЕОНИЦА ПРУГЕ НОВИ САД - СУБОТИЦА - ДРЖАВНА ГРАНИЦА (КЕЛЕБИЈА)**, у Новом Саду, Кисачу, Степановићеву, Змајеву, Врбасу, Ловћенцу, Малом Иђошу, Бачкој Тополи, Жеднику, Наумовићеву и Суботици, К.О. Нови Сад I, К.О. Нови Сад IV, К.О. Кисач, К.О. Руменка, К.О. Степановићево, К.О. Ченеј, К.О. Бачко Добро Поље, К.О. Врбас, К.О. Врбас - град, К.О. Змајево, К.О. Куцура, К.О. Ловћенац, К.О. Мали Иђош, К.О. Фекетић, К.О. Бачка Топола, К.О. Бачка Топола - Град, К.О. Мали Београд, К.О. Биково, К.О. Доњи Град, К.О. Жедник, К.О. Нови Град, К.О. Палић, К.О. Стари Град, на катастарским парцелама према списку приложеном у Главној свесци, на основу Закона о планирању и изградњи („Службени гласник РС" бр. 72/09, 81/09 – исправка, 64/10 – одлука УС, 24/11, 121/12, 42/13 – одлука УС, 50/13 – одлука УС, 98/13 – одлука УС, 132/14, 145/14, 83/18, 31/19, 37/19 - др. Закон, 9/20 и 52/21) и одредби Правилника о садржини, начину и поступку израде и начину вршења контроле техничке документације према класи и намени објеката ("Службени гласник РС", бр. 73/2019), извршена је техничка контрола предметне документације, од стране предузећа CESTRA d.o.o. Београд.

ПРОЈЕКАТ СЕ ПРИХВАТА

Вршилац техничке контроле:	CESTRA d.o.o, Макензијева 57, Београд
Број лиценце:	351-02-03374/2020-09 од 18.03.2021.
Одговорно лице/Заступник:	Директор: Драган Милић, дипл.грађ.инж.

Потпис:

Dragan Milić
Digitally signed by Dragan Milić
Date: 2021.08.10 10:22:12 +02'00'

Вршилац техничке контроле:	Драган Милић, дипл.грађ.инж.
Број лиценце:	313 J945 11

Потпис:

Dragan Milić
Digitally signed by Dragan Milić
Date: 2021.08.10 10:21:49 +02'00'

Број техничке документације:	A10312-61/21
Место и датум:	Београд, 2021.

3/3.3.3.2 САДРЖАЈ ПРОЈЕКТА ХИДРОТЕХНИЧКИХ ИНСТАЛАЦИЈА

3/3.3.3.1	Насловна страна 3/3.3.3. - Пројекат хидротехничких инсталација
3/3.3.3.2	Садржај 3/3.3.3. - Пројекат хидротехничких инсталација
3/3.3.3.3	Решење о одређивању одговорног пројектанта 3/3.3.3. - Пројекат хидротехничких инсталација
3/3.3.3.4	Изјава одговорног пројектанта 3/3.3.3. - Пројекат хидротехничких инсталација
3/3.3.3.5.	**Текстуална документација**
3/3.3.3. 5.1	Технички опис
3/3.3.3.6.	**Нумеричка документација**
3/3.3.3.6.1	Хидраулички прорачун
3/3.3.3.1.6.2	Предмер и предрачун комплекса Суботица путничка- објекат станичне зграде
3/3.2.3.2.6.2	Предмер и предрачун - зграда ЕТП
	Графичка документација
	Комплекс железничке станице Суботица путничка
3/3.3.3.7.1	Ситуација Р 1:500
	Железничка станица Суботица путничка
3/3.3.3.1.7.2	Основа подрума- канализација Р 1:100
3/3.3.3.1.7.3	Основа подрума - водовод Р 1:100
3/3.3.3.1.7.4	Основа приземља - канализација Р 1:100
3/3.3.3.1.7.5	Основа приземља - водовод Р 1:100
3/3.3.3.1.7.6	Основа спрата - канализација Р 1:100
3/3.3.3.1.7.7	Основа спрата - водовод Р 1:100
3/3.3.3.1.7.8	Пресек фекалне канализације од вертикале Фв1 до шахта ФI Р 1:100
3/3.3.3.1.7.9	Пресек фекалне канализације од вертикале Фв7,суд. до шахта Ф10,4,5 Р 1:100
3/3.3.3.1.7.10	Пресек фекалне канализације од вертикале Фв8 до шахта ФI Р 1:100/200
3/3.3.3.1.7.11	Пресек фекалне канализације од шахта Ф2 до шахта Ф7 Р 1:100/200
3/3.3.3.1.7.12	Пресек фекалне канализације од шахта Ф2 до шахта Н Р 1:100/200
3/3.3.3.1.7.13	Пресек кишне канализације Р 1:100
3/3.3.3.1.7.14	Подужни пресек кишне канализације перонске надстрешнице Р 1:100/200

3/3.3.3.1.7.15	Подужни пресек кишне канализације станичне зграде	Р 1:100/200
3/3.3.3.1.7.16	Подужни пресек кишне канализације станичне зграде и перонске надстрешнице	Р 1:100/200
3/3.3.3.1.7.17	Изометријска шема санитарне воде	
3/3.3.3.1.7.18	Изометријска шема санитарне воде вертикале В1, В2	
3/3.3.3.1.7.19	Изометријска шема санитарне воде вертикале В3	
3/3.3.3.1.7.20	Изометријска шема санитарне воде вертикале В4	
3/3.3.3.1.7.21	Изометријска шема санитарне воде вертикале В5, В6	
3/3.3.3.1.7.22	Изометријска шема противпожарног водовода	
3/3.3.3.1.7.23	Изометријска шема противпожарне вертикала ПХВ 1	
3/3.3.3.1.7.24	Изометријска шема противпожарне вертикала ПХВ 2,3,4	
3/3.3.3.1.7.25	Изометријска шема противпожарне вертикала ПХВ 5,6	
	Детаљи санитарних чворова	
3/3.3.3.1.7.26	Детаљ 1, 2 - канализација	Р 1:50
3/3.3.3.1.7.27	Детаљ 1, 2 - водовод	Р 1:50
3/3.3.3.1.7.28	Детаљ 3, 4 - канализација	Р 1:50
3/3.3.3.1.7.29	Детаљ 3, 4 - водовод	Р 1:50
3/3.3.3.1.7.30	Детаљ 5 - канализација	Р 1:50
3/3.3.3.1.7.31	Детаљ 5 - водовод	Р 1:50
3/3.3.3.1.7.32	Детаљ 6 - канализација	Р 1:50
3/3.3.3.1.7.33	Детаљ 6 - водовод	Р 1:50
3/3.3.3.1.7.34	Детаљ 7, 8 - канализација	Р 1:50
3/3.3.3.1.7.35	Детаљ 7, 8 - водовод	Р 1:50
3/3.3.3.1.7.36	Детаљ 9, 10, 11, 12 - канализација	Р 1:50
3/3.3.3.1.7.37	Детаљ 9, 10, 11, 12 - водовод	Р 1:50
3/3.3.3.1.7.38	Детаљ 13, 14, 15 - канализација	Р 1:50
3/3.3.3.1.7.39	Детаљ 13, 14, 15 - водовод	Р 1:50
3/3.3.3.1.7.40	Детаљ 16, 17, 18 - канализација	Р 1:50
3/3.3.3.1.7.41	Детаљ 16, 17, 18 - водовод	Р 1:50
	Детаљи	
3/3.3.3.1.7.42	Детаљ типског ревизионог силаза са затвореном каскадом	Р 1:25

3/3.3.3.1.7.43	Детаљ типског ревизионог силаза за ПВЦ цеви	Р 1:25
3/3.3.3.1.7.44	Детаљ типског ревизионог силаза са кинетом	Р 1:25
3/3.3.3.1.7.45	Детаљ типског рова са подградом за канализационе цеви	Р 1:25 Р 1:50
3/3.3.3.1.7.46	Детаљ рова за полагање водоводних цеви	Р 1:25
3/3.3.3.1.7.47	Детаљи уградње канала	Р 1:5
3/3.3.3.1.7.48	Детаљ излива из канала и улив у платични шахт са таложником	Р 1:50
3/3.3.3.1.7.49	Детаљ уградње надземног хидранта	Р 1:25
3/3.3.3.1.7.50	Детаљ сливника и сливничке везе	Р 1:25
3/3.3.3.1.7.51	Детаљ резервоара	Р 1:50
3/3.3.3.1.7.52	Детаљ инспецијског окна 400	Р 1:100
3/3.3.3.1.7.53	Детаљ водомерног шахта	Р 1:25
	Зграда ЕТП	
3/3.3.3.2.7.2	Основа приземља канализација	Р 1:100
3/3.3.3.2.7.3	Основа приземља водовод	Р 1:100
3/3.3.3.2.7.4	Основа спрата канализација	Р 1:100
3/3.3.3.2.7.5	Основа спрата водовод	Р 1:100
3/3.3.3.2.7.6	Основа крова	Р 1:100
3/3.3.3.2.7.7	Пресек фекалне канализације	Р 1:100
3/3.3.3.2.7.8	Подужни пресек кишне канализације	Р 1:100/200
3/3.3.3.1.7.9	Подужни пресек кишне канализације приступне саобраћајнице	Р 1:100/200
3/3.3.3.2.7.10	Изометријска шема санитарне воде	Р 1:100
3/3.3.3.2.7.11	Изометријска шема противпожарне воде	Р 1:100
3/3.3.3.2.7.12	Детаљ типског ревизионог силаза са затвореном каскадом	Р 1:25
3/3.3.3.2.7.13	Детаљ типског ревизионог силаза за ПВЦ цеви	Р 1:25
3/3.3.3.2.7.14	Детаљ типског ревизионог силаза са кинетом	Р 1:25
3/3.3.3.2.7.15	Детаљ типског рова са подградом за канализационе цеви	Р 1:25 Р 1:50
3/3.3.3.2.7.16	Детаљ рова за полагање водоводних цеви	Р 1:25
3/3.3.3.2.7.17	Детаљи уградње канала	Р 1:5
3/3.3.3.2.7.18	Детаљ уградње канала за линијско одводњавање ACO MONOBLOCK RD 150V	Р 1:50
3/3.3.3.2.7.19	Детаљ водомерног шахта	Р 1:25

3/3.3.3.3 РЕШЕЊЕ О ОДРЕЂИВАЊУ ОДГОВОРНОГ ПРОЈЕКТАНТА

На основу Члана 128, Закона о планирању и изградњи ("Службени гласник РС", бр. 72/09, 81/09-исправка, 64/10- одлука УС, 24/11, 121/12, 42/13-одлука УС, 50/13-одлука УС, 98/13-одлука УС, 132/14, 145/14, 83/2018, 31/2019, 37/2019 - др.закон и 9/2020) и одредби Правилника о садржини, начину и поступку израде и начину вршења контроле техничке документације према класи и намени објеката ("Службени гласник РС", бр. 73/2019) као:

О Д Г О В О Р Н И П Р О Ј Е К Т А Н Т

за израду **ПРОЈЕКТА ХИДРОТЕХНИЧКИХ ИНСТАЛАЦИЈА 3/3.3.3 Пројекат хидротехничких инсталација комплекса железничке станице Суботица путничка - објекти станичне зграде, ЕТП, потходник и перони са надстрешницом**, који је део ПГД - Пројекта за грађевинску дозволу за изградњу пруге Београд - Суботица државна граница (Келебија), **ДЕОНИЦА ПРУГЕ НОВИ САД - СУБОТИЦА - ДРЖАВНА ГРАНИЦА (КЕЛЕБИЈА)**, у Новом Саду, Кисачу, Степановићеву, Змајеву, Врбасу, Ловћенцу, Малом Иђошу, Бачкој Тополи, Жеднику, Наумовићеву и Суботици, К.О. Нови Сад I, К.О. Нови Сад IV, К.О. Кисач, К.О. Руменка, К.О. Степановићево, К.О. Ченеј, К.О. Бачко Добро Поље, К.О. Врбас, К.О. Врбас - град, К.О. Змајево, К.О. Куцура, К.О. Ловћенац, К.О. Мали Иђош, К.О. Фекетић, К.О. Бачка Топола, К.О. Бачка Топола - Град, К.О. Мали Београд, К.О. Биково, К.О. Доњи Град, К.О. Жедник, К.О. Нови Град, К.О. Палић, К.О. Стари Град, на катастарским парцелама према списку приложеном у Главној свесци, одређује се:

Душица Мајсторовић, дипл.инж.грађ. ____________________________ 314 3194 03

Пројектант:	САОБРАЋАЈНИ ИНСТИТУТ ЦИП д.о.о., Београд Немањина 6/IV
Одговорно лице/заступник:	Генерални директор: Милутин Игњатовић, дипл. инж.
	Потпис:
Број техничке документације:	2020-250-ХИД-3/3.3.3
Место и датум:	Београд, април 2021.год.

3/3.3.3.4 ИЗЈАВА ОДГОВОРНОГ ПРОЈЕКТАНТА

Одговорни пројектант **ПРОЈЕКТА ХИДРОТЕХНИЧКИХ ИНСТАЛАЦИЈА - 3/3.3.3. Пројекат хидротехничких инсталација комплекса железничке станице Суботица путничка - објекти станичне зграде, ЕТП, потходник и перони са надстрешницом**, који је део ПГД - Пројекта за грађевинску дозволу за изградњу пруге Београд - Суботица државна граница (Келебија), **ДЕОНИЦА ПРУГЕ НОВИ САД - СУБОТИЦА - ДРЖАВНА ГРАНИЦА (КЕЛЕБИЈА)**, у Новом Саду, Кисачу, Степановићеву, Змајеву, Врбасу, Ловћенцу, Малом Иђошу, Бачкој Тополи, Жеднику, Наумовићеву и Суботици, К.О. Нови Сад I, К.О. Нови Сад IV, К.О. Кисач, К.О. Руменка, К.О. Степановићево, К.О. Ченеј, К.О. Бачко Добро Поље, К.О. Врбас, К.О. Врбас - град, К.О. Змајево, К.О. Куцура, К.О. Ловћенац, К.О. Мали Иђош, К.О. Фекетић, К.О. Бачка Топола, К.О. Бачка Топола - Град, К.О. Мали Београд, К.О. Биково, К.О. Доњи Град, К.О. Жедник, К.О. Нови Град, К.О. Палић, К.О. Стари Град, на катастарским парцелама према списку приложеном у Главној свесци:

Душица Мајсторовић, дипл.инж. грађ.

И З Ј А В Љ У Ј Е М

1. да је пројекат у свему у складу са издатим Локацијским условима:

-бр. ROP-MSGI-28188-LOCH-4/2020, Заводни број: 350-02-00031/2020-14 од 06.04.2020,

-бр. ROP-MSGI-28188-LOCH-4/2020, Заводни број: 350-02-00031/2020-14 од 07.04.2020 – Решење о исправци грешке,

-бр. ROP-MSGI-7141-LOC-1/2020, Заводни број: 350-02-00109/2020-14 од 08.05.2020,

-бр. ROP-MSGI-931-LOC-3/2020, Заводни број: 350-02-00192/2020-14 од 29.05.2020;

2. да је пројекат израђен у складу са Законом о планирању и изградњи, прописима, стандардима и нормативима из области изградње објеката и правилима струке;

3. да је пројекат у свему у складу са начинима за обезбеђење испуњења основних захтева за објекат прописаних елаборатима и студијама.

Одговорни пројектант:	Душица Мајсторовић, дипл.инж. грађ.
Број лиценце:	314 3194 03
	Потпис:
Број техничке документације:	2020-250-ХИД-3/3.3.3
Место и датум:	Београд, април 2021.год.

3/3.3.3.5.
ТЕКСТУАЛНА ДОКУМЕНТАЦИЈА

3/3.3.3.5.1
ТЕХНИЧКИ ОПИС

ТЕХНИЧКИ ИЗВЕШТАЈ

ПРОЈЕКАТ ЗА ГРАЂЕВИНСКУ ДОЗВОЛУ
Модернизација пруге Београд - Суботица - државна граница (Келебија), деоница пруге Нови Сад-Суботица-Државна граница

3.3. - ХИДРОТЕХНИЧКЕ ИНСТАЛАЦИЈЕ ЗА ЖЕЛЕЗНИЧКЕ СТАНИЦЕ И СТАЈАЛИШТА

3.3.3.3. ЖЕЛЕЗНИЧКА СТАНИЦА СУБОТИЦА ПУТНИЧКА

У железничком чвору Суботица овим пројектом се обухватају радови на реконструкцији и адаптацији станичне зграде са претећим партерним уређењем, изградњи потходника са надстрешницом, изградњи перона и перонских надстрешница, зграде ЕТП, као и приступне саобраћајнице за утовар и истовар пратећих аутомобила у железничкој станици Суботица путничка, а у станици Суботица теретна радови на изградњи службене зграде МУП, царине, као и изградња службеног потходника и доградњи зграде за СС и ТК. Такође се предвиђа и доградња и реконструкција објекта ЕВП, који се налази на локацији изван комплекса путничке и теретне станице.

Комплекс путничке станице се налази у центру Суботице и ограничен је улицама Босе Милићевић, Максима Горког, Јована Микића, док комплекс теретне станице делом гравитира улици Сенћански пут, али не излази директно на њу, а са других страна гравитира улицама Лошињској и Павла Папа.

На основу података добијених из услова ЈКП Водовод и канализација Суботица констатовано је да у околним улицама постоје уличне инфраструктурне мреже водовода и канализације и то:
-улица Босе Милићевић: канализационе мреже Б300 и Б500, водоводне мреже АЦ 100 и 80. У улици Парк Ференца Рајхла која излази на улицу Б. Милићевић, постоји у делу канализација АЦ250, као и водовод АЦ 100 који је део мреже са оном у улици Б. Милићевић.
-улица Јована Микића: канализациони колектор Б500/100 и водовод АЦ150
-улица Максима Горког у делу канализација Б900/350 и водовод АЦ250, са напоменом да ће се радити измештање наведене инфраструктуре, пошто се ради реконструкција подвожњака.
-улица Сенћански пут: канализациони колектор Б1000/1500 и водовод АЦ250,
- улица Лошињска канализациони колектор Б1100/1650 водоводи АЦ200 и ДЦЛ300 са напоменом да ће се радити измештање наведене инфраструктуре, пошто се ради реконструкција подвожњака.

Сва јавна канализација у непосредној близини железничког комплекса је општег типа.

Унутар железничког комплекса путничке и теретне станице налази се зидани железнички канализациони колектор који би требало да представља главни реципијент за све врсте отпадних вода са железничког комплекса. О његовој траси, као и

функционалности, не постоје поуздани подаци, већ је условима ЈКП Водовод и канализација Суботица дата његова претпостављена оријентациона траса, са два прикључка на уличну канализациону мрежу. Један прикључак је на мрежу у улици Јована Микића, а други на мрежу у Лошињској улици.

3.3.3.3.1. СТАНИЧНА ЗГРАДА СУБОТИЦА ПУТНИЧКА

Објекат станичне зграде се налази у улици Босе Милићевић са којом је везан преко станичног платоа. Спратности је По+ПР+1, с тим да се подрум не налази испод целог габарита зграде.У њему се планира комплетна реконструкција инсталација водовода и канализације све до прикључења на околне уличне мреже водовода и канализације. Од инсталација у објекту се предвиђају нове мреже водовода санитарне воде, као и хидрантска мрежа са зидним противпожарним хидрантима, фекалне и кишне канализације.

ПОСТОЈЕЋЕ СТАЊЕ

У објекту постоје инсталације водовода и канализације. Према информацијама добијеним на локацији, на уличну водоводну мрежу је прикључен преко водомера који се налази у шахту у подруму полу срушеног објекта на углу улица Б. Милићевић и Максима Горког. У објекту се водом снабдевају санитарни уређаји, као и зидни ПП хидранти. Испред самог објекта уочен је један шахт са више водомера, за који се претпоставило да су контролни водомери који служи другим корисницима у згради (нпр. ресторан и сл.). Хидрантска мрежа у објекту није у складу са прописима што је резултирало и примедбама од стране МУП-а Сектора за ванредне ситуације Суботица.

Фекална канализација објекта је највероватније прикључена на поменути железнички колектор који пролази дуж колосека комплекса путничке станице, мада није било могуће тачно констатовати правце пружања канализације око објекта. Олучне вертикале са стране улице Босе Милићевић се углавном изливају слободно по околном терену, док се олучне вертикале са стране колосека вероватно прикључују на железнички колектор.

ОПИС РЕШЕЊА

Инсталације у објекту су дотрајале и нису у функционалном стању, тако да се овим пројектом предвиђају комплетно нове инсталације у складу са новим аритектонско грађевинским решењима. Пројекат је у свему урађен према архитектонско грађевинским, као и решењима партера, перона и самих колосека, у складу са условима ЈКП Водовод и канализација Суботица.

ВОДОВОД

У објекту се предвиђају мреже санитарног водовода за потребе снабдевања водом санитарних уређаја и опреме, као и хидрантска мреже са зидним ПП хидрантима. Поред хидрантске мреже у објекту предвиђена је и интерна спољна хидрантска мрежа са надземним ПП хидрантима на нивоу комплекса станице Суботица путничка, која обухвата и објекат ЕТП-а.

Прикључење се предвиђа на уличну мрежу АЦ100 у улици Босе Милићевић. Водомерни шахт је предвиђен на станичном платоу, са комбинованим водомером Ø50/20м, за потребе санбдевања објекта санитарном водом. Прикључак је пречника ПЕ63, што је све у складу са уловима ЈКП Водовод и канализација Суботица.

Од места прикључка је предвиђен нови довод санитарне воде до објекта од ПЕХД цеви ДН63, са кога се предвиђа више улазака у објекат. Мрежа санитарне воде предвиђа се за потребе снабдевања санитарних уређаја и везује се на новопројектовани довод воде. Снабдевање санитарних објеката топлом водом врши се преко индивидуалних електричних бојлера. Комплетна мрежа санитарне воде је предвиђена од ППР цеви и одговарајућих фитинга.

Условима ЈКП Водовод и канализација Суботица је ограничена количина воде коју је могуће добити са спољног водовода, и то на количине потребне за санитарну воду. Из тога следи да је за хидрантску мрежу потребно обезбедити снабдевање водом из сопствених извора. Овим пројектом је обрађена хидрантска мрежа дела комплекса железничке станице Суботица путничка, која поред станичне зграде обухвата и објекат ЕТП, који се налази са друге стране колосека према улици Јована Микића.

Као извор снабдевања водом хидрантске мреже предвиђен резервоар са пумпним постројењем смештен у зеленој површини у близини објекта ЕТП-а. Резервоар је предвиђен од ПЕХД материјала запремине В=108 м3 и обезбеђује потребну количину воде од 15 л/с за гашење пожара у трајању од 2 сата. Меродавна количина воде је одабрана на основу потреба објекта станичне зграде-а. Пуњење резервоара је могуће са интерне мреже нпр. у ноћним сатима, а уколико то није оствариво пуњење је могуће довозом воде цистерном. Везан је на нови прикључак за потреба објекта ЕТП-а на уличну водоводну мрежу у улици Јована Микића.

Постројење за повишење притиска са свим потребним затварачима је предвиђено у шахту иза резервоара. Од постројења се даље води прстенаста мрежа са спољним хидрантима, на коју је везана и хидрантска мрежа у објекту. Спољна хидрантска мрежа је предвиђена прстенасто од ПЕХД водоводних цеви Ø160мм са надземним ПП хидрантима Ø80мм, поред којих су предвиђени ормани за смештај ватрогасне опреме. Са ове мреже ће се снабдевати унутрашњи зидни хидранти у објектима станичне зграде и ЕТП-а.

Хидрантска мрежа у објекту станичне зграде, са зидним противпожарним хидрантима предвиђена је у комуникацијама на путевима евакуције, у свему преме ПП прописима. Хидранти су смештени у хидрантским ормарићима, са видном ознаком хидранта. У ормарићима се налазе угаони вентили Ø50 са шторц спојком, црево од тревире дужине 20м са спојкама на оба краја и млазницом. Сви елементи се спајају помоћу шторц спојки. Комплетна хидрантска мрежа у објекту је предвиђена од челично поцинкованих цеви

КАНАЛИЗАЦИЈА

ФЕКАЛНА КАНАЛИЗАЦИЈА

У објекту се за потребе одвођења фекалних и употребљених вода предвиђа инсталација фекалне канализације. Прикључење се предвиђа на канализациону мрежу АЦ 250 у улици Парк Ференца Рајхла. Прикључни крак ПВЦ Ø250 мм од интерних канализационих водова станице до постојећег шахта на јавној канализацији се предвиђа у дужини од око 73 м.

Главни хоризонтални разводи у објекту су предвиђени испод пода приземља (по плафону подрума), изводе се из објекта и мрежом интерне спољне фекалне канализације воде ка прикључку на уличну мрежу. Овим хоризонталним одводима се прихватају вертикале на које се прикључују станови на спрату, као и санитарни уређаји са нивоа подрума и приземља. Због немогућности гравитационог одвођења фекалних и употребљених вода из санитарних чворова у подруму, предвиђају се препумпни уређаји типа "сололифт" или одговарајуће, са везом потисног вода на канализацију вођену по плафону подрума.

Фекалне вертикале и горњи разводи су од пластичних трослојних ПП канализационих цеви и фазонских комада, одговарајућег пречника. Вертикале се завршавају вентилационим главама на крову објекта. На вертикалама и плафонским разводима су предвиђене ревизије за контролу и одржавање мреже. Разводи испод пода су предвиђени од ПВЦ цеви.

Развод у земљи је од ПВЦ цеви и фазонских комада. Цеви се полажу на постељици од песка и затрпавају песком у висини од 30цм изнад темена цеви. На прикључцима и скретањима мреже су предвиђени ревизиони силази од префабрикованих бетонских прстенова, са делом за свођење на пречник поклопца. Над ревизионим силазима су предвиђени ливено-гвоздени поклопци са рамом.

АТМОСФЕРСКА КАНАЛИЗАЦИЈА

Овим пројектом је обухваћено одводњавање крова објекта СЗ, станичног платоа, као и надстрешница на перонима. Одводњавње овог дела комплекса је решено мрежом интерне кишне канализације. Прикључење ове канализације се предвиђа на планирану мрежу КК целог станичног комплекса, која је обрађена пројектом одводњавања, у књизи К3.1.3. Иначе, ова кишна канализација целог комплекса ће се на уличну мрежу у улици Јована Микића прикључити преко ретензионих базена, зато што је условима ЈКП Водовод и канализација Суботица ограничена дозвољена количина кишних вода које је могуће излити у уличну канализацију.

Одводњавање платоа испред зграде решено је системом линијских канала са решетком и њиховом везом на интерну кишну канализацију. Олучне вертикале са дела крова према станичном платоу према улици Босе Милићевић се изливају слободно и ове воде се прихватају поменутим каналима на платоу. Атмосферске воде са дела крова објекта према колосецима, као и надстрешнице која се налази испред станичне зграде се прихватају олучним вертикалама које се везују на интерну кишну

канализацију која се даље води испод колосека ка прикључку на мрежу кишне канализације целог комплекса.

Санитарни уређаји као и пратећа галантерија и арматура су предвиђени I класе, примерено врсти објекта, као и намени санитарних простора.

3.3.3.3.2. ПОТХОДНИК И ПЕРОНСКЕ НАДСТРЕШНИЦЕ

У потходнику се предвиђа канала са решетком, за прикупљања вода нанесених на обући путника. Вода се из њега прикупља у сабирном шахту у коме је предвиђена мобилна муљна потопна пумпа, којом се према потреби црпи вода из потходника у оближњи канализациони шахт.

Одводњавање перонских надстрешница се предвиђе олучним вертикалама, које се спуштају низ стубове и везују на мрежу атмосферске канализације дуж перона, а затим на интерну мрежу кишне канализације комплекса, која се води ка претходно наведеним ретензијама.

3.3.3.3.3. ОБЈЕКАТ ЕТП

ОПИС РЕШЕЊА

Овим пројетом је предвиђена изградња објекта за одржавање тешке моторне дрезине (ТМД) као основног средства за монтажу и одржавање стабилних постројења електро вуче-контактне мреже на прузи Нови Сад-Суботица. Објекат је предвиђен спратности П+1, са друге стране колосека, преко пута станичне зграде у станици Суботица путничка. Гравитира улици Јована Микића, са којом је везан новопројектованом интерном приступном саобраћајницом.
Овим пројектом се у објекту се предвиђају следећи простори:
- у приземљу гаража за ТМД са каналом за сервисирање возила, санитарни блок, радионице и магацини, техничке просторије.
-на спрату ходник, санитарни чвор, канцеларија, дневни боравак са чајном кухињом, и простор за одмор особља.

ОПИС РЕШЕЊА

У објекту ЕТП се предвиђају мреже санитарног водовода, хидрантска мрежа, инсталације кишне и фекалне канализације, као и технолошка канализација за потребе одвођења зауљених вода из канала који служи за преглед возила у објекту.

ВОДОВОД

Прикључење на улични водовод се предвиђа на мрежу АЦ150 у улици Јована Микића. Водомерни шахт је предвиђен на платоу испред објекта, са комбинованим водомером

Ø50/20м, за потребе снабдевања објекта санитарном водом. Снабдевање комплекса хидрантском водом је описано уз објекат станичне зграде.

Од места прикључка је предвиђен нови довод санитарне воде до објекта од ПЕХД цеви ДН63, са кога се предвиђа више улазака у објекат. Мрежа санитарне воде предвиђа се за потребе снабдевања санитарних уређаја и везује се на новопројектовани довод воде. Снабдевање санитарних објеката топлом водом врши се преко индивидуалних електричних бојлера. Комплетна мрежа санитарне воде је предвиђена од ППР цеви и одговарајућих фитинга.

Хидрантска мрежа у објекту, која се везује на интерну спољну хидрантску мрежу комплекса, са зидним противпожарним хидрантима предвиђена је у комуникацијама на путевима евакуције, у свему преме ПП прописима. Хидранти су смештени у хидрантским ормарићима, са видном ознаком хидранта. У ормарићима се налазе угаони вентили Ø50 са шторц спојком, црево од тревире дужине 20м са спојкама на оба краја и млазницом. Сви елементи се спајају помоћу шторц спојки. Комплетна хидрантска мрежа у објекту је предвиђена од челично поцинкованих цеви,

КАНАЛИЗАЦИЈА

ФЕКАЛНА КАНАЛИЗАЦИЈА

У објекту се за потребе одвођења фекалних и употребљених вода предвиђа инсталација фекалне канализације. Прикључење на уличну канализацију се предвиђа јединственим прикључком заједно са кишном канализацијом целог комплекса. Фекална канализација објекта се везује на јединствени прикључак комплекса иза ретензије на кишној канализацији.

За одовод отпадних зауљених вода из сервисних канала предвиђена је технолошка канализација, која се изван објекта везује на сепаратор уља, па тек онда на канализациону мрежу. Одвод из канала се предвиђа преко постојећег бетонског шахта у каналу, који ће послужити као таложник. Преко овог шахта се предвиђа одговарајућа решетка. Сепаратор уља је предвиђен у зеленој површини испред објекта, капацитета НС 3 као тип "ACO Oleopator P-FST-NS3" или одговарајуће.

Главни хоризонтални разводи у објекту су предвиђени испод пода приземља, изводе се из објекта и воде ка прикључку. Овим хоризонталним одводима се прихватају вертикале на које се прикључују уређаји на спрату, као и санитарни уређаји са нивоа приземља. Фекалне вертикале и горњи разводи су од пластичних трослојних ПП канализационих цеви и фазонских комада, одговарајућег пречника. Вертикале се завршавају вентилационим главама на крову објекта. На вертикалама и плафонским разводима су предвиђене ревизије за контролу и одржавање мреже. Разводи испод пода су предвиђени од ПВЦ цеви.

АТМОСФЕРСКА КАНАЛИЗАЦИЈА

Одводњавње крова објекта, околног партерног уређења, као и приступне саобраћајнице се предвиђа мрежом интерне кишне канализације која се везује на кишну канализацију комплекса пре увођења у ретензију.

Одводњавање саобраћајнице испред објекта се предвиђа преко канала са решетком типа "ACO Xtradrain" или одговарајуће. На улазу у халу, као заштита од уласка атмосферске воде у објекат се предвиђају канали типа "ACO Monoblock" или одговарајуће. Ови канали се везују на интерну мрежу кишне канализације вођену у приступној саобраћајници.

Одводњавање крова објекта је решено олучним вертикалама вођеним по фасади објекта. Део вертикала вођених уз фасаду према колосецима излива слободно, док се вертикале вођене по фасади ка саобраћајници везују на интерну кишну канализацију.

Комплетни канализациони разводи у земљи су од ПВЦ цеви и фазонских комада. Цеви се полажу на постељици од песка и затрпавају песком у висини од 30цм изнад темена цеви. На прикључцима и скретањима мреже су предвиђени ревизиони силази од префабрикованих бетонских прстенова, са делом за свођење на пречник поклопца. Над ревизионим силазима су предвиђени ливено-гвоздени поклопци са рамом.

Санитарни уређаји као и пратећа галантерија и арматура су предвиђени I класе, примерено врсти објекта, као и намени санитарних простора.

3.3.3.3.4. ПРИСТУПНИ ПУТ ОБЈЕКТИМА НАМЕЊЕНИМ ЗА УТОВАР И ИСТОВАР ПРАТЕЋИХ АУТОМОБИЛА У СТАНИЦИ СУБОТИЦА ПУТНИЧКА

Ова саобраћајница је новопројектована и пружа се од прикључка на улицу Јована Микића, до рампе за утовар и истовар пратећих аутомобила. Уз саобраћајницу се налази и паркинг са 5 места, као и надстрешница изнад места контроле аутомобила.

Овим пројектом је обрађено одводњавање ове саобраћајнице, као и надстрешнице.

Одводњавње надстрешнице и приступне саобраћајнице се предвиђа мрежом интерне кишне канализације која се везује на кишну канализацију комплекса пре увођења у ретензију, која је обрађена у К.3.1.3.

Одводњавање саобраћајнице се предвиђа преко канала са решетком типа "ACO Xtradrain" или одговарајуће, као и бетонским сливницима са таложником.

Одводњавање надстрешнице је решено олучном вертикалом која се спушта низ стубове и везује на мрежу атмосферске канализације саобраћајнице

Комплетни канализациони разводи у земљи су од ПВЦ цеви и фазонских комада. Цеви се полажу на постељици од песка и затрпавају песком у висини од 30цм изнад темена цеви.

На прикључцима и скретањима мреже су предвиђени ревизиони силази од префабрикованих бетонских прстенова, са делом за свођење на пречник поклопца. Над ревизионим силазима су предвиђени ливено-гвоздени поклопци са рамом.

Београд, 04. 2021. године

Одговорни пројектанти:

3/3.3.3.6.
НУМЕРИЧКА ДОКУМЕНТАЦИЈА

3/3.3.3.6.1.
ХИДРАУЛИЧКИ ПРОРАЧУН

ХИДРАУЛИЧКИ ПРОРАЧУН

- ВОДОВОДНА МРЕЖА-ПРОТИВ - ПОЖАРНА МРЕЖА

Према против-пожарним прописима за комплекс станице Суботица путничка усвојена је количина воде од 15 л/с, према меродавном објекту станичне зграде. Захтевани минимум притиска на задњем хидранту је 2,5 bara. Снабдевање водом се предвиђа из укопаних резервоара укупне запремине мин 108м3.

СТАНИЦА СУБОТИЦА ПУТНИЧКА СТАНИЧНА ЗГРАДА

Истовремено раде хидранти : ПХ2сп, НПХ6, НПХ7

Деоница	J. O.	Дужина	Количина	Пречник	Брзина	Хид.пад	Притисак	
од - до	(-)	(м)	(л/с)	(мм)	(м/с)	(м)	(м)	
А → ПХ2сп	100	3,10	2,50	50	1,27	0,110	0,34	
Б → А	400	60,00	5,00	65	1,51	0,070	4,20	
В → Б	400	28,09	5,00	65	1,51	0,070	1,97	*ПЕ75*
Г → В	1600	65,00	10,00	150	0,57	0,005	0,31	*ПЕ160*
РЕЗ - Г	3600	135,00	15,00	150	0,85	0,009	1,22	*ПЕ160*
							8,03	

ЛИНИЈСКИ ГУБИЦИ НА ПОСМАТРАНОЈ ДЕОНИЦИ:		**9,52**	**м**
ГЕОДЕТСКА ВИСИНА:	(119,62-110,10)	**10,92**	**м**
ПОТРЕБАН ПРИТИСАК НА ИЗЛИВУ :		**25,00**	**м**
ГУБИЦИ НА ФАЗОНСКИМ КОМАДИМА :		**5,00**	**м**
УКУПНО:		**50,44**	**м**

Резервоар је пластични од ПЕХД материјала, потребне запремине Вмин=108м3, (усвојена два резервоара од по 60м3) који обезбеђује приписану количину воде за гашење пожара у трајању од 2 сата. Резерваоар је укопан, смештен на платоу испред објекта. Постројење за повишење притиска је смештено у бетонском шахту поред резервоара. Одабарно је пумпно постројење са три пумпе од којих су две радна и једна резервна следећих карактеристика:

Q= 15 л/с
H= 50,50 м
P= 7,5 kW/пумпи

Q-H крива одабраног постројења

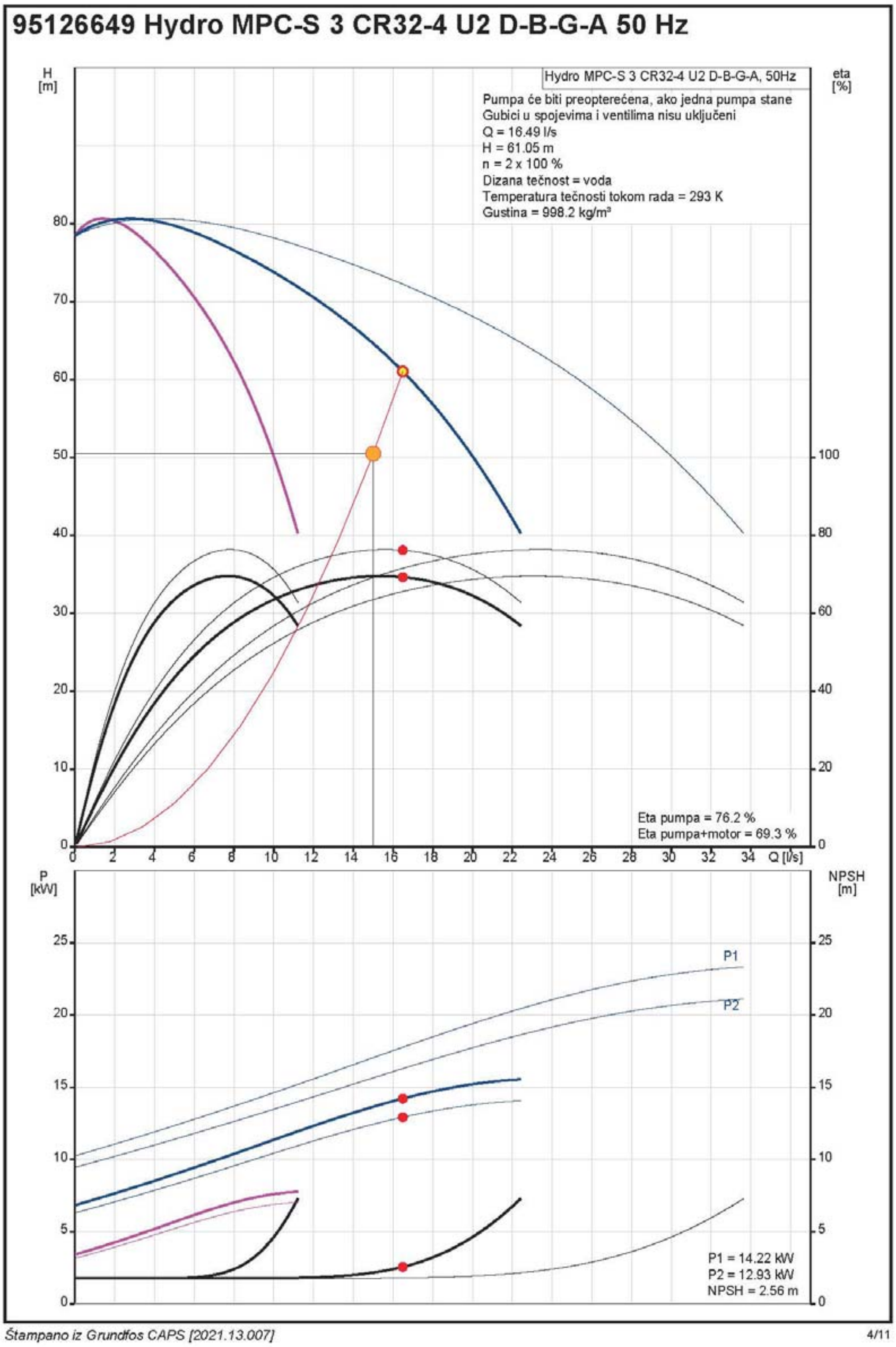

САНИТАРНА ВОДА

Санитарна мрежа је димензионисана на основу протока, препоручене брзине у цевима, губитака на деоницама. Прорачун је рађен по методи Brix-a

- ОБЈЕКАТ СЗ СУБОТИЦА ПУТНИЧКА

Деоница	J. O.	Дужина	Количина	Пречник	Брзина	Хид.пад	Притисак	
од - до	(-)	(м)	(л/с)	(мм)	(м/с)	(м)	(м)	
д - е	1,50	8,80	0,31	20	0,97	0,17	1,50	пп
е - ф	4,00	1,30	0,50	25	1,02	0,13	0,17	пп
ф - г	6,00	6,30	0,61	32	0,76	0,18	1,13	пп
г - 5	8,25	9,90	0,72	32	0,89	0,08	0,79	пп
5 - 4	8,25	5,00	0,72	40	0,57	0,04	0,20	пе
4 - 3	23,75	39,80	1,22	50	0,62	0,01	0,36	пе
3 - 2	42,00	26,80	1,62	50	0,83	0,015	0,40	пе
2 - 1	58,75	64,05	1,92	50	0,98	0,02	1,22	пе
1 - А	72,50	12,95	2,13	50	1,08	0,02	0,30	пе
А - ВШ	82,75	0,90	2,27	50	1,16	0,03	0,03	пе
ВШ - ул	82,75	19,28	2,27	50	1,16	0,03	0,54	пе
							6,63	

ЛИНИЈСКИ ГУБИЦИ НА ПОСМАТРАНОЈ ДЕОНИЦИ:	**6,63**	**м**
ГЕОДЕТСКА РАЗЛИКА:	**7,72**	**м**
ПОТРЕБАН ПРИТИСАК НА ИЗЛИВУ :	**5,00**	**м**
ГУБИТАК НА ВОДОМЕРУ :	**5,00**	**м**
УКУПНО:	**24,35**	**м**
ПРИТИСАК У УЛИЧНОЈ МРЕЖИ:	**25,00**	**м**
ОСТАЈЕ СЛОБОДНО:	**0,65**	**м**

ОБЈЕКАТ ЕТП СТАНИЦА СУБОТИЦА ПУТНИЧКА

Деоница	J. O.	Дужина	Количина	Пречник	Брзина	Хид.пад	Притисак	
од - до	(-)	(м)	(л/с)	(мм)	(м/с)	(м)	(м)	
7 - 6	0,50	0,65	0,18	15	1,00	0,20	0,13	пп
6 - 5	1,00	2,60	0,25	20	0,80	0,08	0,21	пп
5 - 4	3,50	0,30	0,47	25	0,95	0,12	0,03	пе
4 - 3	5,50	0,85	0,59	25	1,19	0,17	0,14	пе
3 - 2	7,75	2,50	0,70	32	0,87	0,08	0,20	пе
2 - 1	10,25	0,40	0,80	40	0,64	0,02	0,01	пе
1 - A	10,25	1,60	0,80	40	0,64	0,02	0,04	пе
A - ВШ	17,25	16,00	1,04	40	0,83	0,03	0,48	пе
ВШ - ул	17,25	19,28	1,04	50	0,53	0,03	0,54	пе
							1,77	

ЛИНИЈСКИ ГУБИЦИ НА ПОСМАТРАНОЈ ДЕОНИЦИ:	**1,77**	**м**
ГЕОДЕТСКА РАЗЛИКА:	**6,20**	**м**
ПОТРЕБАН ПРИТИСАК НА ИЗЛИВУ :	**5,00**	**м**
ГУБИТАК НА ВОДОМЕРУ :	**5,00**	**м**
УКУПНО:	**17,97**	**м**
ПРИТИСАК У УЛИЧНОЈ МРЕЖИ:	**25,00**	**м**
ОСТАЈЕ СЛОБОДНО:	**7,03**	**м**

ФЕКАЛНА КАНАЛИЗАЦИЈА

Укупна количина фекалних отпадних вода из објеката у комплексима процењена је на основу методе професора Јовановића и приказана је у следећим табелама:

СУБОТИЦА ПУТНИЧКА СТАНИЧНА ЗГРАДА

ВРСТА САНИТАРНОГ УРЕЂАЈА	БРОЈ УРЕЂАЈА	Q (л/с)	
УМИВАОНИК	65	1,17	
ВЦ	45	3,34	
ПИСОАР	12	0,39	
ТРОКАДЕРО	8	0,79	
СУДОПЕРА	9	0,85	
КАДА	10	0,89	
	УКУПНО	7,43	л/с

Главни одвод је пречника Ø200мм, има пад од 1.00% и изводи се од ПВЦ канализационих цеви са следећим условима течења:
$Q_{пп}$= 37.20 л/с, $B_{пп}$= 1.30 м/с. Q/$Q_{пп}$= 7.23/37.20 = 0.20; x/$x_{пп}$= 0.30; B/$B_{пп}$= 0.79
Пуњење цеви је 30%, а брзина течења 1.03м/с.

СУБОТИЦА ПУТНИЧКА ОБЈЕКАТ ЕТП

ВРСТА САНИТАРНОГ УРЕЂАЈА	БРОЈ УРЕЂАЈА	Q (л/с)	
УМИВАОНИК	7	0,25	
ВЦ	4	0,98	
ПИСОАР	3	0,11	
ТРОКАДЕРО	1	0,15	
СУДОПЕРА	1	0,15	
КАДА	2	0,27	
ВИНДАБОНА	1	0,07	
ПРАЊЕ ПОДА		1,88	
	УКУПНО	3,86	л/с

Главни одвод је пречника Ø200мм, има пад од 0.50% и изводи се од ПВЦ канализационих цеви са следећим условима течења:
$Q_{пп}$= 26.00 л/с, $B_{пп}$= 0.91 м/с. Q/$Q_{пп}$= 3.86/26 = 0.15; x/$x_{пп}$= 0.26; B/$B_{пп}$= 0.73
Пуњење цеви је 26%, а брзина течења 0.67м/с.

АТМОСФЕРСКА КАНАЛИЗАЦИЈА

Процена количине кишне воде од комплекса станице Врбас извршена је по формули:
и дата табеларно.

$$Q = \Phi \times i \times \Psi / 10000 ,$$

Q - протицај (л/с),
F - припадајућа сливна површина (м²),
i - интензитет кише (л/с/ха), 127.61 л/с/ха. (киша трајања 20 минута, Т=2 год. кишомерна станица Палић)
Ψ - коефицијент отицаја, усвојено 0.95 за кров, 0.8 за поплочане површине, 0.15 за зеленило),

Београд, 2021. године

Одговорни пројектант:

ХИДРАУЛИЧКИ ПРОРАЧУН КИШНЕ КАНАЛИЗАЦИЈЕ ЗА КК У СТАНИЦИ СУБОТИЦА ПУТНИЧКА

Деоница		Редукована површина слива						Интезитет кише i	Q на крају деонице	Пречник колек. ø	Нагиб колек i	Дубина воде h	Q_{pp}	V_{pp}	Q/Q_{pp}	h/D	V/Vpp	Брзина воде V
од	до	F_{st}	F_{krova}	F_z	Ψ_{sr}	Сопств. Fi	Укупна Fu											
		(ha)	(ha)	(ha)	-	(ha)	(ha)	(l/s/ha)	(l/s)	(mm)	(%)	(cm)	(l/s)			(-)	(-)	(m/s)
СЛИВ РЕТЕНЗИЈА 1																		
ПЕРОНСКЕ НАДСТРЕШНИЦЕ																		
K1пн	**Kl 1**	0,000	0,070	0,000	0,90	0,063	0,063	127,61	8,04	**200**	**0,50**	7,1	26,00	0,91	0,309	0,374	0,88	0,80
Kl 1	**Kl 2**	0,000	0,000	0,000	0,00	0,000	0,063	127,61	8,04	**300**	**0,30**	6,9	67,50	0,94	0,119	0,226	0,68	0,64
Kl 2	**Kl 3**	0,000	0,070	0,000	0,90	0,063	0,126	127,61	16,08	**300**	**0,30**	9,9	67,50	0,94	0,238	0,324	0,82	0,77
Kl 3	**Kl 4**	0,000	0,070	0,000	0,90	0,063	0,189	127,61	24,12	**300**	**0,30**	12,3	67,50	0,94	0,357	0,407	0,92	0,86
Kl 4	**KK 28**	0,000	0,000	0,000	0,00	0,000	0,189	127,61	24,12	**300**	**0,30**	12,3	67,50	0,94	0,357	0,407	0,92	0,86
KK 28																		
ПРИСТУПНА САОБРАЋАЈНИЦА ЗА УТОВАР ВОЗИЛА																		
K1c1	**K2c1**	0,065	0,000	0,010	0,71	0,054	0,054	127,61	6,83	**200**	**0,50**	6,5	26,00	0,91	0,263	0,346	0,85	0,77
K2c1	**K4c1**	0,040	0,000	0,012	0,65	0,034	0,087	127,61	11,14	**200**	**0,50**	8,4	26,00	0,91	0,428	0,451	0,96	0,87
K4c1	**K5c1**	0,040	0,000	0,015	0,62	0,034	0,122	127,61	15,51	**200**	**0,50**	10,2	26,00	0,91	0,597	0,556	1,03	0,94
K5c1	**KK31**	0,098	0,007	0,015	0,72	0,087	0,208	127,61	26,55	**250**	**0,50**	12,3	47,70	1,05	0,557	0,531	1,02	1,07
KK31																		

Деоница		Редукована површина слива						Интензитет i	Q на крају деони	Пречник ø	Наги б i	Дубина h	Q_{pp}	V_{pp}	Q/Q_{pp}	h/D	V/Vpp	Брзина воде V
од	до	F_{st}	F_{krova}	F_z	Ψ_{sr}	Сопств. Fi	Укупна Fu											
		(ha)	(ha)	(ha)	-	(ha)	(ha)	(l/s/ha)	(l/s)	(mm)	(%)	(cm)	(l/s)			(-)	(-)	(m/s)
СЛИВ РЕТЕНЗИЈА2																		
СТАНИЧНА ЗГРАДА ПЕРОНСКЕ НАДСТРЕШНИЦЕ																		
K1сз	**K2сз**	0,075	0,086	0,000	0,85	0,137	0,137	127,61	17,55	**200**	**0,50**	10,96	26,00	0,91	0,675	0,607	1,06	0,96
K2сз	**K3сз**	0,075	0,029	0,000	0,83	0,086	0,223	127,61	28,50	**250**	**0,50**	12,81	47,70	1,05	0,597	0,556	1,03	1,08
K3сз	**KK27**	0,000	0,063	0,000	0,90	0,056	0,280	127,61	**35,69**	**250**	**0,50**	14,72	47,70	1,05	0,748	0,653	1,07	1,12
KK27																		
K5сз	**K4сз**	0,000	0,063	0,000	0,90	0,056	0,056	127,61	7,19	**200**	**0,50**	6,6	26,00	0,91	0,277	0,353	0,86	0,78
K4сз	**KK27**	0,000	0,063	0,000	0,90	0,056	0,113	127,61	14,38	**200**	**0,50**	9,7	26,00	0,91	0,553	0,531	1,02	0,93
KK27		0,000	0,000	0,000	0,00	0,000	0,113	127,61	**14,38**	**200**	**0,50**	9,7	26,00	0,91	0,553	0,531	1,02	0,93
СТАНИЧНА ЗГРАДА ПЕРОНСКЕ НАДСТРЕШНИЦЕ																		
K6сз	**KII 1**	0,000	0,063	0,000	0,90	0,056	0,056	127,61	7,19	**200**	**0,50**	6,6	26,00	0,91	0,277	0,353	0,86	0,78
KII 1	**KII 2**	0,050	0,177	0,000	0,88	0,200	0,256	127,61	32,67	**250**	**0,30**	16,5	36,70	0,81	0,890	0,775	1,07	0,87
KII 2	**KII 6**	0,010	0,031	0,000	0,88	0,036	0,292	127,61	37,29	**300**	**0,30**	15,7	67,50	0,94	0,552	0,531	1,02	0,96
KII 6	**KK15**	0,000	0,042	0,000	0,90	0,038	0,330	127,61	**42,11**	**300**	**0,30**	17,0	67,50	0,94	0,624	0,575	1,04	0,98
KK15																		
ОБЈЕКАТ ЕТП																		
K1етп	**K2етп**	0,087	0,017	0,000	0,82	0,085	0,085	127,61	10,78	**200**	**0,50**	8,3	26,00	0,91	0,415	0,445	0,95	0,86
K2етп	**K3етп**	0,010	0,034	0,000	0,88	0,039	0,123	127,61	15,71	**200**	**0,50**	10,2	26,00	0,91	0,604	0,562	1,04	0,95
K3етп	**K4етп**	0,087	0,051	0,000	0,84	0,115	0,238	127,61	30,40	**250**	**0,50**	13,3	47,70	1,05	0,637	0,581	1,05	1,10
K4етп	**KK15**	0,000	0,000	0,000	0,00	0,000	0,238	127,61	**30,40**	**250**	**0,50**	13,3	47,70	1,05	0,637	0,581	1,05	1,10
KK15																		

3/3.3.3.1.6.2.
ПРЕДМЕР И ПРЕДРАЧУН
објекат станичне зграде

ПРЕДМЕР И ПРЕДРАЧУН РАДОВА

ПРУГА БЕОГРАД - СУБОТИЦА - ДРЖАВНА ГРАНИЦА (КЕЛЕБИЈА)
ДЕОНИЦА ПРУГЕ НОВИ САД - СУБОТИЦА - ДРЖАВНА ГРАНИЦА (КЕЛЕБИЈА)

3/3.3.3.1. Пројекат хидротехничких инсталација комплекса железничке станице Суботица путничка - објекат станичне зграде

Бр.	Опис радова	Јед. мере	Количина	Јединична цена (дин)	Цена (дин)
			А	Б	АхБ
3/3.3.3.1.	**ПРИПРЕМНИ РАДОВИ**				
3/3.3.3.1.1.	Обележавање трасе. Пре почетка радова извршити геодетско снимање трасе као и свих других објеката. Плаћа се по m' комплетно снимљене трасе.	m'	2327,50	100,00	232.750,00
3/3.3.3.1.2.	Разбијање постојећег коловоза и тротоара. Машинско опсецање и рушење постојећег коловоза и тротоара од асфалта са постељицом, за 20см шире од предвиђене ширине рова. Ископани материјал одложити на градилишту до транспорта на депонију коју одреди Надзорни орган. По завршетку радова довести у првобитно стање прилазе, тротоар и све разрушене површине. Плаћа се по м² разбијене површине	m²	85	7.500,00	637.500,00
3/3.3.3.1.3.	Демонтажа постојеће спољне водоводне мреже која више неће бити у функцији. Плаћа се паушално.	pauš.			70.000,00
3/3.3.3.1.4.	Демонтажа постојеће спољне канализационе мреже која више неће бити у функцији Плаћа се паушално.	pauš.			100.000,00
3/3.3.3.1.5.	Пре почетка копања рова извршити ручни ископ (шлицовање) ради проналажења и тачног лоцирања постојећих инсталација. Плаћа се паушално.	pauš.			45.000,00
3/3.3.3.1.6.	Демонтажа постојеће водоводне мреже у објекту која више неће бити у функцији. Позицијом обухваћене цеви свих димензија заједно са фитинзима и вентилима. Демонтиране цеви одвести на депонију. Плаћа се паушално.	pauš.			50.000,00
3/3.3.3.1.7.	Демонтажа постојеће канализационе мреже у објекту која више неће бити у функцији. Позицијом обухваћен утовар цеви и одвоз на депонију. Плаћа се паушално.	pauš.			60.000,00
3/3.3.3.1.8.	Извршити демонтажу санитарне опреме са припадајућим прибором. Све исправно и очишћено предати инвеститору. Обрачунава се према демонтираном комаду.				
	туш када	kom	3	2.000,00	6.000,00
	судопера	kom	3	2.000,00	6.000,00
	умиваоник	kom	32	1.500,00	48.000,00
	вц шоља	kom	22	2.500,00	55.000,00
	писоар	kom	5	2.000,00	10.000,00
	сливник	kom	15	2.000,00	30.000,00
				УКУПНОН ПРИПРЕМНИ РАДОВИ:	**1.350.250,00**

Бр.	Опис радова	Јед. мере	Количина	Јединична цена (дин)	Цена (дин)
			А	Б	АхБ
3/3.3.3.2.	**СПОЉНЕ ИНСТАЛАЦИЈЕ КАНАЛИЗАЦИЈЕ**				
3/3.3.3.2.1.	**ЗЕМЉАНИ РАДОВИ**				
3/3.3.3.2.1.1.	Машински и ручни ископ рова у материјалу II и III категорије за полагање канализационе цеви. Ширина рова у дну дата је у табелама ископа. Дубина рова дата је у подужним профилима. Ископ извршити у свему према приложеним цртежима, техничким прописима и упутствима Надзорног органа. Бочне стране рова морају бити правилно одсечене, а дно рова фино испланирано са падом датим у пројекту. Приликом ископа земљу одбацити мин. 1м од ивице рова. Плаћа се по m³ ископаног земљишта у зависности од дубине рова.				
	фекална канализација				
	0 - 2 m				
	машински ископ 80%	m³	351,56	600,00	210.936,00
	ручни ископ 20%	m³	87,89	1.350,00	118.651,50
	кишна канализација-перонска надстрешница				
	0 - 2 m				
	машински ископ 80%	m³	1127,01	600,00	676.206,00
	ручни ископ 20%	m³	281,75	1.350,00	380.362,50
	2 - 4 m				
	машински ископ 80%	m³	256,63	900,00	230.967,00
	ручни ископ 20%	m³	64,16	1.500,00	96.240,00
	канализација из подходника				
	машински ископ 80%	m³	3,20	600,00	1.920,00
	ручни ископ 20%	m³	0,80	1.350,00	1.080,00
	2 - 4 m				
	машински ископ 80%	m³	3,20	900,00	2.880,00
	ручни ископ 20%	m³	0,80	1.500,00	1.200,00
	4 - 6 m				
	машински ископ 80%	m³	0,77	1.000,00	770,00
	ручни ископ 20%	m³	0,19	1.600,00	304,00
3/3.3.3.2.1.2.	Планирање дна рова. Извршити фино планирање дна рова у свему према котама и падовима из подужних профила. Обрачун по m² .				
	фекална канализација	m²	282,67	113,00	31.941,71
	кишна канализација	m²	877,14	113,00	99.116,82
	канализација из подходника	m²	2,00	113,00	226,00

Бр.	Опис радова	Јед. мере	Количина	Јединична цена (дин)	Цена (дин)
			А	Б	АхБ
3/3.3.3.2.1.3.	Набавка, транспорт и уграђивање песка испод (постељица), са стране и изнад цеви.После постављања цеви на постељицу и завршеног испитивања на водоиздржљивост,извршити затрпавање цеви до 10 цм испод цеви и изнад темена цеви. Насипање вршити ручно са истовременим подбијањем испод цеви и набијањем слојева ручним набијачима. Највећа величина зрна песка не сме прећи гранулацију од 3мм.Позиција обухвата и уградњу песка код затрпавања рова од септичке јаме. Плаћа се по m³ уграђеног песка.				
	фекална канализација	m²	99,50	1.745,00	173.627,50
	кишна канализација	m²	315,82	1.745,00	551.105,90
	канализација из подходника	m²	0,67	1.745,00	1.169,15
3/3.3.3.2.1.4.	После завршеног испитивања канализације на вододрживост извршити ручно затрпавање рова. Затрпавање вршити природним шљунком или земљом (уколико је траса у зеленој површини) у слојевима од 30цм уз потпуно набијање и истовремено вађење подграде рова. Највећа величина зрна (комада) материјала за затрпавање не сме прећи границу од 30мм.Затрпавање рова почети тек по одобрењу Надзорног органа. Набијање вршити до збијености од 95% од лабораторијске збијености по Проктору. Позиција обухвата и затрпавања рова код септичке јаме. Плаћа се по m³ материјала уграђеног у ров.				
	фекална канализација				
	земља од ископа	m³	0,00	375,00	0,00
	природни шљунак	m³	331,39	2.980,00	987.542,20
	кишна канализација				
	земља од ископа	m³	308,40	375,00	115.650,00
	природни шљунак	m³	1006,57	2.980,00	2.999.578,60
	канализација из подходника				
	земља од ископа	m³	8,24	375,00	3.090,00
	природни шљунак	m³	0,00	2.980,00	0,00
3/3.3.3.2.1.5.	Израда слоја (дебљине 10 цм) од шљунка испод доње плоче ревизионог силаза . Плаћа се по m³ уграђеног материјала.				
	фекална канализација	m³	2,73	2.980,00	8.135,40
	кишна канализација	m³	11,34	2.980,00	33.793,20
	канализација из подходника	m³	0,21	2.980,00	625,80

Бр.	Опис радова	Јед. мере	Количина	Јединична цена (дин)	Цена (дин)
			А	Б	АхБ
3/3.3.3.2.1.6.	Материјал из ископа одвести на депонију коју назначи Надзорни орган. У цену улази утовар, транспорт, истовар и грубо разастирање материјала по депонији. Плаћа се по m³ превезеног материјала (до 5км).				
	фекална канализација	m³	439,45	500,00	219.725,00
	кишна канализација	m³	1421,75	500,00	710.875,00
	канализација из подходника	m³	0,72	500,00	360,00
3/3.3.3.2.1.7.	Црпљење воде из рова. Евентуалне подземне, атмосферске или воде другог порекла црпити из рова муљним пумпама потребног капацитета и техничке опремљености. Плаћа се по h рада пумпе.	pauš.			30.000,00
				УКУПНО ЗЕМЉАНИ РАДОВИ:	**7.688.079,28**
3/3.3.3.2.2.	**РАЗУПИРАЊЕ РОВА**				
3/3.3.3.2.2.1.	Разупурање рова. Разупирање извршити за дубине преко 1м' рова обострано, водећи рачуна да се разупирањем осигура несметан рад, сигурност радника и самог ископа. Подграђивање вршити паралелно са напредовањем ископа. Обрачун се врши по m² разупрте површине.				
	фекална канализација	m²	967,28	600,00	580.368,00
	кишна канализација	m²	3852,97	600,00	2.311.782,00
	канализација из подходника	m²	21,90	600,00	13.140,00
				УКУПНО РАЗУПИРАЊЕ РОВА:	**2.905.290,00**
3/3.3.3.2.3.	**МОНТАЖНИ РАДОВИ**				
3/3.3.3.2.3.1.	Набавка, транспорт, разношење дуж рова и монтажа у рову канализационих цеви. Цеви пажљиво положити на претходно припремљену постељицу од песка и дотерати по правцу и нивелети према пројекту. Радове извести у свему према техничким прописима према врсти цеви, приложеним цртежима и упутствима Надзорног органа. У цену улази сав материјал са растуром, разношење цеви дуж рова, преглед сваке цеви и спојнице, спуштање у ров на слој песка и спајање цеви. Плаћа се по m' комплетно монтираних цеви у зависности од пречника.				
	ПВЦ канализационе цеви				
	фекална канализација				
	SN8 Ø 250mm	m'	80,00	4.550,00	364.000,00
	SN8 Ø 200mm	m'	13,00	2.790,00	36.270,00
	SN8 Ø 160mm	m'	245,00	2.200,00	539.000,00
	кишна канализација				
	SN8 Ø 400mm	m'	60,00	11.250,00	675.000,00
	SN8 Ø 300mm	m'	415,00	6.840,00	2.838.600,00
	SN8 Ø 250mm	m'	90,00	4.550,00	409.500,00
	SN8 Ø 200mm	m'	525,00	2.790,00	1.464.750,00
	SN8 Ø 160mm	m'	33,00	2.200,00	72.600,00
	SN4 Ø 125mm	m'	155,00	1.650,00	255.750,00
	канализација из подходника				
	SN8 Ø 110mm	m'	2,50	1.500,00	3.750,00

Бр.	Опис радова	Јед. мере	Количина	Јединична цена (дин)	Цена (дин)
			А	Б	АхБ
3/3.3.3.2.3.2.	Набавка, транспорт и монтажа цеви од полиестера ДН500 класе носивости 20000N/m2 у коју се полаже радна ПВЦ цев. Обрачун по м1 комплетно монтиране цеви. Позицијом обухваћена и израда еластичне испуне око цеви. Обрачун по м'.	m'	173,80	18.000,00	3.128.400,00
3/3.3.3.2.3.4.	Набавка, транспорт и монтажа ливено гвозденех цеви на местима предвиђеним пројектом. Обрачун по м1 комплетно монтиране цеви. олучне вертикале Ø 125	m'	38	5.500,00	209.000,00
3/3.3.3.2.3.5.	Набавка, транспорт и монтажа ЛГ олучњака са поклопцем и кофицом за муљ. Обрачун по комаду уграђеног олучњака. Ø 125 мм	kom.	11	9.800,00	107.800,00
3/3.3.3.2.3.6.	Набавка, транспорт и монтажа канала типа XTRA DRAIN или одговарајуће,са решетком од композита за класу оптерећења Ц250. Плаћа се по м1 изведеног канала,				
	канал у потходнику X100C	m'	52,00	7.000,00	364.000,00
	канал партер X150C	m'	322,00	11.000,00	3.542.000,00
	чеони поклопац	kom.	9	3.200,00	28.800,00
	чеони поклопац са изливом	kom.	3	3.600,00	10.800,00
	вертикални излив	kom.	3	3.600,00	10.800,00
3/3.3.3.2.3.7.	Набавка, транспорт и уградња ливено-гвозденех пењалица ДИН1212. Плаћа се по комаду уграђених пењалица.	kom.	226	1.100,00	248.600,00
3/3.3.3.2.3.8.	Ливено-гвоздени поклопци. Набака, транспорт и монтажа ливено-гвозденех поклопаца за шахтове 625мм , за класу оптерећења Ц250, за ревизионе силазе. Поклопац са оквиром се монтира на армирано бетонски прстен на врху шахта. Плаћа се по комаду комплетно монтираног поклопца.	kom.	31	22.000,00	682.000,00
3/3.3.3.2.3.9.	Набавка, транспорт и монтажа олучне вертикале за одводњавање перонске надстрешнице. Позицијом је обухваћен комплетан рад и материјал за постављање једне вертикале, у свему према детаљу у пројекту.Сви делови и сама цев су типа као Geberit, или одговарајуће, за пречник Ø110. Плаћа се по комплету за једну олучну вертикалу у стубовима надстрешнице.	ком.	40	32.500,00	1.300.000,00

Бр.	Опис радова	Јед. мере	Количина	Јединична цена (дин)	Цена (дин)
			А	Б	АхБ
3/3.3.3.2.3.10.	Набавка, транспорт и монтажа инспекцијских окана на перонима, код перонских надстрешница, према стандарду EN13598-2. Инспекцијска окна се састоје од: бризгане базе DN400/160mm (приликом набавке нагласити да ли је пролазна или сабирна база у зависности од угла улазне/излазне цеви), PP двослојне успонске цеви DN400mm и поклопца за успонску цев А15 који се монтира директно на успонску цев DN400mm. Плаћа се по комаду комплетно монтираног инспекцијског окна.	kom.	31	36.200,00	1.122.200,00
3/3.3.3.2.3.11.	Набавка транспорт и уградња пластичног (нерециклирани полипропилен PP-B, полипропилен кополимер) ревизионог силаза. Ревизиони силаз је ширине 1m, компатибилан са глатким PVC цевима и монтира се из делова према упутсву произвођача, са уграђеним пењалицама и могућношћу корекције на пројектовану висину смањивањем висине успонских елемената. Пластични ревизиони силаз је са таложником (h=1m) за воде које се скупљају у потходнику. Ценом је обухваћен комплетан ревизиони силаз са поклопцем В125. Пре уградње базе залити дно силаза бетоном због узгона. На 1m висине од дна избушити отвор и поставити адаптер за улазну PVC-Ø110mm - SN8 цев из потходника. Постојеће отворе на бази блокирати са PVC чеповима. Воде из овог ревизионог силаза, по потреби, евакуишу се мобилном пумпом и препумпавају. Плаћа се по комаду комплетно монтираног ревизионог силаза.	kom.	1	315.000,00	315.000,00
3/3.3.3.2.3.12.	Набавка, транспорт и уградња неповратне клапне Ø110mm у ревизионом силазу Кпл. Уграђује се хоризонтално, непосредно уз зид шахта. Плаћа се по комаду комплетно уграђене неповратне клапне.	kom.	1	15.340,00	15.340,00
3/3.3.3.2.3.13.	Набавка, транспорт и уградња мобилног пумпног постројења за пражњење пластичних ревизионих силаза Кпл. Плаћа се по комаду.	kom.	1	70.000,00	70.000,00

УКУПНО МОНТАЖНИ РАДОВИ:	**17.813.960,00**

Бр.	Опис радова	Јед. мере	Количина	Јединична цена (дин)	Цена (дин)
			А	Б	АхБ
3/3.3.3.2.4.	**БЕТОНСКИ И АРМИРАНО- БЕТОНСКИ РАДОВИ**				
3/3.3.3.2.4.1.	Израда округлих ревизионих силаза Ø100cm, од готових монтажних елемената од армираног водонепропусног бетона МБ40. У цену се рачуна: набавка, транспорт и монтажа готових бетонских прстенова за заједно са завршним конусним прстеном. Плаћа се по m' изведеног ревизионог окна са свим утрошцима материјала и радне снаге.				
	фекална канализација	m'	20	18.600,00	369.024,00
	кишна канализација	m'	48	18.600,00	892.800,00
3/3.3.3.2.4.2.	Бетонирање доњих плоча ревизионих силаза. Набавка, транспорт, справљање, уградња и нега армираног бетона МБ 30 за израду доњих плоча ревизионих силаза. Монтажа и демонтажа оплате. Малтерисање дна цементним малтером у два слоја, са глачањем другог слоја до црног сјаја. Све ове радове извести према важећим прописима Плаћа се по m³ уграђеног бетона.				
	фекална канализација	m³	4,03	18.100,00	72.943,00
	кишна канализација	m³	5,58	18.100,00	100.998,00
3/3.3.3.2.4.3.	Израда прстена од армираног бетона МБ30 унутрашњег пречника 62,5цм, за поклопац ревизионог окна. Плаћа се по комаду комплетно изведеног бетонског прстена.	kom.	31	8.000,00	248.000,00
3/3.3.3.2.4.4.	Мршав бетон МБ 15, дебљине 10.0 цм, испод доње плоче ревизионих силаза. Обрачун по m³ бетона.				
	фекална канализација	m³	2,73	11.908,00	32.508,84
	кишна канализација	m³	3,78	11.908,00	45.012,24
3/3.3.3.2.4.5.	Бетонска постељица од армираног бетона МБ30 а у коју се полаже канал са решетком.	m³	57,96	12.000,00	695.520,00

УКУПНО БЕТОНСКИ РАДОВИ:	**2.456.806,08**

Бр.	Опис радова	Јед. мере	Количина	Јединична цена (дин)	Цена (дин)
3/3.3.3.2.5.	**ОСТАЛИ РАДОВИ**				
3/3.3.3.2.5.1.	Испитивање канализационих цеви на вододрживост према приложеном упутству. Плаћа се по m' испитаног цевовода.	m'	1538,50	215,00	330.777,50
3/3.3.3.2.5.2.	Геодетско снимање спољне фекалне канализације извршити по извршеном пријему канализације и то: положај ревизионих окана, њихова растојања (дужине деоница), пречник цеви по деоницама, коте дна ревизионих окана, као и коте дна и пречнике свих цеви које се појављују у ревизионом окну. Плаћа се по m' комплетно снимљене мреже.	m'	1538,50	300,00	461.550,00
3/3.3.3.2.5.3.	Испирање канала са одстрањивањем свих грубих предмета и прљавштине. Испирање се врши помоћу аутоцистерни. Плаћа се по m' канала.	m'	1538,50	215,00	330.777,50

УКУПНО ОСТАЛИ РАДОВИ:	**1.123.105,00**

Бр.	Опис радова	Јед. мере	Количина	Јединична цена (дин)	Цена (дин)
			А	Б	АхБ

3/3.3.3.2. СПОЉНЕ ИНСТАЛАЦИЈЕ КАНАЛИЗАЦИЈЕ

ЗБИРНА РЕКАПИТУЛАЦИЈА

3/3.3.3.2.1.	ЗЕМЉАНИ РАДОВИ	7.688.079,28
3/3.3.3.2.2.	РАЗУПИРАЊЕ РОВА	2.905.290,00
3/3.3.3.2.3.	МОНТАЖНИ РАДОВИ	17.813.960,00
3/3.3.3.2.4.	БЕТОНСКИ И АРМИРАНО - БЕТОНСКИ РАДОВИ	2.456.806,08
3/3.3.3.2.5.	ОСТАЛИ РАДОВИ	1.123.105,00
	УКУПНО (дин):	31.987.240,36

3/3.3.3.3.	СПОЉНЕ ИНСТАЛАЦИЈЕ ВОДОВОДА				
3/3.3.3.3.1.	ЗЕМЉАНИ РАДОВИ				
3/3.3.3.3.1.1.	Машински и ручни ископ рова у материјалу II и III категорије за полагање водоводних цеви. Ширина рова у дну дата је у табелама ископа. Дубина рова дата је у подужним профилима. Ископ извршити у свему према приложеним цртежима, техничким прописима и упутствима Надзорног органа. Бочне стране рова морају бити правилно одсечене, а дно рова фино испланирано са падом датим у пројекту. Приликом ископа земљу одбацити мин. 1m од ивице рова. Плаћа се по m³ ископаног земљишта у зависности од дубине рова.				
	<u>0 - 2 м</u>				
	машински ископ 80%	m³	1344,97	600,00	806.982,00
	ручни ископ 20%	m³	336,42	1.350,00	454.167,00
3/3.3.3.3.1.2.	Планирање дна рова и дна водомерног шахта . Извршити фино планирање дна рова у свему према котама и падовима из подужних профила. Обрачун по m² .	m²	1022,13	113,00	115.500,69
3/3.3.3.3.1.3.	Набавка, транспорт и уграђивање песка испод, са стране и изнад цеви. После постављања цеви на постељицу и завршеног испитивања на водоиздржљивост извршити затрпавање цеви до 10cm испод цеви и изнад темена цеви. Насипање вршити ручно са истовременим подбијањем испод цеви и набијањем слојева ручним набијачима. Највећа величина зрна песка не сме прећи гранулацију од 3mm. Плаћа се по m³ уграђеног песка у ров.	m³	305,86	1.745,00	533.725,70

Бр.	Опис радова	Јед. мере	Количина	Јединична цена (дин)	Цена (дин)
			А	Б	АхБ
3/3.3.3.3.1.4.	После завршеног испитивања на пробни притисак и насипања, извршити ручно затрпавање рова . Затрпавање вршити природним шљунком или земљом (уколико је траса у зеленој површини) у слојевима од 30cm уз потпуно набијање и истовремено вађење подграде рова. Максимална величина зрна материјала за затрпавање не сме прећи гранулацију од 30mm. Затрпавање рова почети тек по одобрењу Надзорног органа. Набијање вршити до збијености од 95% од лаб.збијености по Проктору. У цену је урачунато претходно затрпавање ради осигурања цевовода при испитивању на пробни притисак. Плаћа се по m³ материјала уграђеног у ров.				
	шљунак	m³	897,65	2.980,00	2.674.997,00
	земља од ископа	m³	0,00	375,00	0,00
3/3.3.3.3.1.5.	Израда тампон слоја (дебљине 10 цм) од шљунка испод доње плоче пластичног резервоара и водомерног шахта, као и тампон слоја од песка (дебљине 10 цм) испод резервоара за воду. Плаћа се по m³ уграђеног материјала.				
	шљунак	m³	6,92	2.980,00	20.606,70
	песак испод резервоара	m³	9,44	1.745,00	16.464,08
3/3.3.3.3.1.6.	Материјал из ископа одвести на депонију коју назначи Надзорни орган. У цену улази утовар, транспорт, истовар и грубо разастирање материјала по депонији. Плаћа се по m³ превезеног материјала (до 5км).	m³	930,86	500,00	465.430,00
3/3.3.3.3.1.7.	Црпљење воде из рова. Евентуалне подземне, атмосферске или воде другог порекла црпити из рова муљним пумпама потребног капацитета и техничке опремљености. Плаћа се паушално.	pauš.			45.000,00
				УКУПНО ЗЕМЉАНИ РАДОВИ:	**5.132.873,17**
3/3.3.3.3.2.	**РАЗУПИРАЊЕ РОВА**				
3/3.3.3.3.2.1.	Разупурање рова. Разупирање рова извршити за дубине преко 1м` обострано, водећи рачуна да се разупирањем осигура несметан рад, сигурност радника и самог ископа. Подграђивање вршити паралелно са напредовањем ископа. Грађа за подграду мора бити здрава и квалитетна. Обрачун се врши по m² разупрте површине.				
	водовод	m²	2730,78	600,00	1.638.468,00
	резервоар	m²	600,00	600,00	360.000,00
				УКУПНО РАЗУПИРАЊЕ РОВА:	**1.998.468,00**

Бр.	Опис радова	Јед. мере	Количина	Јединична цена (дин)	Цена (дин)
			А	Б	АхБ
3/3.3.3.3.3.	**МОНТАЖНИ РАДОВИ**				
3/3.3.3.3.3.1.	Набавка, транспорт, разношење дуж рова и монтажа у рову водоводних цеви по пројекту. Цеви пажљиво положити на претходно припремљену постељицу од песка и дотерати по правцу и нивелети према пројекту. Радове извести у свему према техничким прописима према врсти цеви, приложеним цртежима и упутствима Надзорног органа. У цену улази сав материјал са растуром, разношење цеви дуж рова, преглед сваке цеви и спојнице, спуштање у ров на слој песка и спајање цеви. Плаћа се по m' комплетно монтираних цеви у зависности од пречника.				
	ПЕ цеви за радне притиске 10 бара				
	Ø160mm (DN100)	m'	672,00	3.620,00	2.432.640,00
	Ø75mm (DN65)	m'	30,00	900,00	27.000,00
	Ø63mm (DN50)	m'	172,00	750,00	129.000,00
	Ø50mm (DN40)	m'	65,00	650,00	42.250,00
3/3.3.3.3.3.2.	Набавка, транспорт и монтажа цеви од полиестера ДН300 класе носивости 20000N/m2 у коју се полаже радна ПВЦ цев. Обрачун по м1 комплетно монтиране цеви. Позицијом обухваћена и израда еластичне испуне око цеви. Обрачун по м'.	m'	185,00	15.000,00	2.775.000,00
3/3.3.3.3.3.3.	Набавка, транспорт и уградња затварача са точком за уградњу у шахт и са уградбеном гарнитуром за монтажу ван шахта, за радни притисак од 10 бара. После извршене монтаже, затвараче прегледати и испитати по пропису. Све радове извести према пројекту, важећим прописима за ову врсту радова и упутствима Надзорног органа. Плаћа се по комаду комплетно монтираног затварача у зависности од пречника.				
	Ø50mm + UG. (прикључак на спољни водовод)	kom.	1	25.000,00	25.000,00
	Ø50mm	kom.	2	13.730,00	27.460,00
	хватач нечистоће Ø50mm	kom.	1	6.455,00	6.455,00
3/3.3.3.3.3.4.	Набавка, транспорт и уградња водомера у водомерном шахту. Плаћа се по комаду комплетно уграђеног водомера.				
	комбиновани водомер Ø50/20mm	kom.	1	107.600,00	107.600,00

Бр.	Опис радова	Јед. мере	Количина	Јединична цена (дин)	Цена (дин)
			А	Б	АхБ
3/3.3.3.3.3.5.	Ливено-гвоздени фазонски комади за НП 10 бара. Набавка, транспорт, разношење дуж рова и монтажа у рову. Све спојеве на прирубницу изведене ван шахтова, после завршеног испитивања на пробни притисак, премазати битуменом. Плаћа се по kg комплетно монтираног фазонског комада.	kg	350,00	812,00	284.200,00
3/3.3.3.3.3.6.	ПОЛИЕТИЛЕНСКИ ФАЗОНСКИ КОМАДИ НП 10 бара Набавка, транспорт, разношење дуж рова и монтажа у рову. Монтажу извести према шеми чворова. Обрачун по комаду комплетно изведено.				
	ТУЉАК ДН 50	kom.	5	2.100,00	10.500,00
	ТУЉАК ДН 150	kom.	15	6.000,00	90.000,00
3/3.3.3.3.3.7.	Ливено-гвоздени поклопац. Набака, транспорт и монтажа ливено-гвозденог поклопца за пројектовани водомерни шахт. Монтажу извести према пројекту и упутству Надзорног органа. Плаћа се по комаду уграђеног поклопца.	ком	6	22.000,00	132.000,00
3/3.3.3.3.3.8.	Набавка, транспорт и уградња ливено-гвоздених пењалица ДИН1212. Плаћа се по комаду уграђених пењалица.	ком	24	780,00	18.720,00
3/3.3.3.3.3.9.	Надземни противпожарни хидрант. Набавка, транспорт и монтажа хидранта у свему према приложеном детаљу и цртежима. Цевасто кућиште и подножни лук-колено осигурати бетонским блоком, а око хидранта извести дренажу. Ценом је обухваћен хидрант са аутоматским испустом, осигурање кућишта и подножног лука, као и извођење дренаже испод хидранта. Плаћа се по комаду комплетно монтираног надземног хидранта.				
	НПХ Ø80mm	kom.	7	45.800,00	320.600,00
3/3.3.3.3.3.10.	Набавка, транспорт и монтажа хидрантског ормана са опремом(4х хидрантско црево Ø52, 4х млазница Ø52, кључ за надземни хидрант "АВС" кључ "С") за надземне и подземне хидранте. Плаћа се по комаду комплетно монтираног хидрантског ормана.	kom.	7	30.000,00	210.000,00

Бр.	Опис радова	Јед. мере	Количина	Јединична цена (дин)	Цена (дин)
			А	Б	АхБ
	РЕЗЕРВОАР И ПУМПНО ПОСТРОЈЕЊЕ				
3/3.3.3.3.3.11.	Хоризонтални пластични резервоар, запремине 60m³. На резервоару су предвиђени прикључци за довод воде, усис, прелив , испуст , вентилација и пењалице. Плаћа се по комаду комплетно монтираног резервоара.	kom.	2	1.500.000,00	3.000.000,00
3/3.3.3.3.3.12.	Набавка, транспорт и монтажа постројења за повишење притиска, са свом потребном опремом и аутоматиком и затварачима	kom.	1	4.100.000,00	4.100.000,00
3/3.3.3.3.3.13.	МУЉНА ПУМПА Набавка, транспорт и монтажа мобилне муљне пумпе у шахту где је смештено постројење за повишење притиска. Плаћа се по комаду монтиране пумпе.	kom.	1	45.000,00	45.000,00
3/3.3.3.3.3.14.	ПОКЛОПАЦ ОД РЕБРАСТОГ ЛИМА Четвртасти поклопац за отвор 1.5x1,2m у шахту где је смештено посторјење повишење притиска. Поклопац је од поцинкованог ребрастог челичног лима дебљине д=6 мм, гасно и водонепропусан. Набака, транспорт и монтажа поклопца са свим потребним материјалом за уградњу. Плаћа се по комаду уграђеног поклопца.	pcs	1	51.000,00	51.000,00

УКУПНО МОНТАЖНИ РАДОВИ:	**13.834.425,00**

Бр.	Опис радова	Јед. мере	Количина	Јединична цена (дин)	Цена (дин)
			А	Б	АхБ
3/3.3.3.3.4.	**БЕТОНСКИ И АРМИРАНО-БЕТОНСКИ РАДОВИ**				
3/3.3.3.3.4.1.	Мршав бетон МБ15, дебљине 10cm, испод доње плоче шахта.				
	водомерни шахт	m³	1,85	11.908,00	22.029,80
	затварчнице и резервоара.	m³	7,50	11.908,00	89.310,00
3/3.3.3.3.4.2.	Израда горње, доње плоче и зидова шахтова бетонирањем на лицу места, од армираног бетона МБ30, водонепропустљивости В-4 и отпорности на мраз М-150.				
	водомерни шахт	m³	29,11	21.000,00	611.310,00
	затварчница - смештај пумпног postројења	m³	11,10	21.000,00	233.100,00
3/3.3.3.3.4.3.	Бетонирање доње плоче резервоара. Набавка, транспорт, справљање, уградња и нега армираног бетона МБ30 за израду доње АБ плоче за постављање резервоара. Монтажа и демонтажа оплате. Малтерисање цементним малтером у два слоја, са глачањем другог слоја до црног сјаја. Све ове радове извести према важећим прописима. Плаћа се по m³ уграђеног бетона.	m'	19,50	21.000,00	409.500,00
3/3.3.3.3.4.4.	Бетонирање анкер блокова за цеви и фазонске комаде бетоном МБ15, у склопу доње плоче и на хоризонталним и вертикалним преломима водовода.Обрачун по m3.	m³	3,50	11.908,00	41.678,00
3/3.3.3.3.4.5.	Бетонско гвожђе. Позиција обухвата набавку, исправљање, сечење и савијање као и везивање арматуре . Плаћа се по kg уграђеног гвожђа. Б - 500	kg	4400,00	120,00	528.000,00
3/3.3.3.3.4.6.	Набавка, транспорт и монтажа прстена од армираног бетона МВ30 унутрашњег пречника 62.5cm за поклопац ревизионог окна. Плаћа се по комаду комплетно изведеног бетонског прстена.	kom	6	8.000,00	48.000,00
3/3.3.3.3.4.7.	Израда хидроизолације (на бази битумена и каучука) бетонских површина које су у контакту са земљом, изводи се у два слоја. Плаћа се по m² готове, заштићене површине, а у цену улази набавка свог материјала, транспорт и рад на лицу места.	m²	186,05	1.250,00	232.562,50

УКУПНО БЕТОНСКИ И АРМИРАНО-БЕТОНСКИ РАДОВИ:	**2.215.490,30**

Бр.	Опис радова	Јед. мере	Количина	Јединична цена (дин)	Цена (дин)
			А	Б	АхБ
3/3.3.3.3.5.	**ОСТАЛИ РАДОВИ**				
3/3.3.3.3.5.1.	Испитивање цевовода. После завршене монтаже цевовод испитати на пробни притисак према приложеном упутству. Плаћа се по m' цевовода без обзира на пречник.	m'	939,00	215,00	201.885,00
3/3.3.3.3.5.2.	Испирање и дезинфекција цевовода. После завршеног испитивања на пробни притисак и пријема мреже (цевовода), извршити дезинфекцију цевовода према приложеном упутству водовода. Плаћа се по m' дезинфикованог цевовода.	m'	939,00	215,00	201.885,00
3/3.3.3.3.5.3.	Снимање изведеног стања. Након комплетно завршене монтаже водоводне мреже извршити геодетско снимање цевовода, шахтова, кућних прикључака и других објеката на мрежи. Плаћа се по m' снимљеног цевовода.	m'	939,00	300,00	281.700,00
				УКУПНО ОСТАЛИ РАДОВИ:	**685.470,00**

3/3.3.3.3. СПОЉНЕ ИНСТАЛАЦИЈЕ ВОДОВОДА
ЗБИРНА РЕКАПИТУЛАЦИЈА

3/3.3.3.3.1.	**ЗЕМЉАНИ РАДОВИ**	**5.132.873,17**
3/3.3.3.3.2.	**РАЗУПИРАЊЕ РОВА**	**1.998.468,00**
3/3.3.3.3.3.	**МОНТАЖНИ РАДОВИ**	**13.834.425,00**
3/3.3.3.3.4.	**БЕТОНСКИ И АРМИРАНО - БЕТОНСКИ РАДОВИ**	**2.215.490,30**
3/3.3.3.3.5.	**ОСТАЛИ РАДОВИ**	**685.470,00**
	УКУПНО (дин):	**23.866.726,47**

Бр.	Опис радова	Јед. мере	Количина	Јединична цена (дин)	Цена (дин)
			А	Б	АхБ
3/3.3.3.4.	**ИНСТАЛАЦИЈЕ У ОБЈЕКТУ**				
3/3.3.3.4.1.	**КАНАЛИЗАЦИЈА**				
3/3.3.3.4.1.1.	**МОНТАЖНИ РАДОВИ**				
3/3.3.3.4.1.1.1	Извршити набавку, транспорт и монтажу пластичних трослојних ПП канализационих цеви, са свим одговарајућим фазонским деловима. Сва потребна штемовања и пробијања зидова од опеке и бетона не плаћају се одвојено већ су обухваћена ценом дужног метра цеви, заједно са зидраском обрадом отвора по проласку цеви. Недовршене делове мреже, везе за вертикале или санитарне објекте до њиховог уграђивања затворити привременим чеповима одговарајућег пречника. Све комплет завршено, спремно за употребу плаћа се по дужном метру монтиране и испитане мреже мерено по осовини цеви.				
	Ø 110	m'	260,00	1.594,00	414.440,00
	Ø 75	m'	184,00	998,00	183.632,00
	Ø 50	m'	90,00	858,00	77.220,00
3/3.3.3.4.1.1.2	Набавка, транспорт и монтажа тврдих пластичних канализационих цеви од ПВЦ-а које се уграђују испод подне плоче објекта. Сва потребна штемовања и пробијања подних плоча , као и обрада и затварање (испуна) отвора након монтаже цевовода, не плаћају се одвојено већ су обухваћена ценом дужног метра цеви. Обрачунава се и плаћа по m^1 монтиране мреже, мерено по осовини цеви и фазонских комада.				
	ПВЦ SN4 канализационе цеви				
	Ø 160	m'	150,00	2.100,00	315.000,00
	Ø 110	m'	258,00	1.594,00	411.252,00
3/3.3.3.4.1.1.3	Набавка , транспорт и монтажа вентилационих глава од поцинкованог лима на крову објекта и вентилационих решетки на крајевима фекалних вертикала. Приликом монтаже вентилационих глава или решетки посебну пажњу обратити на опшивање отвора на крову за пролаз фекалних вертикала. Плаћа се по монтираном вентилационе главе Ø 160	kom.	16	5.800,00	92.800,00
3/3.3.3.4.1.1.4	Набавка, транспорт и монтажа компактног пумпног постројења типа Sololift или одговарајуће. Постројење је смештено у пластичном танку и опремљено је неповратним вентилом и каблом са утикачем. Постројење се предвиђа за препумпавање отпадних вода у канализациону мрежу . Плаћа се по комаду комплет уграђено.	kom.	3	62.000,00	186.000,00

Бр.	Опис радова	Јед. мере	Количина	Јединична цена (дин)	Цена (дин)
			А	Б	АхБ
3/3.3.3.4.1.1.5	Набавка, транспорт и монтажа ручне крилне пумпе Ф32 изнад јама у машинским просторијама. Јединичном ценом је обухваћена и комплетна инсталација за "наливање" пумпе водом, пре почетка рада. Плаћа се по монтираном комаду пумпе спремне за рад.	kom.	1	20.000,00	20.000,00
3/3.3.3.4.1.1.6	Набавка, транспорт и монтажа "дрен" канализационе пумпе Ф32 за Q= 1 л/с и H=5м, P=0,5kW за расхладну јаму.Пумпа је монтирана тако да воду из јаме пребацује у канализациону мрежу и предвиђена је са аутоматиком и затварачима (неповратни вентили и затварач ø 32) потребним за исправно функционисање. Плаћа се по монтираном комаду комплет пумпе са опремом спремне за рад.	kom.	1	55.000,00	55.000,00
3/3.3.3.4.1.1.7	Набавка, транспорт и монтажа решетке од челичног лима димензија 0,8 x 0,8 м. за расхладну јаму у машинској просторији, заједно са челичним Л профилима за налегање . Плаћа се по комаду.	kom.	1	22.000,00	22.000,00
	УКУПНО МОНТАЖНИ РАДОВИ:				**1.777.344,00**

3/3.3.3.4.1.2.	**ОСТАЛИ РАДОВИ**				
3/3.3.3.4.1.2.1	Испитивање канализационе мреже на непропустљивост спојева и дате падове у свему према приложеном упутству. Плаћа се по m^1 испитане инсталације.	m'	942,00	178,00	167.676,00
3/3.3.3.4.1.2.2	Испирање комплетне канализационе мреже у објекту са одстрањивањем свих грубих предмета и прљавштине. Плаћа се по m' канала.	m'	942,00	178,00	167.676,00
3/3.3.3.4.1.2.3	Израда елабората изведеног стања након комплетно завршених хидротехничких инсталација у објекту. Плаћа се по комаду.	kom.	1	40.000,00	40.000,00
	УКУПНО ОСТАЛИ РАДОВИ:				**375.352,00**

3/3.3.3.4.1. КАНАЛИЗАЦИЈА РЕКАПИТУЛАЦИЈА

3/3.3.3.4.1.1.	**МОНТАЖНИ РАДОВИ**	**1.777.344,00**
3/3.3.3.4.1.2.	**ОСТАЛИ РАДОВИ**	**375.352,00**
	УКУПНО (дин):	**2.152.696,00**

Бр.	Опис радова	Јед. мере	Количина	Јединична цена (дин)	Цена (дин)
			А	Б	АхБ
3/3.3.3.4.2.	**ВОДОВОД**				
3/3.3.3.4.2.1.	**МОНТАЖНИ РАДОВИ**				
3/3.3.3.4.2.1.1	Извршити набавку, транспорт и монтажу челично поцинкованих водоводних цеви са свим одговарајућим фитинзима. Цеви за зидове морају бити причвршћене двоструким обујмицама на сваких 1,5-2,0 м. Цеви кроз конструкцију морају бити премазане једанпут битулитом, затим битуменом и обавијене битуминизираном јутом. Сва потребна штемовања и пробијања зидова од опеке и бетона не плаћају се одвојено већ су обухваћена ценом дужног метра цеви. Развод у зиду обавезно изоловати "декородал" траком или филцом, тако да се избегне сваки додир са малтером. Целокупна водоводна инсталација пре затварања жљебова и малтерисања мора бити испитана на притисак према важећим прописима. Обрачунава се и плаћа по метру дужном монтиране водоводне цеви.				
	Ø 65	m^1	133,00	3.080,00	409.640,00
	Ø 50	m^1	133,00	2.600,00	345.800,00
3/3.3.3.4.2.1.2	Извршити набавку, транспорт и монтажу пластичних полипропиленских водоводних цеви, и одговарајућих фитинга, који ће се употребити за израду унутрашњих инсталација водовода .Сви отвори на мрежи морају бити прописано затворени чеповима пре уграђивања арматура. На пролазу водоводне инсталације кроз зид она се не сме фиксирати (узидати), већ се мора оставити слободан простор око цеви минимум 2цм. Дужним метром цеви су обухваћена сва потребна штемовања и пробијања зидова. Обрачунава се и плаћа по метру дужном монтиране водоводне цеви.				
	ПП 40 (Ø32)	m'	68,00	1.200,00	81.600,00
	ПП 32 (Ø25)	m'	80,00	950,00	76.000,00
	ПП 25 (Ø20)	m'	218,00	850,00	185.300,00
	ПП 20 (Ø15)	m'	620,00	750,00	465.000,00
3/3.3.3.4.2.1.3	Набавка, транспорт и монтажа зидног пожарног хидранта ø52 мм са млазницом, цревом од тревире дужине 15 м и угаоним вентилом 2" уграђеног у металну кутију. Кутија мора бити видно обојена и са кључем. Плаћа се по комаду монтираног хидранта.	kom.	20	16.000,00	320.000,00
3/3.3.3.4.2.1.4	Извршити набавку, транспорт и монтажу пропусних вентила за узидање са капом на местима датим пројектом. Плаћа се по комаду монтираног вентила.				
	ПП25 (Ø20)	kom.	25	1.200,00	30.000,00
	ПП20 (Ø15)	kom.	101	1.060,00	107.060,00

Бр.	Опис радова	Јед. мере	Количина	Јединична цена (дин)	Цена (дин)
			А	Б	АхБ
3/3.3.3.4.2.1.5	Набавка, транспорт и монтажа месинганих равних пропусних вентила са огранком за пражњење мреже који су предвиђени на местима датим пројектом. Плаћа се по комаду монтираног вентила.				
	ПП40 (Ø32)	kom.	4	2.000,00	8.000,00
	ПП32 (Ø25)	kom.	1	1.400,00	1.400,00
3/3.3.3.4.2.1.6	Извршити набавку, транспорт и монтажу угаоних "ЕК" вентила. Плаћа се по комаду монтираног вентила.				
	Ø 15	kom.	209	700,00	146.300,00
3/3.3.3.4.2.1.7	Извршити набавку, транспорт и монтажу пропусних вентила са точком на местима датим пројектом. Плаћа се по комаду монтираног вентила.				
	ПП40 (Ø32)	kom.	4	2.340,00	9.360,00
	ПП32 (Ø25)	kom.	1	1.600,00	1.600,00
3/3.3.3.4.2.1.8	Извршити набавку и монтажу термичке изолације типа Armaflex или одговарајуће на водоводној мрежи у слободним просторима и вертикалама. Обрачунава се и плаћа по метру дужном.				
	Ø 40	m'	68,00	247,00	16.796,00
	Ø 32	m'	80,00	222,00	17.760,00
	Ø 25	m'	218,00	206,00	44.908,00
	Ø 20	m'	390,00	188,00	73.320,00
				УКУПНО МОНТАЖНИ РАДОВИ:	**2.339.844,00**
3/3.3.3.4.2.2.	**ОСТАЛИ РАДОВИ**				
3/3.3.3.4.2.2.1	Извршити испирање и испитивање монтиране водоводне мреже на пробни притисак према датим упутствима. Потребну количину воде за испитивање обезбеђује Извођач. Обрачунава се и плаћа по метру дужном цевовода.	m'	1.252,00	150,00	187.800,00
3/3.3.3.4.2.2.2	Извршити дезинфекцију монтиране и испитане водоводне мреже у објекту према важећим прописима. Обрачунава се и плаћа по метру дужном цевовода.	m'	1.252,00	150,00	187.800,00
3/3.3.3.4.2.2.3	После извршене дезинфекције извршити испитивање узорака воде из новомонтиране водоводне мреже у хигијенском заводу - на исправност за пиће. Плаћа се по испостављеном рачуну.	kom.	1	24.100,00	24.100,00
				УКУПНО ОСТАЛИ РАДОВИ:	**399.700,00**

3/3.3.3.4.2. ВОДОВОД РЕКАПИТУЛАЦИЈА

3/3.3.3.4.2.1.	**МОНТАЖНИ РАДОВИ**	**2.339.844,00**
3/3.3.3.4.2.2.	**ОСТАЛИ РАДОВИ**	**399.700,00**
	УКУПНО (дин):	**2.739.544,00**

Бр.	Опис радова	Јед. мере	Количина	Јединична цена (дин)	Цена (дин)
			А	Б	АхБ
3/3.3.3.4.3.	**САНИТАРНИ УРЕЂАЈИ**				
3/3.3.3.4.3.1.	Извршити набавку, транспорт и монтажу комплет ВЦ шоље. Комплет се састоји од: - конзолне керамичке WЦ шоље I класе, за 6 лит испирање, с демонтажним седиштем и поклопцем; - монтажног инсталацијског елемента за WЦ шољу висине уградње 112 цм с нискошумним уградним водокотлићем и двоколичинском металном Cr-Ni типком за активирање испирања са штедном стоп функцијом. Позицијом обухваћена и четка за ВЦ шољу. Плаћа се по комаду комплет монтирано.	kom.	37	45.000,00	1.665.000,00
3/3.3.3.4.3.2.	Извршити набавку, транспорт и монтажу ВЦ комплета, I класе, и то: клозетску шољу, клозетску даску са поклопцем од пуне пластике, снабдевену са доње стране са најмање два гумена одбојника, ниски испирач повезан са шољом пластичном цеви ø32 мм са обујмицом и гуменим одбојником,и четком за ВЦ шољу. Плаћа се по монтираном комаду.				
	горњи одвод	kom.	4	11.945,00	47.780,00
	доњи одвод	kom.	2	11.945,00	23.890,00
3/3.3.3.4.3.3.	Извршити набавку, транспорт и монтажу комплет ВЦ шоље за хендикепиране особе, са неопходном опремом за уградњу, бешумним водокотлићем као и помоћним држачима око ње. Позицијом обухваћена и четка за ВЦ шољу. Плаћа се по монтираном комаду.	kom.	2	80.650,00	161.300,00
3/3.3.3.4.3.4.	Извршити набавку, транспорт и монтажу држача роло тоалет папира, I класе. Обрачунава се и плаћа по монтираном комаду.	kom.	45	1.225,00	55.125,00
3/3.3.3.4.3.5.	Извршити набавку, транспорт и монтажу комплет умиваоника од фајанса, I класе. Шкољка мора бити снабдевена отвором за одвод, преливом и чепом за затварање одводног отвора. Испод шкољке монтирати хромирани сифон и спојити га са канализацијом. Спој прекрити никлованом розетном. Качење и фиксирање извршити путем жабица или шрафова уз претходну уградњу пластичних типлова. Обрачунава се и плаћа по монтираном комаду.				
	стандардни умиваоници дим.55*46 цм	kom.	63	8.100,00	510.300,00

Бр.	Опис радова	Јед. мере	Количина	Јединична цена (дин)	Цена (дин)
			А	Б	АхБ
3/3.3.3.4.3.6.	Извршити набавку, транспорт и монтажу комплет умиваоника од фајанса за хендикепиране заједно са славином за предмешану воду са мешачем и продуженом ручком за активацију. Позиција обухвата и одливни вентил и пластични сифон, месингане завртње и пластичне типлове за повезивање са зидом. Обрачунава се и плаћа по монтираном комаду, укључујући и батерију.	kom.	2	36.000,00	72.000,00
3/3.3.3.4.3.7.	Извршити набавку, транспорт и монтажу никловане једноручне батерије за топлу и хладну воду за умиваоник , I класе. Обрачунава се и плаћа по монтираном комаду. стојећа славина за топлу и хладну воду	kom.	63	7.018,00	442.134,00
3/3.3.3.4.3.8.	Извршити набавку, транспорт и монтажу огледала вел.60/40 цм у раму изнад умиваоника, I класе . Обрачунава се и плаћа по монтираном комаду.	kom.	65	4.500,00	292.500,00
3/3.3.3.4.3.9.	Извршити набавку и монтажу кермичког етажера изнад умиваоника. Обрачунава се и плаћа по монтираном комаду.	kom.	65	1.800,00	117.000,00
3/3.3.3.4.3.10.	Извршити набавку, транспорт и монтажу држача-дозатора течног сапуна од пластике, код умиваоника. Обрачунава се и плаћа по монтираном комаду.	kom.	65	2.800,00	182.000,00
3/3.3.3.4.3.11.	Набавка, транспорт и монтажа металног држача папирних убруса код умиваоника. Плаћа се по монтираном комаду.	kom.	65	2.600,00	169.000,00
3/3.3.3.4.3.12.	Извршити набавку, транспорт и монтажу подних сливника са уграђеним сифоном и са решетком. Испод и око сливника извести хидроизолацију и повезати је са хидроизолацијом пода. Плаћа се по комаду монтираног сливника. ø50	kom.	46	2.600,00	119.600,00
3/3.3.3.4.3.13.	Извршити набавку и монтажу судопере са коритом од ростфраја уграђеног у дрвени ормарић, са повезивањем на инсталације водовода и канализације. Обрачунава се и плаћа по монтираном комаду. једноделна судопера	kom.	9	15.500,00	139.500,00
3/3.3.3.4.3.14.	Извршити набавку и монтажу једноручне батерије за судоперу I класе. Обрачунава се и плаћа по монтираном комаду.	kom.	9	8.500,00	76.500,00

Бр.	Опис радова	Јед. мере	Количина	Јединична цена (дин)	Цена (дин)
			А	Б	АхБ
3/3.3.3.4.3.15.	Извршити набавку, транспорт и монтажу туш кабине са туш кадом, I класе димензија 80*80 цм. Уз каду се дају: челични носач каде за уградњу, одливни вентил, преливно колено, цев за везу одливног и преливног колена на подну ливену решетку. Пре уграђивања прикључка, шлиц у поду и отвор за решетку добро очистити и премазати два пута врућим битуменом. Заливање шлица и отвора око решетке извршити цементним малтером. Пре предаје од стране извођача када се мора заштитити одговарајућим дрвеним поклопцем, а одлив затворити чепом и лепљивом хартијом. Обрачунава се и плаћа по уграђеном комаду.	kom.	10	32.000,00	320.000,00
3/3.3.3.4.3.16.	Извршити набавку, транспорт и монтажу зидне батерије за каду, са шипком за фиксирање туша и ручним тушем. Батерија и пратећа опрема су I класе. Плаћа се по монтираном комаду. зидна батерија за каде	kom.	10	7.625,00	76.250,00
3/3.3.3.4.3.17.	Извршити набавку, транспорт и монтажу сапуњаре за каду са држачем за излаз из каде,I класе. Плаћа се по монтираном комаду.	kom.	10	2.859,00	28.590,00
3/3.3.3.4.3.18.	Извршити набавку, транспорт и монтажу металног држача пешкира код каде, I класе. Плаћа се по монтираном комаду.	kom.	10	1.376,00	13.760,00
3/3.3.3.4.3.19.	Набавка комплетне зидне јединице (уградне-напајање ½") за испирање индивидуалних писоара са временском регулацијом протока, заједно са: - зидним писоаром за скривени увод воде и за скривени сифон - скривеном везом ½" од испирача до писоара - гуменим уводником Ø35 мм - ПВЦ скривеним хоризонталним сифоном - холендером за повезивање на инсталацију. Плаћа се по монтираном комплету.	ком	12	45.900,00	550.800,00
3/3.3.3.4.3.20.	Извршити набавку, транспорт и монтажу трокадера, који се састоји од: керамичке шоље са доњим одводом и никлованом покретном решетком, високомонтажног водокотлића и батерије за топлу и хладну воду. Извршити повезивање на водовод и канализацију. Плаћа се по монтираном комаду.	ком	8	42.000,00	336.000,00

Бр.	Опис радова	Јед. мере	Количина	Јединична цена (дин)	Цена (дин)
			А	Б	АхБ
3/3.3.3.4.3.21.	Извршити набавку, транспорт и монтажу електричног бојлера са повезивањем на инсталације водовода и електрике. Бојлер мора да има сигурносни вентил, I класе.Плаћа се по монтираном комаду.				
	80л-вертикални	kom.	14	21.000,00	294.000,00
	80л-хоризонтални	kom.	7	21.000,00	147.000,00
	50л	kom.	12	15.000,00	180.000,00
	30л	kom.	5	12.000,00	60.000,00
	10л-проточни	kom.	7	10.000,00	70.000,00
3/3.3.3.4.3.22.	Набавка, транспорт и монтажа холендер славине пречника 15мм на месту које је предвиђено пројектом. Плаћа се по комаду.	kom.	10	650,00	6.500,00
3/3.3.3.4.3.23.	Извршити набавку и монтажу мат инокс вратанаца димензија 20х20цм за уградњу на местима ревизионих комада. Вратанца анкеровати у зид. Обрачунава се по монтираном комаду	kom.	50	1.605,00	80.250,00
3/3.3.3.4.3.24.	Набавка, транспорт и монтажа антивандал славине код дворишне чесме по избору Инвеститора, одговарајућег венила пречника 20мм, сливника пречника 75 мм и челично поцинковане цеви (дужине 2,50м) пречника 20мм. Позицијом обухваћен сав неопходан рад и материјал неопходан за правилно повезивање на ВИК инсталације Обрачунава се по монтираном комаду	kom	1	22.000,00	22.000,00
3/3.3.3.4.3.25.	Извршити набавку и монтажу ревизионих поклопаца на канализационој мрежи, на отворима за чишћење мреже-тзв. "прочистки". Поклопци су од ЛГ материјала са одговарајућим рамом гасно и водонепорпусни. Плаћа се по монтираном комаду .	kom	6	17.820,00	106.920,00

УКУПНО САНИТАРНИ УРЕЂАЈИ:	**6.365.699,00**

3/3.2.4.4. ИНСТАЛАЦИЈЕ У ОБЈЕКТУ

ЗБИРНА РЕКАПИТУЛАЦИЈА

3/3.3.3.4.1.	**ФЕКАЛНА КАНАЛИЗАЦИЈА**	**2.152.696,00**
3/3.3.3.4.2.	**ВОДОВОД**	**2.739.544,00**
3/3.3.3.4.3.	**САНИТАРНИ УРЕЂАЈИ**	**6.365.699,00**
	УКУПНО (дин):	**11.257.939,00**

ПРУГА БЕОГРАД - СУБОТИЦА - ДРЖАВНА ГРАНИЦА (КЕЛЕБИЈА)
ДЕОНИЦА ПРУГЕ НОВИ САД - СУБОТИЦА - ДРЖАВНА ГРАНИЦА (КЕЛЕБИЈА)

3/3.3.3.1. Пројекат хидротехничких инсталација комплекса железничке станице Суботица путничка - објекат станичне зграде

ЗБИРНА РЕКАПИТУЛАЦИЈА

3/3.3.3.1.	ПРИПРЕМНИ РАДОВИ	1.350.250,00
3/3.3.3.2.	СПОЉНЕ ИНСТАЛАЦИЈЕ КАНАЛИЗАЦИЈЕ	31.987.240,36
3/3.3.3.3.	СПОЉНЕ ИНСТАЛАЦИЈЕ ВОДОВОДА	23.866.726,47
3/3.3.3.4.	ИНСТАЛАЦИЈЕ У ОБЈЕКТУ	11.257.939,00

	68.462.155,83
ВРЕДНОСТ ПДВ-а	13.692.431,17
УКУПНО ДИНАРА са ПДВ-ом	82.154.586,99

Београд, април 2021.

Одговорни пројектант

Душица Мајсторовић, дипл.инж.грађ.

3/3.3.3.2.6.2.
ПРЕДМЕР И ПРЕДРАЧУН
објекат ЕТП

ПРЕДМЕР И ПРЕДРАЧУН РАДОВА

ПРУГА БЕОГРАД - СУБОТИЦА - ДРЖАВНА ГРАНИЦА (КЕЛЕБИЈА)
ДЕОНИЦА ПРУГЕ НОВИ САД - СУБОТИЦА - ДРЖАВНА ГРАНИЦА (КЕЛЕБИЈА)

3/3.3.3 -Пројекат хидротехничких инсталација комплекса зграде ЕТП - деоница контактне мреже Суботица и приступног пута са утовар и истовар пратећих аутомобила

Бр.	Опис радова	Јед. мере	Количина	Јединична цена (дин)	Цена (дин)
			А	Б	АхБ
3/3.3.3.1.	**ПРИПРЕМНИ РАДОВИ**				
3/3.3.3.1.1.	Обележавање трасе. Пре почетка радова извршити геодетско снимање трасе као и свих других објеката. Плаћа се по m' комплетно снимљене трасе.	m'	680,00	100,00	68.000,00
3/3.3.3.1.2.	Демонтажа постојеће спољне водоводне мреже, прикључка на улични водовод, као и водомерног шахта који више неће бити у функцији. Плаћа се паушално.	pauš.			80.000,00
				УКУПНОН ПРИПРЕМНИ РАДОВИ:	**148.000,00**

Бр.	Опис радова	Јед. мере	Количина	Јединична цена (дин)	Цена (дин)
3/3.3.3.2.	**СПОЉНЕ ИНСТАЛАЦИЈЕ КАНАЛИЗАЦИЈЕ**				
3/3.3.3.2.1.	**ЗЕМЉАНИ РАДОВИ**				
3/3.3.3.2.1.1.	Машински и ручни ископ рова у материјалу II и III категорије за полагање канализационе цеви. Ширина рова у дну дата је у табелама ископа. Дубина рова дата је у подужним профилима. Ископ извршити у свему према приложеним цртежима, техничким прописима и упутствима Надзорног органа. Бочне стране рова морају бити правилно одсечене, а дно рова фино испланирано са падом датим у пројекту. Приликом ископа земљу одбацити мин. 1м од ивице рова. Плаћа се по m³ ископаног земљишта у зависности од дубине рова.				
	фекална канализација				
	0 - 2 m				
	машински ископ 80%	m³	114,08	600,00	68.448,00
	ручни ископ 20%	m³	28,52	1.350,00	38.502,00
	2 - 4 m				
	машински ископ 80%	m³	16,53	900,00	14.877,00
	ручни ископ 20%	m³	4,13	1.500,00	6.195,00
	кишна канализација				
	0 - 2 m				
	машински ископ 80%	m³	481,09	600,00	288.654,00
	ручни ископ 20%	m³	120,27	1.350,00	162.364,50
	зауљена канализација				
	0 - 2 m				
	машински ископ 80%	m³	35,42	600,00	21.252,00
	ручни ископ 20%	m³	8,86	1.350,00	11.961,00
	2 - 4 m				
	машински ископ 80%	m³	2,71	900,00	2.439,00
	ручни ископ 20%	m³	0,68	1.500,00	1.020,00

Бр.	Опис радова	Јед. мере	Количина	Јединична цена (дин)	Цена (дин)
			А	Б	АхБ
3/3.3.3.2.1.2.	Планирање дна рова. Извршити фино планирање дна рова у свему према котама и падовима из подужних профила. Обрачун по m² .				
	фекална канализација	m²	75,20	113,00	8.497,60
	кишна канализација	m²	342,70	113,00	38.725,10
	зауљена канализација	m²	22,14	113,00	2.501,82
3/3.3.3.2.1.3.	Набавка, транспорт и уграђивање песка испод (постељица), са стране и изнад цеви.После постављања цеви на постељицу и завршеног испитивања на водоиздржљивост,извршити затрпавање цеви до 10 цм испод цеви и изнад темена цеви. Насипање вршити ручно са истовременим подбијањем испод цеви и набијањем слојева ручним набијачима. Највећа величина зрна песка не сме прећи гранулацију од 3мм. Плаћа се по m³ уграђеног песка.				
	фекална канализација	m²	27,33	1.745,00	47.690,85
	кишна канализација	m²	120,29	1.745,00	209.906,05
	зауљена канализација	m²	7,48	1.745,00	13.052,60
3/3.3.3.2.1.4.	После завршеног испитивања канализације на вододрживост извршити ручно затрпавање рова. Затрпавање вршити природним шљунком или земљом (уколико је траса у зеленој површини) у слојевима од 30цм уз потпуно набијање и истовремено вађење подграде рова. Највећа величина зрна (комада) материјала за затрпавање не сме прећи границу од 30мм.Затрпавање рова почети тек по одобрењу Надзорног органа. Набијање вршити до збијености од 95% од лабораторијске збијености по Проктору. Плаћа се по m³ материјала уграђеног у ров.				
	фекална канализација				
	природни шљунак	m³	126,51	2.980,00	376.999,80
	кишна канализација				
	природни шљунак	m³	593,49	2.980,00	1.768.600,20
	зауљена канализација				
	природни шљунак	m³	35,30	2.980,00	105.194,00
3/3.3.3.2.1.5.	Израда слоја (дебљине 10 цм) од шљунка испод доње плоче ревизионог силаза и сепаратора. Плаћа се по m³ уграђеног материјала.				
	фекална канализација	m³	1,05	2.980,00	3.129,00
	кишна канализација	m³	1,05	2.980,00	3.129,00
	зауљена канализација	m³	0,21	2.980,00	625,80
3/3.3.3.2.1.6.	Материјал из ископа одвести на депонију коју назначи Надзорни орган. У цену улази утовар, транспорт, истовар и грубо разастирање материјала по депонији. Плаћа се по m³ превезеног материјала до 5км.				
	фекална канализација	m³	163,26	500,00	81.630,00
	кишна канализација	m³	713,78	500,00	356.890,00
	зауљена канализација	m³	47,67	500,00	23.835,00

Бр.	Опис радова	Јед. мере	Количина	Јединична цена (дин)	Цена (дин)
			А	Б	АхБ
3/3.3.3.2.1.7.	Црпљење воде из рова. Евентуалне подземне, атмосферске или воде другог порекла црпити из рова технологијом коју предложи Извођач радова на бази сопствене техничке опремљености и услова на терену (геомеханике тла). Потребно је обезбедити да се радови изводе у сувом. Плаћа се паушално. **Напомена: Коначна цена ће се добити након усвајања технологије снижавања нивоа подземне воде од стране понуђача.**	pauš.			30.000,00
				УКУПНО ЗЕМЉАНИ РАДОВИ:	**3.686.119,32**
3/3.3.3.2.2.	**РАЗУПИРАЊЕ РОВА**				
3/3.3.3.2.2.1.	Разупурање рова. Разупирање извршити за дубине преко 1м' рова обострано, водећи рачуна да се разупирањем осигура несметан рад, сигурност радника и самог ископа. Подграђивање вршити паралелно са напредовањем ископа. Обрачун се врши по m² разупрте површине. дрвена				
	фекална канализација	m²	360,44	600,00	216.264,00
	кишна канализација	m²	1479,64	600,00	887.784,00
	зауљена канализација	m²	109,08	600,00	65.448,00
				УКУПНО РАЗУПИРАЊЕ РОВА:	**1.169.496,00**
3/3.3.3.2.3.	**МОНТАЖНИ РАДОВИ**				
3/3.3.3.2.3.1.	Набавка, транспорт, разношење дуж рова и монтажа у рову канализационих цеви. Цеви пажљиво положити на претходно припремљену постељицу од песка и дотерати по правцу и нивелети према пројекту. Радове извести у свему према техничким прописима према врсти цеви, приложеним цртежима и упутствима Надзорног органа. У цену улази сав материјал са растуром, разношење цеви дуж рова, преглед сваке цеви и спојнице, спуштање у ров на слој песка и спајање цеви. Плаћа се по m' комплетно монтираних цеви у зависности од пречника.				
	ПВЦ канализационе цеви				
	фекална канализација				
	SN8 Ø 200mm	m'	70,00	2.790,00	195.300,00
	SN8 Ø 160mm	m'	18,00	2.200,00	39.600,00
	SN8 Ø 110mm	m'	6,00	1.500,00	9.000,00
	кишна канализација				
	SN8 Ø 315mm	m'	45,00	6.840,00	307.800,00
	SN8 Ø 250mm	m'	134,00	4.318,00	578.612,00
	SN8 Ø 200mm	m'	161,00	2.500,00	402.500,00
	SN8 Ø 160mm	m'	115,00	2.200,00	253.000,00
	SN8 Ø 125mm	m'	19,00	1.700,00	32.300,00
	зауљена канализација				
	SN8 Ø 160mm	m'	24,00	2.200,00	52.800,00
	ЛГ цеви за олучне вертикале Ø125	m'	12,00	5.500,00	66.000,00

Бр.	Опис радова	Јед. мере	Количина	Јединична цена (дин)	Цена (дин)
			А	Б	АхБ
3/3.3.3.2.3.2.	Набавка, транспорт и монтажа цеви од полиестера ДН300 класе носивости 20000N/m2 у коју се полаже радна ПВЦ цев. Позицијом обухваћена и израда еластичне испуне око цеви. Обрачун по м'.	m'	20,00	18.000,00	360.000,00
3/3.3.3.2.3.3.	Набавка, транспорт и монтажа олучне вертикале за одводњавање перонске надстрешнице. Позицијом је обухваћен комплетан рад и материјал за постављање једне вертикале, у свему према детаљу у пројекту.Сви делови и сама цев су типа као Geberit, или одговарајуће, за пречник Ø110. Плаћа се по комплету за једну олучну вертикалу у стубовима надстрешнице.	ком.	2	32.500,00	65.000,00
3/3.3.3.2.3.4.	Набака, транспорт и монтажа сепаратора лаких нафтних деривата типа ACO Oleopator-P-FST NS3 ST600, или одговарајуће. Сепаратор мора бити називне величин NS3(протока 3l/s) са интегрисаним таложником капацитета 670l. Сепаратор има ефикасност издвајања лаких нафтних деривата у излатној води до 5mg/l. Запремина издвојених лаких течности сс 240 литара, док је укупна запремина сс 950 литара. Улив и излив из сепаратора су DN 100. Сепаратор се испоручује са поклопцем према SRPS EN 124 класе носивости Ц250. Сепаратор мора имати сигурносни пловак баждарен на специфичну тежину лаких течности, као и коалесцентни елемент који се може за потребе чиђћења и одржавања извадити. Уливни и изливни елементи сепаратора морају бити израђени од PEHD. Плаћа се по комаду комплетно монтираног сепаратора.	kom.	1	450.000,00	450.000,00
3/3.3.3.2.3.5.	Набавка и монтажа канала за линијско одводњавање атмосферских вода, система ACO MONOBLOCK RD 150 V или одговарајуће. Монолитно тело канала од полимер бетона натур боје са отворима у облику решетке. Грађевинска дужина 100 цм, грађевинска ширина 21 цм, светла ширина 15 цм, укупна висина 38 цм за Тип 10.0, за класу оптерећења Ф900 Канал се уграђује полагањем на бетонску подлогу марке Ц 20/25 у складу са упутством произвођача. Горњи руб канала се изводи у нивоу 2 - 5мм испод коте готове завршне околне површине. Све са прибором за монтажу до потпуне функционалности.				
	канал F900	m'	13,00	12.480,00	162.240,00
	Пратећи елементи за тип ACO MONOBLOCK RD 150 V				
	1. ревизиони елемент	kom.	3	15.600,00	46.800,00
	2. чеони поклопац	kom.	3	4.320,00	
	3.чеони поклопац са изливом са хоризонталним изводом ДН150	kom.	3	4.920,00	14.760,00

Бр.	Опис радова	Јед. мере	Количина	Јединична цена (дин)	Цена (дин)
			А	Б	АхБ
3/3.3.3.2.3.6.	Набавка, транспорт и монтажа канала типа XTRA DRAIN X150C или одговарајуће,са решетком од композита за класу оптерећења Ц250. Плаћа се по м1 изведеног канала,				
	канал	m'	236,00	11.000,00	2.596.000,00
	чеони поклопац	kom.	4	3.200,00	12.800,00
	чеони поклопац са изливом	kom.	7	3.600,00	25.200,00
3/3.3.3.2.3.7.	Улични сливник. У цену улази набавка, транспорт и монтажа тела сливника од армираног бетона MB30 и кишне решетке (тип Т1) са оквиром UP-1, од нодуларног лива према стандарду EN124, носивости D400. Плаћа се по комаду комплетно монтираног сливника.	kom.	5	21.000,00	105.000,00
3/3.3.3.2.3.8.	Набавка, транспорт и уградња ливено-гвоздених пењалица ДИН1212. Плаћа се по комаду уграђених пењалица.	kom.	118	1.100,00	129.800,00
3/3.3.3.2.3.9.	Ливено-гвоздени поклопци. Набака, транспорт и монтажа ливено-гвоздених поклопаца за шахтове 625мм , за класу оптерећења Ц250, за ревизионе силазе. Поклопац са оквиром се монтира на армирано бетонски прстен на врху шахта. Плаћа се по комаду комплетно монтираног поклопца.	kom.	18	22.000,00	396.000,00
3/3.3.3.2.3.10.	Набавка, транспорт и монтажа ЛГ олучњака са поклопцем и кофицом за муљ. Обрачун по комаду уграђеног олучњака.				
	Ø 125 мм	kom.	3	9.800,00	29.400,00

УКУПНО МОНТАЖНИ РАДОВИ:	**6.329.912,00**

Бр.	Опис радова	Јед. мере	А	Б	АхБ
3/3.3.3.2.4.	**БЕТОНСКИ И АРМИРАНО- БЕТОНСКИ РАДОВИ**				
3/3.3.3.2.4.1.	Израда округлих ревизионих силаза Ø100cm, од готових монтажних елемената од армираног водонепропусног бетона МБ40. У цену се рачуна: набавка, транспорт и монтажа готових бетонских прстенова за заједно са завршним конусним прстеном. Плаћа се по m' изведеног ревизионог окна са свим утрошцима материјала и радне снаге.				
	фекална канализација	m'	8,68	18.600,00	161.448,00
	кишна канализација	m'	24,70	18.600,00	459.420,00
	зауљена канализација	m'	1,97	18.600,00	36.642,00

Бр.	Опис радова	Јед. мере	Количина	Јединична цена (дин)	Цена (дин)
			А	Б	АхБ
3/3.3.3.2.4.2.	Бетонирање доњих плоча ревизионих силаза. Набавка, транспорт, справљање, уградња и нега армираног бетона МБ 30 за израду доњих плоча ревизионих силаза. Монтажа и демонтажа оплате. Малтерисање дна цементним малтером у два слоја, са глачањем другог слоја до црног сјаја. Све ове радове извести према важећим прописима Плаћа се по m³ уграђеног бетона.				
	фекална канализација	m³	1,24	18.000,00	22.320,00
	кишна канализација	m³	4,03	18.000,00	72.540,00
	зауљена канализација	m³	0,31	18.000,00	5.580,00
3/3.3.3.2.4.3.	Израда прстена од армираног бетона МБ30 унутрашњег пречника 62,5цм, за поклопац ревизионог окна. Плаћа се по комаду комплетно изведеног бетонског прстена.				
	фекална канализација	kom.	4	8.000,00	32.000,00
	кишна канализација	kom.	13	8.000,00	104.000,00
	зауљена канализација	kom.	1	8.000,00	8.000,00
3/3.3.3.2.4.4.	Мршав бетон МБ 15, дебљине 10.0 цм, испод доње плоче ревизионих силаза и сепаратора. Обрачун по m³ бетона.				
	фекална канализација	m³	0,84	11.908,00	10.002,72
	кишна канализација	m³	2,73	11.908,00	32.508,84
	зауљена канализација	m³	0,21	11.908,00	2.500,68
3/3.3.3.2.4.5.	Бетонска постељица од армираног бетона МБ30 а у коју се полаже канал са решетком.	m³	42,48	12.000,00	509.760,00
				УКУПНО БЕТОНСКИ РАДОВИ:	**1.456.722,24**
3/3.3.3.2.5.	**ОСТАЛИ РАДОВИ**				
3/3.3.3.2.5.1.	Испитивање канализационих цеви на вододрживост према приложеном упутству. Плаћа се по m' испитаног цевовода.	m'	547,00	215,00	117.605,00
3/3.3.3.2.5.2.	Геодетско снимање спољне фекалне канализације извршити по извршеном пријему канализације и то: положај ревизионих окана, њихова растојања (дужине деоница), пречник цеви по деоницама, коте дна ревизионих окана, као и коте дна и пречнике свих цеви које се појављују у ревизионом окну. Плаћа се по m' комплетно снимљене мреже.	m'	547,00	300,00	164.100,00
3/3.3.3.2.5.3.	Испирање канала са одстрањивањем свих грубих предмета и прљавштине. Испирање се врши помоћу аутоцистерни. Плаћа се по m' канала.	m'	547,00	215,00	117.605,00
				УКУПНО ОСТАЛИ РАДОВИ:	**399.310,00**

3/3.3.3.2. СПОЉНЕ ИНСТАЛАЦИЈЕ КАНАЛИЗАЦИЈЕ		
ЗБИРНА РЕКАПИТУЛАЦИЈА		
3/3.3.3.2.1.	**ЗЕМЉАНИ РАДОВИ**	**3.686.119,32**
3/3.3.3.2.2.	**РАЗУПИРАЊЕ РОВА**	**1.169.496,00**
3/3.3.3.2.3.	**МОНТАЖНИ РАДОВИ**	**6.329.912,00**
3/3.3.3.2.4.	**БЕТОНСКИ И АРМИРАНО - БЕТОНСКИ РАДОВИ**	**1.456.722,24**
3/3.3.3.2.5.	**ОСТАЛИ РАДОВИ**	**399.310,00**
	УКУПНО (дин):	**13.041.559,56**

Бр.	Опис радова	Јед. мере	Количина	Јединична цена (дин)	Цена (дин)
3/3.3.3.3.	**СПОЉНЕ ИНСТАЛАЦИЈЕ ВОДОВОДА**				
3/3.3.3.3.1.	**ЗЕМЉАНИ РАДОВИ**				
3/3.3.3.3.1.1.	Машински и ручни ископ рова у материјалу II и III категорије за полагање водоводних цеви. Ширина рова у дну дата је у табелама ископа. Дубина рова дата је у подужним профилима. Ископ извршити у свему према приложеним цртежима, техничким прописима и упутствима Надзорног органа. Бочне стране рова морају бити правилно одсечене, а дно рова фино испланирано са падом датим у пројекту. Приликом ископа земљу одбацити мин. 1m од ивице рова. Плаћа се по m³ ископаног земљишта у зависности од дубине рова.				
	0 - 2 м				
	машински ископ	m³	91,37	600,00	54.822,00
	ручни ископ	m³	22,84	1.350,00	30.834,00
3/3.3.3.3.1.2.	Планирање дна рова и дна шахта. Извршити фино планирање дна рова и дна шахта у свему према котама и падовима из подужних профила. Обрачун по m² .	m²	88,88	113,00	10.043,44
3/3.3.3.3.1.3.	Набавка, транспорт и уграђивање песка испод, са стране и изнад цеви. После постављања цеви на постељицу и завршеног испитивања на водоиздржљивост извршити затрпавање цеви до 10cm испод цеви и изнад темена цеви. Насипање вршити ручно са истовременим подбијањем испод цеви и набијањем слојева ручним набијачима. Највећа величина зрна песка не сме прећи гранулацију од 3mm. Плаћа се по m³ уграђеног песка у ров.	m³	21,03	1.745,00	36.697,35

Бр.	Опис радова	Јед. мере	Количина	Јединична цена (дин)	Цена (дин)
			А	Б	АхБ
3/3.3.3.3.1.4.	После завршеног испитивања на пробни притисак и насипања, извршити ручно затрпавање рова . Затрпавање вршити природним шљунком или земљом (уколико је траса у зеленој површини) у слојевима од 30cm уз потпуно набијање и истовремено вађење подграде рова. Максимална величина зрна материјала за затрпавање не сме прећи гранулацију од 30mm. Затрпавање рова почети тек по одобрењу Надзорног органа. Набијање вршити до збијености од 95% од лаб.збијености по Проктору. У цену је урачунато претходно затрпавање ради осигурања цевовода при испитивању на пробни притисак. Плаћа се по m³ материјала уграђеног у ров.				
	шљунак	m³	36,49	2.980,00	108.740,20
	земља од ископа	m³	39,92	375,00	14.970,00
3/3.3.3.3.1.5.	Израда тампон слоја (дебљине 10 цм) од шљунка испод доње плоче шахта. Плаћа се по m³ уграђеног материјала.	m³	4,13	2.980,00	12.307,40
3/3.3.3.3.1.6.	Материјал из ископа одвести на депонију коју назначи Надзорни орган. У цену улази утовар, транспорт, истовар и грубо разастирање материјала по депонији. Плаћа се по m³ превезеног материјала до 5км.	m³	70,50	500,00	35.250,00
3/3.3.3.3.1.7.	Црпљење воде из рова. Евентуалне подземне, атмосферске или воде другог порекла црпити из рова технологијом коју предложи Извођач радова на бази сопствене техничке опремљености и услова на терену (геомеханике тла). Потребно је обезбедити да се радови изводе у сувом. Плаћа се паушално. **Напомена: Коначна цена ће се добити након усвајања технологије снижавања нивоа подземне воде од стране понуђача.**	pauš.			15.000,00

УКУПНО ЗЕМЉАНИ РАДОВИ:	**318.664,39**

3/3.3.3.3.2.	**РАЗУПИРАЊЕ РОВА**				
3/3.3.3.3.2.1.	Разупурање рова. Разупирање рова извршити за дубине преко 1м` обострано, водећи рачуна да се разупирањем осигура несметан рад, сигурност радника и самог ископа. Подграђивање вршити паралелно са напредовањем ископа. Грађа за подграду мора бити здрава и квалитетна. Обрачун се врши по m² разупрте површине. древна подграда	m²	242,10	600,00	145.260,00

УКУПНО РАЗУПИРАЊЕ РОВА:	**145.260,00**

Бр.	Опис радова	Јед. мере	Количина	Јединична цена (дин)	Цена (дин)
			А	Б	АхБ
3/3.3.3.3.3.	**МОНТАЖНИ РАДОВИ**				
3/3.3.3.3.3.1.	Набавка, транспорт, разношење дуж рова и монтажа у рову водоводних цеви по пројекту. Цеви пажљиво положити на претходно припремљену постељицу од песка и дотерати по правцу и нивелети према пројекту. Радове извести у свему према техничким прописима према врсти цеви, приложеним цртежима и упутствима Надзорног органа. У цену улази сав материјал са растуром, разношење цеви дуж рова, преглед сваке цеви и спојнице, спуштање у ров на слој песка и спајање цеви. Плаћа се по m' комплетно монтираних цеви у зависности од пречника.				
	<u>ПЕ цеви за радне притиске 10 бара</u>				
	Ø75mm (DN65)	m'	12,00	900,00	10.800,00
	Ø63mm (DN50)	m'	64,00	750,00	48.000,00
	Ø50mm (DN40)	m'	21,00	630,00	13.230,00
	Ø40mm (DN32)	m'	32,00	550,00	17.600,00
	Ø25mm (DN20)	m'	4,00	400,00	1.600,00
3/3.3.3.3.3.2.	Набавка, транспорт и уградња затварача са точком за уградњу у шахт и са уградбеном гарнитуром за монтажу ван шахта, за радни притисак од 10 бара. После извршене монтаже, затвараче прегледати и испитати по пропису. Све радове извести према пројекту, важећим прописима за ову врсту радова и упутствима Надзорног органа. Плаћа се по комаду комплетно монтираног затварача у зависности од пречника.				
	Ø50mm + UG. (прикључак на спољни водовод)	kom.	1	25.000,00	25.000,00
	Ø50mm	kom.	2	13.730,00	27.460,00
	хватач нечистоће Ø50mm	kom.	1	6.455,00	6.455,00
3/3.3.3.3.3.3.	Набавка, транспорт и уградња водомера у водомерном шахту. Плаћа се по комаду комплетно уграђеног водомера.				
	комбиновани водомер Ø50/20mm	kom.	1	107.600,00	107.600,00
3/3.3.3.3.3.4.	Ливено-гвоздени фазонски комади за НП 10 бара. Набавка, транспорт, разношење дуж рова и монтажа у рову. Све спојеве на прирубницу изведене ван шахтова, после завршеног испитивања на пробни притисак, премазати битуменом. Плаћа се по kg комплетно монтираног фазонског комада.	kg	75,00	812,00	60.900,00
3/3.3.3.3.3.5.	ПОЛИЕТИЛЕНСКИ ФАЗОНСКИ КОМАДИ НП 10 бара Набавка, транспорт, разношење дуж рова и монтажа у рову. Монтажу извести према шеми чворова. Обрачун по комаду комплетно изведено.				
	ТУЉАК ДН 50	kom.	3	2.100,00	6.300,00

Бр.	Опис радова	Јед. мере	Количина	Јединична цена (дин)	Цена (дин)
			А	Б	АхБ
3/3.3.3.3.6.	Ливено-гвоздени поклопац. Набака, транспорт и монтажа ливено-гвозденог поклопца за пројектовани водомерни шахт за класу оптерећења Ц250. Монтажу извести према пројекту и упутству Надзорног органа. Плаћа се по комаду уграђеног поклопца.	kom.	1	22.000,00	22.000,00
3/3.3.3.3.7.	Набавка, транспорт и уградња ливено-гвоздених пењалица ДИН1212. Плаћа се по комаду уграђених пењалица.	kom.	5	1.100,00	5.500,00
	УКУПНО МОНТАЖНИ РАДОВИ:				**352.445,00**
3/3.3.3.3.4.	**БЕТОНСКИ И АРМИРАНОБЕТОНСКИ РАДОВИ**				
3/3.3.3.3.4.1.	Мршав бетон МБ15, дебљине 10cm, испод доње плоче шахта.Обрачун по m3.	m³	0,65	11.908,00	7.740,20
3/3.3.3.3.4.2.	Израда горње, доње плоче и зидова шахтова бетонирањем на лицу места, од армираног бетона МБ30, водонепропустљивости В-4 и отпорности на мраз М-150. Обрачун по m3.	m³	6,75	21.000,00	141.750,00
3/3.3.3.3.4.3.	Бетонирање анкер блокова за цеви и фазонске комаде бетоном МБ15, у склопу доње плоче и на хоризонталним и вертикалним преломима водовода.Обрачун по m3.	m³	0,60	11.908,00	7.144,80
3/3.3.3.3.4.4.	Бетонско гвожђе. Позиција обухвата набавку, исправљање, сечење и савијање као и везивање арматуре . Плаћа се по kg уграђеног гвожђа. Б - 500	kg	750,00	120,00	90.000,00
3/3.3.3.3.4.5.	Набавка, транспорт и монтажа прстена од армираног бетона МВ30 унутрашњег пречника 62.5cm за поклопац водомерног окна. Плаћа се по комаду комплетно изведеног бетонског прстена.	kom.	1	8.000,00	8.000,00
3/3.3.3.3.4.6.	Израда хидроизолације (на бази битумена и каучука) бетонских површина које су у контакту са земљом, изводи се у два слоја. Плаћа се по m² готове, заштићене површине, а у цену улази набавка свог материјала, транспорт и рад на лицу места.	m²	32,00	1.250,00	40.000,00
	УКУПНО БЕТОНСКИ И АРМИРАНО-БЕТОНСКИ РАДОВИ:				**294.635,00**
3/3.3.3.3.5.	**ОСТАЛИ РАДОВИ**				
3/3.3.3.3.5.1.	Испитивање цевовода. После завршене монтаже цевовод испитати на пробни притисак према приложеном упутству. Плаћа се по m' цевовода без обзира на пречник.	m'	133,00	215,00	28.595,00
3/3.3.3.3.5.2.	Испирање и дезинфекција цевовода. После завршеног испитивања на пробни притисак и пријема мреже (цевовода), извршити дезинфекцију цевовода према приложеном упутству водовода. Плаћа се по m' дезинфикованог цевовода.	m'	133,00	215,00	28.595,00

Бр.	Опис радова	Јед. мере	Количина	Јединична цена (дин)	Цена (дин)
			А	Б	АхБ
3/3.3.3.3.5.3.	Снимање изведеног стања. Након комплетно завршене монтаже водоводне мреже извршити геодетско снимање цевовода, шахтова, кућних прикључака и других објеката на мрежи. Плаћа се по m' снимљеног цевовода.	m'	133,00	300,00	39.900,00
3/3.3.3.3.5.4.	Израда прикључка на спољну водоводну мрежу. Прикључак је пречника PE63mm, дужине према графичкој документацији. Прикључење се предвиђа на уличну водоводну мрежу . Плаћа се по комаду прикључка.	kom.	1	30.000,00	30.000,00

УКУПНО ОСТАЛИ РАДОВИ:	**127.090,00**

3/3.3.3.3. СПОЉНЕ ИНСТАЛАЦИЈЕ ВОДОВОДА
ЗБИРНА РЕКАПИТУЛАЦИЈА

3/3.3.3.3.1.	**ЗЕМЉАНИ РАДОВИ**	**318.664,39**
3/3.3.3.3.2.	**РАЗУПИРАЊЕ РОВА**	**145.260,00**
3/3.3.3.3.3.	**МОНТАЖНИ РАДОВИ**	**352.445,00**
3/3.3.3.3.4.	**БЕТОНСКИ И АРМИРАНОБЕТОНСКИ РАДОВИ**	**294.635,00**
3/3.3.3.3.5.	**ОСТАЛИ РАДОВИ**	**127.090,00**
	УКУПНО (дин):	**1.238.094,39**

3/3.3.3.4.	**ИНСТАЛАЦИЈЕ У ОБЈЕКТУ**				
3/3.3.3.4.1.	**КАНАЛИЗАЦИЈА**				
3/3.3.3.4.1.1.	**МОНТАЖНИ РАДОВИ**				
3/3.3.3.4.1.1.1	Извршити набавку, транспорт и монтажу пластичних трослојних ПП канализационих цеви, са свим одговарајућим фазонским деловима. Цеви у подплафонском разводу фиксирати челичним шелнама са гуменим улошком. Сва потребна штемовања и пробијања зидова од опеке и бетона не плаћају се одвојено већ су обухваћена ценом дужног метра цеви, заједно са зидраском обрадом отвора по проласку цеви. Недовршене делове мреже, везе за вертикале или санитарне објекте до њиховог уграђивања затворити привременим чеповима одговарајућег пречника. Све комплет завршено, спремно за употребу плаћа се по дужном метру монтиране и испитане мреже мерено по осовини цеви.				
	фекална канализација				
	Ø 110	m'	15,00	1.594,00	23.910,00
	Ø 75	m'	30,00	998,00	29.940,00
	Ø 50	m'	6,00	858,00	5.148,00

Бр.	Опис радова	Јед. мере	Количина	Јединична цена (дин)	Цена (дин)
			А	Б	АхБ
3/3.3.3.4.1.1.2	Набавка, транспорт и монтажа тврдих пластичних канализационих цеви од ПВЦ-а које се уграђују испод подне плоче објекта. Сва потребна штемовања и пробијања подних плоча , као и обрада и затварање (испуна) отвора након монтаже цевовода, не плаћају се одвојено већ су обухваћена ценом дужног метра цеви. Обрачунава се и плаћа по m^1 монтиране мреже, мерено по осовини цеви и фазонских ПВЦ SN4 канализационе цеви зауљена канализација				
	Ø 160	m'	17,00	1.900,00	32.300,00
3/3.3.3.4.1.1.3	Набавка , транспорт и монтажа вентилационих глава од поцинкованог лима на крову објекта, на крајевима фекалних вертикала. Приликом монтаже вентилационих глава или решетки посебну пажњу обратити на опшивање отвора на крову за пролаз фекалних вертикала. Плаћа се по монтираном комаду вентилационе вентилационе главе				
	Ø 125	kom.	2	3.375,00	6.750,00
	Ø 160	kom.	1	5.800,00	5.800,00
3/3.3.3.4.1.1.4	Набавка, транспорт и монтажа канала типа XTRA DRAIN X150C или одговарајуће,са решетком од композита за класу оптерећења Ц250. Плаћа се по м1 изведеног канала,				
	канал	m'	4,00	11.000,00	44.000,00
	чеони поклопац	kom.	1	3.200,00	3.200,00
	чеони поклопац са изливом	kom.	1	3.600,00	3.600,00
3/3.3.3.4.1.1.5	Набавка, транспорт и уградња ливено-гвоздених пењалица ДИН1212. Плаћа се по комаду уграђених пењалица.	kom.	14	1.100,00	15.400,00
3/3.3.3.4.1.1.6	Ливено-гвоздени поклопци. Набака, транспорт и монтажа ливено-гвоздених поклопаца за шахтове 625мм , за класу оптерећења Ц250, за ревизионе силазе. Поклопац са оквиром се монтира на армирано бетонски прстен на врху шахта. Плаћа се по комаду комплетно монтираног поклопца.	kom.	2	22.000,00	44.000,00
				УКУПНО МОНТАЖНИ РАДОВИ:	**214.048,00**

Бр.	Опис радова	Јед. мере	Количина	Јединична цена (дин)	Цена (дин)
			А	Б	АхБ
3/3.3.3.4.1.2.	**БЕТОНСКИ И АРМИРАНО- БЕТОНСКИ РАДОВИ**				
3/3.3.3.4.1.2.1	Израда округлих ревизионих силаза Ø100cm, од готових монтажних елемената од армираног водонепропусног бетона МБ40. У цену се рачуна: набавка, транспорт и монтажа готових бетонских прстенова за заједно са завршним конусним прстеном. Плаћа се по m' изведеног ревизионог окна са свим утрошцима материјала и радне снаге. зауљена канализација	m'	4,25	18.600,00	79.050,00
3/3.3.3.4.1.2.2	Бетонирање доњих плоча ревизионих силаза. Набавка, транспорт, справљање, уградња и нега армираног бетона МБ 30 за израду доњих плоча ревизионих силаза. Монтажа и демонтажа оплате. Малтерисање дна цементним малтером у два слоја, са глачањем другог слоја до црног сјаја. Све ове радове извести према важећим прописима Плаћа се по m³ уграђеног бетона. зауљена канализација	m³	0,62	18.600,00	11.532,00
3/3.3.3.4.1.2.3	Израда прстена од армираног бетона МБ30 унутрашњег пречника 62,5цм, за поклопац ревизионог окна. Плаћа се по комаду комплетно изведеног бетонског прстена. зауљена канализација	kom.	2	8.000,00	16.000,00
3/3.3.3.4.1.2.4	Мршав бетон МБ 15, дебљине 10.0 цм, испод доње плоче ревизионих силаза и сепаратора. Обрачун по m³ бетона. зауљена канализација	m³	0,42	8.800,00	3.696,00
	УКУПНО БЕТОНСКИ И АРМИРАНО-БЕТОНСКИ РАДОВИ:				**110.278,00**

3/3.3.3.4.1.3.	**ОСТАЛИ РАДОВИ**				
3/3.3.3.4.1.3.1	Испитивање канализационе мреже на непропустљивост спојева и дате падове у свему према приложеном упутству. Плаћа се по m^1 испитане инсталације.	m'	68,00	178,00	12.104,00
3/3.3.3.4.1.3.2	Испирање комплетне канализационе мреже у објекту са одстрањивањем свих грубих предмета и прљавштине. Плаћа се по m' канала.	m'	68,00	178,00	12.104,00
3/3.3.3.4.1.3.3	Израда елабората изведеног стања након комплетно завршених хидротехничких инсталација у објекту. Плаћа се по комаду.	kom.	1	40.000,00	40.000,00
	УКУПНО ОСТАЛИ РАДОВИ:				**64.208,00**

Бр.	Опис радова	Јед. мере	Количина	Јединична цена (дин)	Цена (дин)
			А	Б	АхБ

3/3.3.3.4.1. КАНАЛИЗАЦИЈА РЕКАПИТУЛАЦИЈА

3/3.3.3.4.1.1.	**МОНТАЖНИ РАДОВИ**	**214.048,00**
3/3.3.3.4.1.2.	**БЕТОНСКИ И АРМИРАНОБЕТОНСКИ РАДОВИ**	**110.278,00**
3/3.3.3.4.1.3.	**ОСТАЛИ РАДОВИ**	**64.208,00**
	УКУПНО (дин):	**388.534,00**

3/3.3.3.4.2.	**ВОДОВОД**				
3/3.3.3.4.2.1.	**МОНТАЖНИ РАДОВИ**				
3/3.3.3.4.2.1.1	Извршити набавку, транспорт и монтажу челично поцинкованих водоводних цеви са свим одговарајућим фитинзима, за главне хоризонталне разводе противпожарне воде по плафону сутерена и за доводе санитарне воде у зиду код код wc испирача у простору за задржавање . Цеви за зидове морају бити причвршћене двоструким обујмицама на сваких 1,5-2,0 м. Цеви кроз конструкцију морају бити премазане једанпут битулитом, затим битуменом и обавијене битуминизираном јутом. Сва потребна штемовања и пробијања зидова од опеке и бетона не плаћају се одвојено већ су обухваћена ценом дужног метра цеви. Развод у зиду обавезно изоловати "декородал" траком или филцом, тако да се избегне сваки додир са малтером. Целокупна водоводна инсталација пре затварања жљебова и малтерисања мора бити испитана на притисак према важећим прописима. Обрачунава се и плаћа по метру дужном монтиране водоводне цеви.				
	Ø 65	m^1	14,00	3.080,00	43.120,00
	Ø 50	m^1	21,00	2.600,00	54.600,00
3/3.3.3.4.2.1.2	Извршити набавку, транспорт и монтажу пластичних полипропиленских водоводних цеви, и одговарајућих фитинга, који ће се употребити за израду унутрашњих инсталација водовода .Сви отвори на мрежи морају бити прописано затворени чеповима пре уграђивања арматура. На пролазу водоводне инсталације кроз зид она се не сме фиксирати (узидати), већ се мора оставити слободан простор око цеви минимум 2цм. Дужним метром цеви су обухваћена сва потребна штемовања и пробијања зидова. Обрачунава се и плаћа по метру дужном монтиране водоводне цеви.				
	ПП 32 (Ø25)	m'	8,00	950,00	7.600,00
	ПП 25 (Ø20)	m'	22,00	850,00	18.700,00
	ПП 20 (Ø15)	m'	65,00	750,00	48.750,00

Бр.	Опис радова	Јед. мере	Количина А	Јединична цена (дин) Б	Цена (дин) АхБ
3/3.3.3.4.2.1.3	Набавка, транспорт и монтажа зидног пожарног хидранта ø52 мм са млазницом, цревом од тревире дужине 15 м и угаоним вентилом 2" уграђеног у металну кутију. Кутија мора бити видно обојена и са кључем. Плаћа се по комаду монтираног хидранта.	kom.	4	16.000,00	64.000,00
3/3.3.3.4.2.1.4	Извршити набавку, транспорт и монтажу пропусних вентила за узидање са капом на местима датим пројектом. Плаћа се по комаду монтираног вентила.				
	ПП25 (Ø20)	kom.	3	1.200,00	3.600,00
	ПП20 (Ø15)	kom.	17	1.060,00	18.020,00
3/3.3.3.4.2.1.5	Набавка, транспорт и монтажа месинганих равних пропусних вентила са огранком за пражњење мреже који су предвиђени на местима датим пројектом. Плаћа се по комаду монтираног вентила.				
	Ø 25	kom.	1	2.000,00	2.000,00
3/3.3.3.4.2.1.6	Извршити набавку, транспорт и монтажу угаоних "ЕК" вентила. Плаћа се по комаду монтираног вентила.				
	Ø 15	kom.	19	700,00	13.300,00
3/3.3.3.4.2.1.7	Извршити набавку и монтажу термичке изолације типа Armaflex или одговарајуће на водоводној мрежи у слободним просторима и вертикалама. Обрачунава се и плаћа по метру дужном.				
	Ø 32	m'	8,00	221,25	1.770,00
	Ø 25	m'	22,00	205,50	4.521,00
	Ø 20	m'	17,00	187,50	3.187,50

УКУПНО МОНТАЖНИ РАДОВИ:	**283.168,50**

Бр.	Опис радова	Јед. мере	Количина А	Јединична цена (дин) Б	Цена (дин) АхБ
3/3.3.3.4.2.2.	**ОСТАЛИ РАДОВИ**				
3/3.3.3.4.2.2.1	Извршити испирање и испитивање монтиране водоводне мреже на пробни притисак према датим упутствима. Потребну количину воде за испитивање обезбеђује Извођач. Обрачунава се и плаћа по метру дужном цевовода.	m'	130,00	150,00	19.500,00
3/3.3.3.4.2.2.2	Извршити дезинфекцију монтиране и испитане водоводне мреже у објекту према важећим прописима. Обрачунава се и плаћа по метру дужном цевовода.	m'	130,00	150,00	19.500,00
3/3.3.3.4.2.2.3	После извршене дезинфекције извршити испитивање узорака воде из новомонтиране водоводне мреже у хигијенском заводу - на исправност за пиће. Плаћа се по испостављеном рачуну.	kom.	1	24.100,00	24.100,00

УКУПНО ОСТАЛИ РАДОВИ:	**63.100,00**

Бр.	Опис радова	Јед. мере	Количина	Јединична цена (дин)	Цена (дин)
			А	Б	АхБ

3/3.3.3.4.2. ВОДОВОД РЕКАПИТУЛАЦИЈА

3/3.3.3.4.2.1.	**МОНТАЖНИ РАДОВИ**	**283.168,50**
3/3.3.3.4.2.2.	**ОСТАЛИ РАДОВИ**	**63.100,00**
	УКУПНО (дин):	**346.268,50**

Бр.	Опис радова	Јед. мере	Количина	Јединична цена (дин)	Цена (дин)
3/3.3.3.4.3.	**САНИТАРНИ УРЕЂАЈИ**				
3/3.3.3.4.3.1.	Извршити набавку, транспорт и монтажу ВЦ комплета, I класе, и то: клозетску шољу, клозетску даску са поклопцем од пуне пластике, снабдевену са доње стране са најмање два гумена одбојника, ниски испирач повезан са шољом пластичном цеви ø32 мм са обујмицом и гуменим одбојником,и четком за ВЦ шољу. Плаћа се по монтираном комаду.				
	горњи одвод	kom.	1	11.945,00	11.945,00
	доњи одвод	kom.	3	11.945,00	35.835,00
3/3.3.3.4.3.2.	Извршити набавку, транспорт и монтажу држача роло тоалет папира, I класе. Обрачунава се и плаћа по монтираном комаду.	kom.	4	1.225,00	4.900,00
3/3.3.3.4.3.3.	Извршити набавку, транспорт и монтажу комплет умиваоника од фајанса, I класе. Шкољка мора бити снабдевена отвором за одвод, преливом и чепом за затварање одводног отвора. Испод шкољке монтирати хромирани сифон и спојити га са канализацијом. Спој прекрити никлованом розетном. Качење и фиксирање извршити путем жабица или шрафова уз претходну уградњу пластичних типлова. Обрачунава се и плаћа по монтираном комаду.				
	стандардни умиваоници дим.55*46 цм	kom.	6	8.100,00	48.600,00
	пиколо умиваоници	kom.	1	5.890,00	5.890,00
3/3.3.3.4.3.4.	Извршити набавку, транспорт и монтажу никловане једноручне батерије за топлу и хладну воду код умиваоника и судопере , I класе. Обрачунава се и плаћа по монтираном комаду.				
	стојећа славина за хладну воду	kom.	1	6.200,00	6.200,00
	стојећа славина за топлу и хладну воду	kom.	6	7.018,00	42.108,00
	батерија за нискомонтажни бојлер	kom.	1	7.018,00	7.018,00
3/3.3.3.4.3.5.	Извршити набавку, транспорт и монтажу огледала вел.60/40 цм изнад умиваоника . Обрачунава се и плаћа по монтираном комаду.	kom.	7	4.500,00	31.500,00
3/3.3.3.4.3.6.	Извршити набавку и монтажу кермичког етажера изнад умиваоника. Обрачунава се и плаћа по монтираном комаду.	kom.	7	1.800,00	12.600,00

Бр.	Опис радова	Јед. мере	Количина	Јединична цена (дин)	Цена (дин)
			А	Б	АхБ
3/3.3.3.4.3.7.	Извршити набавку, транспорт и монтажу држача-дозатора течног сапуна од пластике, код умиваоника. Обрачунава се и плаћа по монтираном комаду.	kom.	7	2.800,00	19.600,00
3/3.3.3.4.3.8.	Набавка, транспорт и монтажа металног држача папирних убруса код умиваоника. Плаћа се по монтираном комаду.	kom.	7	2.600,00	18.200,00
3/3.3.3.4.3.9.	Извршити набавку, транспорт и монтажу подних сливника са решетком. Испод и око сливника извести хидроизолацију и повезати је са хидроизолацијом пода. Плаћа се по комаду монтираног сливника.				
	ø50	kom.	9	2.600,00	23.400,00
	ø100 ливено-гвоздени	kom.	1	5.200,00	5.200,00
3/3.3.3.4.3.10.	Извршити набавку, транспорт и монтажу туш кабине са туш кадом, I класе димензија 80*80 цм. Уз каду се дају: челични носач каде за уградњу, одливни вентил, преливно колено, цев за везу одливног и преливног колена на подну ливену решетку. Пре уграђивања прикључка, шлиц у поду и отвор за решетку добро очистити и премазати два пута врућим битуменом. Заливање шлица и отвора око решетке извршити цементним малтером. Пре предаје од стране извођача када се мора заштитити одговарајућим дрвеним поклопцем, а одлив затворити чепом и лепљивом хартијом. Обрачунава се и плаћа по уграђеном комаду.	kom.	2	32.000,00	64.000,00
3/3.3.3.4.3.11.	Извршити набавку, транспорт и монтажу зидне батерије за каду, са шипком за фиксирање туша и ручним тушем. Батерија и пратећа опрема су I класе. Плаћа се по монтираном комаду.				
	зидна батерија за каде	kom.	2	7.625,00	15.250,00
3/3.3.3.4.3.12.	Извршити набавку, транспорт и монтажу сапуњаре за каду са држачем за излаз из каде,I класе. Плаћа се по монтираном комаду.	kom.	2	2.859,00	5.718,00
3/3.3.3.4.3.13.	Извршити набавку, транспорт и монтажу металног држача пешкира код каде, I класе. Плаћа се по монтираном комаду.	kom.	2	1.376,00	2.752,00
3/3.3.3.4.3.14.	Извршити набавку и монтажу судопере са коритом од ростфраја уграђеног у дрвени ормарић, са повезивањем на инсталације водовода и канализације. Обрачунава се и плаћа по монтираном комаду.				
	једноделна судопера	kom.	1	15.500,00	15.500,00

Бр.	Опис радова	Јед. мере	Количина	Јединична цена (дин)	Цена (дин)
			А	Б	АхБ
3/3.3.3.4.3.15.	Набавка,транспорт и монтажа комплетне зидне јединице (уградне-напајање ½") за испирање индивидуалних писоара са временском регулацијом протока, заједно са: - зидним писоаром за скривени увод воде и за скривени сифон - скривеном везом ½" од испирача до писоара - гуменим уводником Ø35 мм - ПВЦ скривеним хоризонталним сифоном - холендером за повезивање на инсталацију. Плаћа се по монтираном комплету.	kom.	3	33.210,00	99.630,00
3/3.3.3.4.3.16.	Извршити набавку, транспорт и монтажу трокадера, I класе, који се састоји од: керамичке шоље са доњим одводом и никлованом покретном решетком, високомонтажног водокотлића и батерије за топлу и хладну воду. Извршити повезивање на водовод и канализацију. Плаћа се по монтираном комаду.	kom.	1	56.400,00	56.400,00
3/3.3.3.4.3.17.	Извршити набавку, транспорт и монтажу акумулационог електричног бојлера са повезивањем на инсталације водовода и електрике. Бојлер мора имати емајлирани казан, као тип произвођача Металац, или одговарајуће. Бојлер мора да има сигурносни вентил, I класе. Плаћа се по монтираном комаду.				
	100л	kom.	1	25.000,00	25.000,00
	80л	kom.	2	18.000,00	36.000,00
	50л	kom.	2	12.000,00	24.000,00
	10л-проточни	kom.	1	9.000,00	9.000,00
3/3.3.3.4.3.18.	Набавка, транспорт и монтажа холендер славине пречника 15 мм на месту које је предвиђено пројектом. Плаћа се по комаду.	kom.	3	650,00	1.950,00
3/3.3.3.4.3.19.	Извршити набавку, транспорт и монтажу чесменске шоље - виндабоне у техничкој просторији. Плаћа се по монтираном комаду.	kom.	1	9.550,00	9.550,00
3/3.3.3.4.3.20.	Извршити набавку и монтажу мат инокс вратанаца димензија 20х20цм за уградњу на местима ревизионих комада. Вратанца анкеровати у зид. Обрачунава се по монтираном комаду	kom.	3	1.605,00	1.605,00

УКУПНО САНИТАРНИ УРЕЂАЈИ:	**639.351,00**

3/3.3.3.4. ИНСТАЛАЦИЈЕ У ОБЈЕКТУ

ЗБИРНА РЕКАПИТУЛАЦИЈА

3/3.3.3.4.1.	**ФЕКАЛНА КАНАЛИЗАЦИЈА**	**388.534,00**
3/3.3.3.4.2.	**ВОДОВОД**	**346.268,50**
3/3.3.3.4.3.	**САНИТАРНИ УРЕЂАЈИ**	**639.351,00**
	УКУПНО (дин):	**1.374.153,50**

ПРУГА БЕОГРАД - СУБОТИЦА - ДРЖАВНА ГРАНИЦА (КЕЛЕБИЈА)
ДЕОНИЦА ПРУГЕ НОВИ САД - СУБОТИЦА - ДРЖАВНА ГРАНИЦА (КЕЛЕБИЈА)

3/3.3.3.2 - Пројекат хидротехничких инсталација зграде ЕТП - деоница контактне мреже Суботица

ЗБИРНА РЕКАПИТУЛАЦИЈА

3/3.3.3.1.	ПРИПРЕМНИ РАДОВИ	148.000,00
3/3.3.3.2.	СПОЉНЕ ИНСТАЛАЦИЈЕ КАНАЛИЗАЦИЈЕ	13.041.559,56
3/3.3.3.3.	СПОЉНЕ ИНСТАЛАЦИЈЕ ВОДОВОДА	1.238.094,39
3/3.3.3.4.	ИНСТАЛАЦИЈЕ У ОБЈЕКТУ	1.374.153,50

	15.801.807,45
ВРЕДНОСТ ПДВ-а	3.160.361,49
УКУПНО ДИНАРА са ПДВ-ом	18.962.168,94

Београд, април 2021.

Одговорни пројектант

Душица Мајсторовић, дипл.инж.грађ.

3/3.3.3.7.
ГРАФИЧКА ДОКУМЕНТАЦИЈА

	Графичка документација
	Комплекс железничке станице Суботица путничка
3/3.3.3.7.1	Ситуација Р 1:500
	Железничка станица Суботица путничка
3/3.3.3.1.7.2	Основа подрума- канализација Р 1:100
3/3.3.3.1.7.3	Основа подрума - водовод Р 1:100
3/3.3.3.1.7.4	Основа приземља - канализација Р 1:100
3/3.3.3.1.7.5	Основа приземља - водовод Р 1:100
3/3.3.3.1.7.6	Основа спрата - канализација Р 1:100
3/3.3.3.1.7.7	Основа спрата - водовод Р 1:100
3/3.3.3.1.7.8	Пресек фекалне канализације од вертикале Фв1 до шахта ФI Р 1:100
3/3.3.3.1.7.9	Пресек фекалне канализације од вертикале Фв7,суд. до шахта Ф10,4,5 Р 1:100
3/3.3.3.1.7.10	Пресек фекалне канализације од вертикале Фв8 до шахта ФI Р 1:100/200
3/3.3.3.1.7.11	Пресек фекалне канализације од шахта Ф2 до шахта Ф7 Р 1:100/200
3/3.3.3.1.7.12	Пресек фекалне канализације од шахта Ф2 до шахта Н Р 1:100/200
3/3.3.3.1.7.13	Пресек кишне канализације Р 1:100
3/3.3.3.1.7.14	Подужни пресек кишне канализације перонске надстрешнице Р 1:100/200
3/3.3.3.1.7.15	Подужни пресек кишне канализације станичне зграде Р 1:100/200
3/3.3.3.1.7.16	Подужни пресек кишне канализације станичне зграде и перонске надстрешнице Р 1:100/200
3/3.3.3.1.7.17	Изометријска шема санитарне воде
3/3.3.3.1.7.18	Изометријска шема санитарне воде вертикале В1, В2
3/3.3.3.1.7.19	Изометријска шема санитарне воде вертикале В3
3/3.3.3.1.7.20	Изометријска шема санитарне воде вертикале В4
3/3.3.3.1.7.21	Изометријска шема санитарне воде вертикале В5, В6
3/3.3.3.1.7.22	Изометријска шема противпожарног водовода
3/3.3.3.1.7.23	Изометријска шема противпожарне вертикала ПХВ 1
3/3.3.3.1.7.24	Изометријска шема противпожарне вертикала ПХВ 2,3,4
3/3.3.3.1.7.25	Изометријска шема противпожарне вертикала ПХВ 5,6

	Детаљи санитарних чворова	
3/3.3.3.1.7.26	Детаљ 1, 2 - канализација	Р 1:50
3/3.3.3.1.7.27	Детаљ 1, 2 - водовод	Р 1:50
3/3.3.3.1.7.28	Детаљ 3, 4 - канализација	Р 1:50
3/3.3.3.1.7.29	Детаљ 3, 4 - водовод	Р 1:50
3/3.3.3.1.7.30	Детаљ 5 - канализација	Р 1:50
3/3.3.3.1.7.31	Детаљ 5 - водовод	Р 1:50
3/3.3.3.1.7.32	Детаљ 6 - канализација	Р 1:50
3/3.3.3.1.7.33	Детаљ 6 - водовод	Р 1:50
3/3.3.3.1.7.34	Детаљ 7, 8 - канализација	Р 1:50
3/3.3.3.1.7.35	Детаљ 7, 8 - водовод	Р 1:50
3/3.3.3.1.7.36	Детаљ 9, 10, 11, 12 - канализација	Р 1:50
3/3.3.3.1.7.37	Детаљ 9, 10, 11, 12 - водовод	Р 1:50
3/3.3.3.1.7.38	Детаљ 13, 14, 15 - канализација	Р 1:50
3/3.3.3.1.7.39	Детаљ 13, 14, 15 - водовод	Р 1:50
3/3.3.3.1.7.40	Детаљ 16, 17, 18 - канализација	Р 1:50
3/3.3.3.1.7.41	Детаљ 16, 17, 18 - водовод	Р 1:50
	Детаљи	
3/3.3.3.1.7.42	Детаљ типског ревизионог силаза са затвореном каскадом	Р 1:25
3/3.3.3.1.7.43	Детаљ типског ревизионог силаза за ПВЦ цеви	Р 1:25
3/3.3.3.1.7.44	Детаљ типског ревизионог силаза са кинетом	Р 1:25
3/3.3.3.1.7.45	Детаљ типског рова са подградом за канализационе цеви	Р 1:25 Р 1:50
3/3.3.3.1.7.46	Детаљ рова за полагање водоводних цеви	Р 1:25
3/3.3.3.1.7.47	Детаљи уградње канала	Р 1:5
3/3.3.3.1.7.48	Детаљ излива из канала и улив у платични шахт са таложником	Р 1:50
3/3.3.3.1.7.49	Детаљ уградње надземног хидранта	Р 1:25
3/3.3.3.1.7.50	Детаљ сливника и сливничке везе	Р 1:25
3/3.3.3.1.7.51	Детаљ резервоара	Р 1:50
3/3.3.3.1.7.52	Детаљ инспецијског окна 400	Р 1:100
3/3.3.3.1.7.53	Детаљ водомерног шахта	Р 1:25

	Зграда ЕТП	
3/3.3.3.2.7.2	Основа приземља канализација	Р 1:100
3/3.3.3.2.7.3	Основа приземља водовод	Р 1:100
3/3.3.3.2.7.4	Основа спрата канализација	Р 1:100
3/3.3.3.2.7.5	Основа спрата водовод	Р 1:100
3/3.3.3.2.7.6	Основа крова	Р 1:100
3/3.3.3.2.7.7	Пресек фекалне канализације	Р 1:100
3/3.3.3.2.7.8	Подужни пресек кишне канализације	Р 1:100/200
3/3.3.3.1.7.9	Подужни пресек кишне канализације приступне саобраћајнице	Р 1:100/200
3/3.3.3.2.7.10	Изометријска шема санитарне воде	Р 1:100
3/3.3.3.2.7.11	Изометријска шема противпожарне воде	Р 1:100
3/3.3.3.2.7.12	Детаљ типског ревизионог силаза са затвореном каскадом	Р 1:25
3/3.3.3.2.7.13	Детаљ типског ревизионог силаза за ПВЦ цеви	Р 1:25
3/3.3.3.2.7.14	Детаљ типског ревизионог силаза са кинетом	Р 1:25
3/3.3.3.2.7.15	Детаљ типског рова са подградом за канализационе цеви	Р 1:25 Р 1:50
3/3.3.3.2.7.16	Детаљ рова за полагање водоводних цеви	Р 1:25
3/3.3.3.2.7.17	Детаљи уградње канала	Р 1:5
3/3.3.3.2.7.18	Детаљ уградње канала за линијско одводњавање ACO MONOBLOCK RD 150V	Р 1:50
3/3.3.3.2.7.19	Детаљ водомерног шахта	Р 1:25

КОМПЛЕКС ЖЕЛЕЗНИЧКЕ СТАНИЦЕ СУБОТИЦА ПУТНИЧКА

ЛЕГЕНДА

ПОСТОЈЕЋЕ ИНСТАЛАЦИЈЕ

- УЛИЧНИ ВОДОВОД
- УЛИЧНА КАНАЛИЗАЦИЈА
- ЖЕЛЕЗНИЧКИ КОЛЕКТОР (ОРИЈЕНТАЦИОНА ТРАСА) према условима ЈКП В И К Суботица

НОВОПРОЈЕКТОВАНЕ ИНСТАЛАЦИЈЕ ЗА КОМПЛЕКС СТАНИЦЕ СУБОТИЦА ПУТНИЧКА

- ФЕКАЛНА КАНАЛИЗАЦИЈА
- ПРИКЉУЧНИ КРАК ФЕКАЛНЕ КАНАЛИЗАЦИЈЕ
- КИШНА КАНАЛИЗАЦИЈА
- САНИТАРНИ ВОДОВОД
- ПОЖАРНИ ВОДОВОД
- КИШНА КАНАЛИЗАЦИЈА (ОБРАЂЕНО ПРОЈЕКТОМ ОДВОДЊАВАЊА К3.1.3.

Број	Датум	Опис
03		
02		
01		

Ревизиони блок:

САОБРАЋАЈНИ ИНСТИТУТ ЦИП, д.о.о.
INSTITUTE OF TRANSPORTATION CIP ltd
Немањина 6; 11000 Београд; Србија
Тел: 011/3618-134; Факс: 011/3618-324; web site: www.sicip.co.rs

Организациона јединица: Завод за хидротехнику /Organization unit:DEPARTMENT FOR HYDRO ENGINEERING

Одговорни пројектант за ВК инсталације: Responsible designer:
Душица Мајсторовић, дипл.инж.грађ.
Број лиценце: **314 3194 03**

Пројектант: / Associates:

Унутрашња контрола: / Internal control:
Марина Бубало, дипл.инж.грађ.

Главни пројектант: / Chief designer:
др Љиљана Милић Марковић, дипл.грађ.инж.

Руководилац организационе јединице: Manager of organization unit:
Марина Бубало, дипл.инж.грађ.

Инвеститор / Investor:
" ИНФРАСТРУКТУРА ЖЕЛЕЗНИЦЕ СРБИЈЕ " А.Д.
/ " INFRASTRUCTURE RAILWAYS OF SERBIA " JSC
Немањина 6/IV, Београд / Nemanjina Street 6/IV, Belgrade

Наручилац пројекта: / Employer: Joint Venture of
China Railway International Corporation Ltd. (CRIC) No.10 Fuxing Road,Haidian District,Beijing P.R China, 100844
China Communication Construction Company Ltd. (CCCC) No.85 Deshengmenwai Street,Xicheng District,Beijing P.R China, 100088

Објекат: /Structure:
ПРУГА БЕОГРАД - СУБОТИЦА - ДРЖАВНА ГРАНИЦА (КЕЛЕБИЈА)
ДЕОНИЦА ПРУГЕ НОВИ САД - СУБОТИЦА - ДРЖАВНА ГРАНИЦА (КЕЛЕБИЈА)
RAILWAY LINE
SECTION : NOVI SAD - SUBOTICA - STATE BORDER (KELEBIA)

Део пројекта: / Part of Design:
3/3.3.3. ПРОЈЕКАТ ХИДРОТЕХНИЧКИХ ИНСТАЛАЦИЈА КОМПЛЕКСА ЖЕЛЕЗНИЧКЕ СТАНИЦЕ СУБОТИЦА ПУТНИЧКА - ОБЈЕКТИ СТАНИЧНЕ ЗГРАДЕ, ЕТП, ПОТХОДНИК И ПЕРОНИ СА НАДСТРЕШНИЦОМ
3/33.3. Design of hydraulic installations in Subotica passenger station

Цртеж: / Drawing: **СИТУАЦИЈА**
ЖЕЛЕЗНИЧКА СТАНИЦА СУБОТИЦА ПУТНИЧКА

Размера: /scale: **1:500**

Врста тех. док.: Type of tech. docum.:	Датум: /date:	Цртеж бр. /Drawing No.:
ПГД / BPD	**04.2021.**	**2020-250-ХИД-К3/3.3.3.-Ц01**

ЖЕЛЕЗНИЧКА СТАНИЦА СУБОТИЦА ПУТНИЧКА

ПОДРУМ

бр.пр.	Намена просторије	Површина П (m^2)	Обим О (m)	Обрада			
				Под	Зид	Плафон	h
1	ВЕТРОБРАН	10.00	13.75	терацо плочице	полудиспер.боја	полудиспер.боја	
2	ПРОСТОР ЗА ИЗНАЈМЉИВАЊЕ	74.00	39.90	геанитна керамика	полудиспер.боја	полудиспер.боја	
3	ПРОСТОРИЈА 1	6.35	10.10	керамичке пл.	полудиспер.боја	полудиспер.боја	
4	ПРОСТОРИЈА 2	14.40	16.90	керамичке пл.	полудиспер.боја	полудиспер.боја	
5	ПРОСТОРИЈА 3	22.30	21.50	керамичке пл.	полудиспер.боја	полудиспер.боја	
6	КАНЦЕЛАРИЈА 1	16.80	17.30	синтетички каучук	полудиспер.боја	полудиспер.боја	
7	РАДИОНИЦА	47.10	30.70	синтетички каучук	полудиспер.боја	полудиспер.боја	
8.1	ВЕТРОБРАН	10.40	13.00	керамичке пл.	полудиспер.боја/ кер. плочице	полудиспер.боја	
8.2	ХОДНИК	19.80	26.40	керамичке пл.	полудиспер.боја/ кер. плочице	полудиспер.боја	
9	КАНЦЕЛАРИЈА 2	21.60	19.10	синтетички каучук	полудиспер.боја	полудиспер.боја	
10.1	ХОДНИК	4.80	9.00	керамичке пл.	полудиспер.боја	полудиспер.боја	
10.2	СТЕПЕНИШТЕ	7.20	10.80	керамичке пл.	полудиспер.боја	полудиспер.боја	
11	ЧАЈНА КУХИЊА	9.50	12.50	керамичке пл.	полудиспер.боја/ кер. плочице	полудиспер.боја	
12.1	СВЛАЧИОНИЦА	10.50	13.10	керамичке пл.	полудиспер.боја/ кер. плочице	полудиспер.боја	
12.2	ТОАЛЕТ И ТУШ КАБИНА	8.60	12.20	керамичке пл.	кер. плочице	полудиспер.боја	
13	СТЕПЕНИШТЕ	8.50	17.60	цем. кошуљица / самолив	полудиспер.боја	полудиспер.боја	
13.1	ТЕХНИЧКЕ ПРОСТОРИЈЕ ЕЕ	22.30	21.10	цем. кошуљица / самолив	полудиспер.боја	полудиспер.боја	
13.2	ТЕХНИЧКЕ ПРОСТОРИЈЕ ЕЕ	42.70	39.20	цем. кошуљица / самолив	полудиспер.боја	полудиспер.боја	
14	УВОД СС И ТК КАБЛОВА	55.50	55.10	цем. кошуљица / самолив	полудиспер.боја	полудиспер.боја	
14.1	ТЕХНИЧКЕ ПРОСТОРИЈЕ	16.40	25.10	цем. кошуљица / самолив	полудиспер.боја	полудиспер.боја	
15	ПОДСТАНИЦА ГРЕЈАЊА	53.70	33.60	терацо	полудиспер.боја	полудиспер.боја	
16	ОСТАВА	5.30	10.50	бетон	полудиспер.боја	полудиспер.боја	
17	ОСТАВА	10.00	12.90	бетон	полудиспер.боја	полудиспер.боја	
18	ГАРДЕРОБА	13.50	21.50	терацо плочице	полудиспер.боја	полудиспер.боја	
19	ТУШ И УМИВАОНИК	4.70	11.50	терацо плочице	керамичке пл. / полудиспер боја	полудиспер.боја	
20	WC	1.65	5.20	терацо плочице	керамичке пл. / полудиспер боја	полудиспер.боја	
21	ПОДСТАНИЦА ГРЕЈАЊА	73.50	46.50	бетон	полудиспер.боја	полудиспер.боја	
Укупна нето површина 593.90m²							

ЛЕГЕНДА

(пуна линија)	ФЕКАЛНА КАНАЛИЗАЦИЈА
(црта-тачка)	ФЕКАЛНА КАНАЛИЗАЦИЈА-у зиду
(испрекидана)	ФЕКАЛНА КАНАЛИЗАЦИЈА-плафонски развод
(црта-кратка црта)	ВЕНТИЛАЦИЈА
(дуга испрекидана)	КИШНА КАНАЛИЗАЦИЈА
Д1	ОБЕЛЕЖАВАЊЕ ДЕТАЉА УНУТАР САНИТАРНОГ ЧВОРА
ВГ1	ВЕНТИЛАЦИОНА ГЛАВА
Фв1	ФЕКАЛНА ВЕРТИКАЛА
Ф1	ФЕКАЛНИ ШАХТ

Број	Датум	Опис
03		
02		
01		

Ревизиони блок:

САОБРАЋАЈНИ ИНСТИТУТ ЦИП, д.о.о.
Немањина 6; 11000 Београд; Србија
Тел: 011/3618-134; Факс: 011/3618-324; web site: www.sicip.co.rs

Организациона јединица: Завод за хидротехнику

Одговорни пројектант:
Душица Мајсторовић, дипл.инж.грађ.
лиценца број: 314 3194 03

Сарадници:
Горица Павловић, арх.тех.

Унутрашња контрола:
Марина Бубало, дипл.инж.грађ.

Главни пројектант:
др Љиљана Милић Марковић, дипл. грађ. инж.

Руководилац организационе јединице:
Марина Бубало, дипл.инж.грађ.

Инвеститор пројекта:
" ИНФРАСТРУКТУРА ЖЕЛЕЗНИЦЕ СРБИЈЕ " А.Д.
Немањина 6/IV, Београд

Наручилац пројекта:
Joint Venture of
China Railway International Corporation Ltd. (CRIC)
No.10 Fuxing Road,Haidian District,Beijing
P.R China, 100844
China Communication Construction Company Ltd. (CCCC)
No.85 Deshengmenwai Street,Xicheng District,Beijing
P.R China, 100088

Објекат:
ПРУГА БЕОГРАД - СУБОТИЦА - ДРЖАВНА ГРАНИЦА (КЕЛЕБИЈА)
ДЕОНИЦА ПРУГЕ НОВИ САД - СУБОТИЦА - ДРЖАВНА ГРАНИЦА (КЕЛЕБИЈА)

Део пројекта:
3/3.3.3. ПРОЈЕКАТ ХИДРОТЕХНИЧКИХ ИНСТАЛАЦИЈА КОМПЛЕКСА ЖЕЛЕЗНИЧКЕ СТАНИЦЕ СУБОТИЦА ПУТНИЧКА - ОБЈКЕТИ СТАНИЧНЕ ЗГРАДЕ, ЕТП, ПОТХОДНИК И ПЕРОНИ СА НАДСТРЕШНИЦОМ

Цртеж: **СТАНИЧНА ЗГРАДА ОСНОВА ПОДРУМА канализација**

Размера: 1:100

Врста тех. док.:	датум:	Цртеж бр.
ПГД	**04.2021.**	**2020-250-ХИД-3/3.3.3-1-Ц02**

ПОДРУМ

бр.пр.	Намена просторије	Површина П (m²)	Обим О (m)	Обрада Под	Зид	Плафон	h
1	ВЕТРОБРАН	10.00	13.75	терацо плочице	полудиспер.боја	полудиспер.боја	
2	ПРОСТОР ЗА ИЗНАЈМЉИВАЊЕ	74.00	39.90	геанитна керамика	полудиспер.боја	полудиспер.боја	
3	ПРОСТОРИЈА 1	6.35	10.10	керамичке пл.	полудиспер.боја	полудиспер.боја	
4	ПРОСТОРИЈА 2	14.40	16.90	керамичке пл.	полудиспер.боја	полудиспер.боја	
5	ПРОСТОРИЈА 3	22.30	21.50	керамичке пл.	полудиспер.боја	полудиспер.боја	
6	КАНЦЕЛАРИЈА 1	16.80	17.30	синтетички каучук	полудиспер.боја	полудиспер.боја	
7	РАДИОНИЦА	47.10	30.70	синтетички каучук	полудиспер.боја	полудиспер.боја	
8.1	ВЕТРОБРАН	10.40	13.00	керамичке пл.	полудиспер.боја/ кер. плочице	полудиспер.боја	
8.2	ХОДНИК	19.80	26.40	керамичке пл.	полудиспер.боја/ кер. плочице	полудиспер.боја	
9	КАНЦЕЛАРИЈА 2	21.60	19.10	синтетички каучук	полудиспер.боја	полудиспер.боја	
10.1	ХОДНИК	4.80	9.00	керамичке пл.	полудиспер.боја	полудиспер.боја	
10.2	СТЕПЕНИШТЕ	7.20	10.80	керамичке пл.	полудиспер.боја	полудиспер.боја	
11	ЧАЈНА КУХИЊА	9.50	12.50	керамичке пл.	полудиспер.боја/ кер. плочице	полудиспер.боја	
12.1	СВЛАЧИОНИЦА	10.50	13.10	керамичке пл.	полудиспер.боја/ кер. плочице	полудиспер.боја	
12.2	ТОАЛЕТ И ТУШ КАБИНА	8.60	12.20	керамичке пл.	кер. плочице	полудиспер.боја	
13	СТЕПЕНИШТЕ	8.50	17.60	цем. кошуљица / самолив	полудиспер.боја	полудиспер.боја	
13.1	ТЕХНИЧКЕ ПРОСТОРИЈЕ ЕЕ	22.30	21.10	цем. кошуљица / самолив	полудиспер.боја	полудиспер.боја	
13.2	ТЕХНИЧКЕ ПРОСТОРИЈЕ ЕЕ	42.70	39.20	цем. кошуљица / самолив	полудиспер.боја	полудиспер.боја	
14	УВОД СС И ТК КАБЛОВА	55.50	55.10	цем. кошуљица / самолив	полудиспер.боја	полудиспер.боја	
14.1	ТЕХНИЧКЕ ПРОСТОРИЈЕ	16.40	25.10	цем. кошуљица / самолив	полудиспер.боја	полудиспер.боја	
15	ПОДСТАНИЦА ГРЕЈАЊА	53.70	33.60	терацо	полудиспер.боја	полудиспер.боја	
16	ОСТАВА	5.30	10.50	бетон	полудиспер.боја	полудиспер.боја	
17	ОСТАВА	10.00	12.90	бетон	полудиспер.боја	полудиспер.боја	
18	ГАРДЕРОБА	13.50	21.50	терацо плочице	полудиспер.боја	полудиспер.боја	
19	ТУШ И УМИВАОНИК	4.70	11.50	терацо плочице	керамичке пл. / полудиспер боја	полудиспер.боја	
20	WC	1.65	5.20	терацо плочице	керамичке пл. / полудиспер боја	полудиспер.боја	
21	ПОДСТАНИЦА ГРЕЈАЊА	73.50	46.50	бетон	полудиспер.боја	полудиспер.боја	

Укупна нето површина 593.90m²

ЛЕГЕНДА

(пуна линија)	САНИТАРНА МРЕЖА - хладна вода пп-цеви
(испрекидана линија)	САНИТАРНА МРЕЖА - топла вода пп-цеви
(линија-тачка)	САНИТАРНА МРЕЖА - плафонски развод пп-цеви
(дебела линија)	САНИТАРНА МРЕЖА - пе-цеви
(црта-тачка)	ХИДРАНТСКА МРЕЖА - челично-поцинковане цеви
(линија)	ХИДРАНТСКА МРЕЖА - пе-цеви
(симбол)	ЗИДНИ ПОЖАРНИ ХИДРАНТ Ø50
Д1	ОБЕЛЕЖАВАЊЕ ДЕТАЉА УНУТАР САНИТАРНОГ ЧВОРА
B1	ВЕРТИКАЛА САНИТАРНЕ МРЕЖЕ
ПХВ1	ВЕРТИКАЛА ХИДРАНТСКЕ МРЕЖЕ

Број	Датум	Опис
03		
02		
01		

Ревизиони блок:

САОБРАЋАЈНИ ИНСТИТУТ ЦИП, д.о.о.

SAOBRAĆAJNI INSTITUT CIP

Немањина 6; 11000 Београд; Србија
Тел: 011/3618-134; Факс: 011/3618-324; web site: www.sicip.co.rs

Организациона јединица: Завод за хидротехнику

Одговорни пројектант:
Душица Мајсторовић, дипл.инж.грађ.
лиценца број: 314 3194 03

Сарадници:
Горица Павловић, арх.тех.

Унутрашња контрола:
Марина Бубало, дипл.инж.грађ.

Главни пројектант:
др Љиљана Милић Марковић, дипл. грађ. инж.

Руководилац организационе јединице:
Марина Бубало, дипл.инж.грађ.

Инвеститор пројекта:
" ИНФРАСТРУКТУРА ЖЕЛЕЗНИЦЕ СРБИЈЕ " А.Д.
Немањина 6/IV, Београд

Наручилац пројекта:
Joint Venture of
China Railway International Corporation Ltd. (CRIC)
No.10 Fuxing Road,Haidian District,Beijing
P.R China, 100844
China Communication Construction Company Ltd. (CCCC)
No.85 Deshengmenwai Street,Xicheng District,Beijing
P.R China, 100088

Објекат:
ПРУГА БЕОГРАД - СУБОТИЦА - ДРЖАВНА ГРАНИЦА (КЕЛЕБИЈА)
ДЕОНИЦА ПРУГЕ НОВИ САД - СУБОТИЦА - ДРЖАВНА ГРАНИЦА (КЕЛЕБИЈА)

Део пројекта:
3/3.3.3. ПРОЈЕКАТ ХИДРОТЕХНИЧКИХ ИНСТАЛАЦИЈА КОМПЛЕКСА ЖЕЛЕЗНИЧКЕ СТАНИЦЕ СУБОТИЦА ПУТНИЧКА - ОБЈЕКТИ СТАНИЧНЕ ЗГРАДЕ, ЕТП, ПОТХОДНИК И ПЕРОНИ СА НАДСТРЕШНИЦОМ

Цртеж: **СТАНИЧНА ЗГРАДА ОСНОВА ПОДРУМА водовод**

Размера: 1:100

Врста тех. док.:	датум:	Цртеж бр.
ПГД	**04.2021.**	**2020-250-ХИД-3/3.3.3-1-Ц03**

ПРИЗЕМЉЕ

бр.пр.	Намена просторије	Површина П (m^2)	Обим О (m)	Обрада Под	Обрада Зид	Обрада Плафон	h
1	ВЕТРОБРАН	9.40	13.40	камен	камен / полудиспер.боја	дрво-касетирано	
2	ВЕТРОБРАН	9.50	13.60	камен	камен / полудиспер.боја	дрво-касетирано	
3	ГЛАВНИ ХОЛ	139.50	47.40	камен	камен / полудиспер.боја	дрво-касетирано	
4	ИНФОРМАЦИЈЕ	10.30	13.50	камен	камен / полудиспер.боја	дрво-касетирано	
4.1	ТРАФИКА	9.50	12.70	камен	камен / полудиспер.боја	дрво-касетирано	
5	ОБЕЗБЕЂЕЊЕ	10.30	13.50	камен	камен / полудиспер.боја	дрво-касетирано	
5.1	ИНФОРМАЦИЈЕ	9.50	12.70	камен	камен / полудиспер.боја	дрво-касетирано	
6	ТК ПРОСТОРИЈА	7.50	11.30	камен	камен / полудиспер.боја	монолитни плафон + полудиспер.боја	
7	СТЕПЕНИШТЕ	8.40	11.80	самолив	полудиспер.боја	полудиспер.боја	
8	ЧЕКАОНИЦА	72.90	35.30	терацо плочице	полудиспер. боја	гипс-картонски растер плафон	
9	ЧЕКАОНИЦА ЗА МАЈКУ И ДЕТЕ	18.10	17.20	терацо плочице	полудиспер. боја	гипс-картонски растер плафон	
9.1	ТОАЛЕТ ЗА МАЈКУ И ДЕТЕ	4.90	9.00	керамичке плочице	керамичке пл. / полудиспер боја	влагоотпорне г.к. плоче + полудиспер.боја	
10	ПРЕДПРОСТОР	3.50	7.50	керамичке плочице	керамичке пл. / полудиспер боја	влагоотпорне г.к. плоче + полудиспер.боја	
10.1	ТОАЛЕТ ЗА ПУТНИКЕ МУШКИ	12.40	15.80	керамичке плочице	керамичке пл. / полудиспер боја	влагоотпорне г.к. плоче + полудиспер.боја	
11	ХОДНИК	37.00	33.00	терацо плочице	камен / полудиспер.боја	гипс-картонски растер плафон	
12	БАНКА	27.55	23.00	гранитна керамика	полудиспер.боја	монолитни плафон + полудиспер.боја	
13	ВЕТРОБРАН	35.25	25.20	терацо плочице	камен / полудиспер.боја	гипс-картонски растер плафон	
13.1	УЛАЗНИ ХОЛ	24.30	21.00	терацо плочице	камен / полудиспер.боја	гипс-картонски растер плафон	
14	ХОЛ	59.25	37.90	камен	полудиспер.боја	дрво	
14.1	БЛАГАЈНА	35.25	34.70	камен	полудиспер.боја	дрво	
15	БИЛЕТ СЕРВИС - ОСТАЛЕ УСЛУГЕ	16.95	19.30	камен	полудиспер.боја	дрво	
16	СТЕПЕНИШТЕ	7.50	11.00	камене пл.	полудиспер.боја	дрво	
17	ЖЕЛЕЗНИЧКА АГЕНЦИЈСКА БЛАГАЈНА	16.85	19.10	камен	полудиспер.боја	дрво	
18	ВЕТРОБРАН	7.10	10.90	камен	полудиспер.боја	дрво	
18.1	ХОДНИК	19.00	30.20	камен	полудиспер.боја	дрво	
18.2	ПРЕДПРОСТОР	4.15	9.00	камен	полудиспер.боја	дрво	
19	ДОПЛАТНА БЛАГАЈНА	10.55	13.00	камен	полудиспер.боја	дрво	
20	СТАНИЧНА БЛАГАЈНА	15.35	16.00	камен	полудиспер.боја	дрво	
21	КОНДУКТЕРИ	19.30	18.30	камен	полудиспер.боја	дрво	
22	ЧАЈНА КУХИЊА	12.45	15.20	гранитна керамика	полудиспер.боја	монолитни плафон + полудиспер.боја	
23	ТОАЛЕТ МУШКИ	4.50	8.60	керамичке плочице	керамичке пл. / полудиспер боја	влагоотпорне г.к. плоче + полудиспер.боја	
23.1	ТОАЛЕТ ЖЕНСКИ	4.10	8.40	керамичке плочице	керамичке пл. / полудиспер боја	влагоотпорне г.к. плоче + полудиспер.боја	
24	ПРЕДПРОСТОР	4.55	9.60	гранитна керамика	полудиспер.боја	полудиспер.боја	
24.1	ТЕХНИЧКА ПРОСТОРИЈА	5.10	9.70	гранитна керамика	полудиспер.боја	полудиспер.боја	
25.1	ХОЛ	60.30	35.60	камен	керамичке пл. / полудиспер боја	полудиспер.боја	
25.2	ЧЕКАОНИЦА	39.30	27.10	камен	керамичке пл. / полудиспер боја	полудиспер.боја	
25.3	ВЕТРОБРАН	9.40	13.40	камен	керамичке пл. / полудиспер боја	полудиспер.боја	
26.1	ТРАФИКА	10.20	13.50	камен	керамичке пл. / полудиспер боја	полудиспер.боја	
26.2	ИНФОРМАЦИЈЕ	10.20	13.50	камен	керамичке пл. / полудиспер боја	полудиспер.боја	
27	СЛУЖБА ЗА ОДРЖАВАЊЕ	10.20	13.50	камен	керамичке пл. / полудиспер боја	полудиспер.боја	
28	ВЕТРОБРАН	9.40	13.40	гранитна керамика	гранитна керамика / полудиспер.боја	полудиспер.боја	
29.1	ИНТЕРНЕТ КАФЕ - САЛА	32.65	23.00	гранитна керамика	гранитна керамика / полудиспер.боја	полудиспер.боја	
29.2	КАФЕ - ЕСПАРЕ	10.20	13.50	гранитна керамика	гранитна керамика / полудиспер.боја	полудиспер.боја	
29.3	КАФЕ -КУХИЊА	20.65	24.70	гранитна керамика	гранитна керамика	влагоотпорне г.к. плоче + полудиспер.боја	
29.4	СЛУЖБЕНИ УЛАЗ	4.20	8.30	камен	камен / полудиспер.боја	дрво-касетирано	
29.5	ПРЕДПРОСТОР	3.60	7.60	гранитна керамика	гранитна керамика	влагоотпорне г.к. плоче + полудиспер.боја	
29.6	ТОАЛЕТ	5.85	10.70	гранитна керамика	гранитна керамика	влагоотпорне г.к. плоче + полудиспер.боја	
29.7	ТРОКАДЕРО	2.40	6.40	гранитна керамика	гранитна керамика	влагоотпорне г.к. плоче + полудиспер.боја	
30	ПРЕДПРОСТОР	4.00	8.00	гранитна керамика	гранитна керамика	влагоотпорне г.к. плоче + полудиспер.боја	
31	ТОАЛЕТ ЗА ОСОБЕ СА ХЕНДИКЕПОМ	3.85	7.90	гранитна керамика	гранитна керамика	влагоотпорне г.к. плоче + полудиспер.боја	
32.1	ТОАЛЕТ ЗА ПУТНИКЕ МУШКИ	12.40	15.00	гранитна керамика	гранитна керамика	влагоотпорне г.к. плоче + полудиспер.боја	
32.2	ТОАЛЕТ ЗА ПУТНИКЕ ЖЕНСКИ	12.40	15.00	гранитна керамика	гранитна керамика	влагоотпорне г.к. плоче + полудиспер.боја	
33	ЧЕКАОНИЦА	71.95	39.00	терацо плочице	камен / полудиспер.боја	дрво-касетирано	
34	СТЕПЕНИШТЕ	16.45	16.40	самолив	полудиспер.боја	полудиспер.боја	
34.1	ТЕХНИЧКА ПРОСТОРИЈА	9.80	12.60	самолив	полудиспер.боја	полудиспер.боја	
35	ХОДНИК	36.50	33.50	терацо плочице	камен / полудиспер.боја	гипс-картонски растер плафон	
36	ПРЕДПРОСТОР	4.50	8.60	гранитна керамика	гранитна керамика	влагоотпорне г.к. плоче + полудиспер.боја	
36.1	ТОАЛЕТ ЗА ПУТНИКЕ ЖЕНСКИ	11.50	18.20	терацо плочице	керамичке пл. / полудиспер боја	влагоотпорне г.к. плоче + полудиспер.боја	
36.2	ТОАЛЕТ ЗА ОСОБЕ СА ХЕНДИКЕПОМ	3.90	7.90	терацо плочице	керамичке пл. / полудиспер боја	влагоотпорне г.к. плоче + полудиспер.боја	
37	ВЕТРОБРАН	10.40	14.40	терацо плочице	полудиспер.боја	гипс-картонски растер плафон	
38	ПОШТА	27.55	23.00	гранитна керамика	полудиспер.боја	монолитни плафон + полудиспер.боја	
39.1	ВЕТРОБРАН	12.50	15.20	терацо плочице	камен / полудиспер.боја	монолитни плафон + полудиспер.боја	
39.2	ХОДНИК	12.05	18.30	самолив	полудиспер.боја	полудиспер.боја	
40	ЧАЈНА КУХИЊА	5.70	10.30	терацо плочице	керамичке пл. / полудиспер боја	монолитни плафон + полудиспер.боја	
41	КАНЦЕЛАРИЈА MAV	17.15	16.70	самолив	полудиспер.боја	полудиспер.боја	
42	ТОАЛЕТ МУШКИ	4.45	8.60	терацо плочице	керамичке пл. / полудиспер боја	влагоотпорне г.к. плоче + полудиспер.боја	
42.1	ТОАЛЕТ ЖЕНСКИ	4.10	8.40	терацо плочице	керамичке пл. / полудиспер боја	влагоотпорне г.к. плоче + полудиспер.боја	
42.2	ТРОКАДЕРО	2.20	6.20	терацо плочице	керамичке пл. / полудиспер боја	влагоотпорне г.к. плоче + полудиспер.боја	
43	ТК ПРОСТОРИЈА	9.60	14.20	синтетички каучук	полудиспер.боја	монолитни плафон + полудиспер.боја	
44	ХОДНИК	7.50	13.00	терацо плочице	полудиспер.боја	гипс-картонски растер плафон	
45	КАНЦЕЛАРИЈА	20.50	18.20	ламинат	полудиспер.боја	монолитни плафон + полудиспер.боја	
46	СЕРВЕР САЛА	56.85	31.20	синтетички каучук	полудиспер.боја	гипс-картонски растер плафон	
47	ВЕТРОБРАН	7.45	18.90	синтетички каучук	полудиспер.боја	монолитни плафон + полудиспер.боја	
48	КОНТРОЛНО КОМАНДНА СОБА-СУБРЕГИОНАЛНА	19.50	17.70	синтетички каучук	полудиспер.боја	монолитни плафон + полудиспер.боја	
49	ХОДНИК	18.90	22.20	камен	полудиспер.боја	гипс-картонски растер плафон	
50	ВИП САЛОН	32.25	24.20	паркет/ гранитна керамика	гранитна керамика / полудиспер.боја	гипс-картонски растер плафон	
50.1	ПРЕДПРОСТОР	2.50	6.70	керамичке плочице	керамичке пл. / полудиспер боја	влагоотпорне г.к. плоче + полудиспер.боја	
50.2	ТОАЛЕТ	2.10	6.00	керамичке плочице	керамичке пл. / полудиспер боја	влагоотпорне г.к. плоче + полудиспер.боја	
51	ХОДНИК	12.50	23.20	ламинат	полудиспер.боја	гипс-картонски растер плафон	
52	ШЕФ СЕКЦИЈЕ ТКП	14.75	15.90	ламинат	полудиспер.боја	монолитни плафон + полудиспер.боја	
53	НАДЗОРНИК МАШИНОВОЂА	14.75	15.90	синтетички каучук	полудиспер.боја	монолитни плафон + полудиспер.боја	
54	МАШИНОВОЂЕ	21.35	20.50	ламинат	полудиспер.боја	монолитни плафон + полудиспер.боја	
55	СПОЉАШЊИ ОТПРАВНИК	23.50	19.50	ламинат	полудиспер.боја	монолитни плафон + полудиспер.боја	
56	КАНЦЕЛАРИЈА СКП КОЛСКИ ОТПРАВНИК	18.00	17.50	ламинат	полудиспер.боја	монолитни плафон + полудиспер.боја	
57	ХОДНИК	11.20	21.10	ламинат	полудиспер.боја	гипс-картонски растер плафон	
57.1	ПРЕДПРОСТОР	4.20	8.90	керамичке плочице	керамичке пл. / полудиспер боја	монолитни плафон + полудиспер.боја	
57.2	ГАРДЕРОБА	4.45	8.50	керамичке плочице	керамичке пл. / полудиспер боја	монолитни плафон + полудиспер.боја	
57.3	ТОАЛЕТ	5.85	10.70	керамичке плочице	керамичке пл. / полудиспер боја	монолитни плафон + полудиспер.боја	
58	МАНЕРВИСТИ	21.40	20.40	ламинат	полудиспер.боја	монолитни плафон + полудиспер.боја	
59	ОСТАВА	4.40	8.90	ламинат	полудиспер.боја	монолитни плафон + полудиспер.боја	
60	ЧАЈНА КУХИЊА	6.75	10.40	керамичке плочице	керамичке пл. / полудиспер боја	монолитни плафон + полудиспер.боја	
61	ПРЕДПРОСТОР	2.70	6.90	керамичке плочице	керамичке пл. / полудиспер боја	гипс-картонски растер плафон	
61.1	ТРОКАДЕРО	5.90	13.20	керамичке плочице	керамичке пл. / полудиспер боја	влагоотпорне г.к. плоче + полудиспер.боја	
61.2	ТОАЛЕТ	3.10	8.00	керамичке плочице	керамичке пл. / полудиспер боја	влагоотпорне г.к. плоче + полудиспер.боја	
61.3	ТОАЛЕТ	3.10	8.00	керамичке плочице	керамичке пл. / полудиспер боја	влагоотпорне г.к. плоче + полудиспер.боја	
62.1	ПРЕДПРОСТОР	2.05	5.90	керамичке плочице	керамичке пл. / полудиспер боја	влагоотпорне г.к. плоче + полудиспер.боја	
62.2	ТОАЛЕТ	1.90	5.60	керамичке плочице	керамичке пл. / полудиспер боја	влагоотпорне г.к. плоче + полудиспер.боја	
62.3	ГАРДЕРОБА	2.50	6.40	керамичке плочице	керамичке пл. / полудиспер боја	влагоотпорне г.к. плоче + полудиспер.боја	
63	СТЕПЕНИШТЕ	9.60	15.50	ламинат	полудиспер.боја	полудиспер.боја	
64.1	ПРОДАВНИЦА	19.85	19.70	гранитна керамика	полудиспер.боја	монолитни плафон + полудиспер.боја	
64.2	ПРОДАВНИЦА	20.00	22.80	гранитна керамика	полудиспер.боја	монолитни плафон + полудиспер.боја	
65	КАНЦЕЛАРИЈА	8.65	11.80	керамичке плочице	полудиспер.боја	монолитни плафон + полудиспер.боја	
66	КАНЦЕЛАРИЈА СОЦИЈАЛНА СЛУЖБА	19.60	17.70	ламинат	полудиспер.боја	монолитни плафон + полудиспер.боја	
67	ДЕЖУРСТВО СОЦИЈАЛНА СЛУЖБА	10.10	13.30	ламинат	полудиспер.боја	монолитни плафон + полудиспер.боја	
68	ПРЕДПРОСТОР	2.20	6.40	керамичке плочице	полудиспер.боја	монолитни плафон + полудиспер.боја	
68.1	ТОАЛЕТ	5.85	10.70	керамичке плочице	керамичке пл. / полудиспер боја	монолитни плафон + полудиспер.боја	
69	УЧИОНИЦА	46.15	31.10	гранитна керамика	полудиспер.боја	гипс-картонски растер плафон акустични	
69.1	КАНЦЕЛАРИЈА ШКОЛА	17.15	16.60	гранитна керамика	полудиспер.боја	гипс-картонски растер плафон акустични	
70	ХОДНИК АУЛА	24.15	20.00	гранитна керамика	полудиспер.боја	гипс-картонски растер плафон	
71	КАНЦЕЛАРИЈА ШКОЛА	17.35	17.00	ламинат	полудиспер.боја	монолитни плафон + полудиспер.боја	
72	ХОДНИК	27.75	45.80	гранитна керамика	полудиспер.боја	гипс-картонски растер плафон	
72.1	УЛАЗНИ ХОДНИК	8.50	12.30	гранитна керамика	полудиспер.боја	гипс-картонски растер плафон	
73	ТЕХНИЧКА ПРОСТОРИЈА	10.65	13.70	гранитна керамика	полудиспер.боја	гипс-картонски растер плафон	
74	СОБА	7.10	10.90	ламинат	полудиспер.боја	монолитни плафон + полудиспер.боја	
74.1	СОБА	7.10	10.90	ламинат	полудиспер.боја	монолитни плафон + полудиспер.боја	
74.2	СОБА	7.10	10.90	ламинат	полудиспер.боја	монолитни плафон + полудиспер.боја	
74.3	СОБА	7.10	10.90	ламинат	полудиспер.боја	гипс-картонски растер плафон	
75	КАНЦЕЛАРИЈА	17.10	16.90	ламинат	полудиспер.боја	монолитни плафон + полудиспер.боја	
76	УЛАЗНИ ХОДНИК	4.70	9.40	керамичке плочице	полудиспер.боја	монолитни плафон + полудиспер.боја	
77	ЧАЈНА КУХИЊА И ДНЕВНИ БОРАВАК	19.20	19.80	керамичке плочице	керамичке плочице	влагоотпорне г.к. плоче + полудиспер.боја	
78	ПРЕДПРОСТОР	2.30	6.30	керамичке плочице	полудиспер.боја	монолитни плафон + полудиспер.боја	
79	ТОАЛЕТ ЖЕНСКИ	5.80	10.70	керамичке плочице	керамичке плочице	влагоотпорне г.к. плоче + полудиспер.боја	
80	ТОАЛЕТ МУШКИ	5.80	10.70	керамичке плочице	керамичке плочице	влагоотпорне г.к. плоче + полудиспер.боја	
81	ГАРДЕРОБА ЖЕНСКА	17.60	20.10	керамичке плочице	полудиспер.боја	монолитни плафон + полудиспер.боја	
82	САНИТАРНИ ЧВОР ЖЕНСКЕ ГАРДЕРОБЕ	5.85	10.70	керамичке плочице	керамичке плочице	влагоотпорне г.к. плоче + полудиспер.боја	
83	ГАРДЕРОБА МУШКА	33.65	25.20	керамичке плочице	полудиспер.боја	гипс-картонски растер плафон	
84	САНИТАРНИ ЧВОР МУШКЕ ГАРДЕРОБЕ	11.50	16.70	керамичке плочице	керамичке плочице	влагоотпорне г.к. плоче + полудиспер.боја	
85	ТРОКАДЕРО	4.10	8.70	керамичке плочице	керамичке пл. / полудиспер боја	влагоотпорне г.к. плоче + полудиспер.боја	
86	ТЕХНИЧКА ПРОСТОРИЈА	3.35	8.70	ламинат	полудиспер.боја	монолитни плафон + полудиспер.боја	
87	УЛАЗНИ ПРЕДПРОСТОР	8.95	14.20	терацо плочице	полудиспер.боја	полудиспер.боја	
87.1	СТЕПЕНИШТЕ	10.50	22.10	терацо плочице	полудиспер.боја	полудиспер.боја	
87.2	ХОДНИК	11.10	20.20	гранитна керамика	полудиспер.боја	гипс-картонски растер плафон	
88	РЕФЕРЕНТ ЗА ЗАШТИТУ НА РАДУ И ЉУДСКЕ РЕСУРСЕ	14.90	15.50	гранитна керамика	полудиспер.боја	гипс-картонски растер плафон	
89	ПОПИСНА СЛУЖБА	13.95	15.70	гранитна керамика	полудиспер.боја	гипс-картонски растер плафон	
90	ОБРАЧУНСКА СЛУЖБА	13.40	17.30	керамичке плочице	керамичке пл. / полудиспер боја	влагоотпорне г.к. плоче + полудиспер.боја	
91	ТОАЛЕТ	7.50	12.60	керамичке плочице	керамичке пл. / полудиспер боја	влагоотпорне г.к. плоче + полудиспер.боја	
92	ПРИЈЕМ ПРТЉАГА	6.50	10.20	керамичке плочице	керамичке пл. / полудиспер боја	влагоотпорне г.к. плоче + полудиспер.боја	
93	ОДЛАГАЊЕ ПРТЉАГА	17.10	18.10	ламинат	полудиспер.боја	монолитни плафон + полудиспер.боја	
94	НАЂЕНЕ СТВАРИ	2.90	7.40	ламинат	полудиспер.боја	монолитни плафон + полудиспер.боја	
95	КАНЦЕЛАРИЈА	14.20	21.40	ламинат	полудиспер.боја	монолитни плафон + полудиспер.боја	
96	ОДЛАГАЊЕ ПРТЉАГА	34.50	27.20	ламинат	полудиспер.боја	монолитни плафон + полудиспер.боја	
Укупна нето површина		2127.55m²					

СПОЉАШЊЕ КОМУНИКАЦИЈЕ

ВЕЗА СА ПАРТЕРОМ

бр.пр.	Намена просторије	Површина П (m^2)	Обрада Под	Обрада Зид
С1	СТЕПЕНИШТЕ 1	11.03	камен	термо малтер + фасадна боја
С2	СТЕПЕНИШТЕ 2	30.76	камен	термо малтер + фасадна боја
С3	СТЕПЕНИШТЕ 3	11.03	камен	термо малтер + фасадна боја
С4	СТЕПЕНИШТЕ 4	8.31	камен	термо малтер + фасадна боја
С5	СТЕПЕНИШТЕ 5	3.39	камен	термо малтер + фасадна боја
С6	СТЕПЕНИШТЕ 6	8.80	камен	термо малтер + фасадна боја
Укупна нето површина		73.32		

ВЕЗА СА ПОДРУМОМ

бр.пр.	Намена просторије	Површина П (m^2)	Обрада Под	Обрада Зид
С7	СТЕПЕНИШТЕ 7	2.55	штампани бетон	термо малтер + фасадна боја
С8	СТЕПЕНИШТЕ 8	11.77	штампани бетон	термо малтер + фасадна боја
С9	СТЕПЕНИШТЕ 9	20.53	штампани бетон	термо малтер + фасадна боја
С10	РАМПА	15.00	штампани бетон	термо малтер + фасадна боја
Укупна нето површина		49.85		

ЛЕГЕНДА

Ознака	Опис
(пуна линија)	ФЕКАЛНА КАНАЛИЗАЦИЈА
(црта-тачка линија)	ФЕКАЛНА КАНАЛИЗАЦИЈА-у зиду
(испрекидана линија)	ФЕКАЛНА КАНАЛИЗАЦИЈА-плафонски развод
(црта-црта линија)	ВЕНТИЛАЦИЈА
Д1	ОБЕЛЕЖАВАЊЕ ДЕТАЉА УНУТАР САНИТАРНОГ ЧВОРА
ВГ1	ВЕНТИЛАЦИОНА ГЛАВА
Фв1	ФЕКАЛНА ВЕРТИКАЛА
Ф1	ФЕКАЛНИ ШАХТ

Број	Датум	Опис
03		
02		
01		

Ревизиони блок:

САОБРАЋАЈНИ ИНСТИТУТ ЦИП, д.о.о.
Немањина 6; 11000 Београд; Србија
Тел: 011/3618-134; Факс: 011/3618-324; web site: www.sicip.co.rs
Организациона јединица: Завод за хидротехнику

Одговорни пројектант: **Душица Мајсторовић, дипл.инж.грађ.**
лиценца број: 314 3194 03
Сарадници: **Горица Павловић, арх.тех.**
Унутрашња контрола: **Марина Бубало, дипл.инж.грађ.**
Главни пројектант: **др Љиљана Милић Марковић, дипл. грађ. инж.**
Руководилац организационе јединице: Марина Бубало, дипл.инж.грађ.

Инвеститор пројекта: **" ИНФРАСТРУКТУРА ЖЕЛЕЗНИЦЕ СРБИЈЕ " А.Д.**
Немањина 6/IV, Београд

Наручилац пројекта: Joint Venture of
中国铁路国际有限公司 CHINA RAILWAY International Co., Ltd. — China Railway International Corporation Ltd. (CRIC), No.10 Fuxing Road,Haidian District,Beijing P.R China, 100844
CHINA COMMUNICATIONS CONSTRUCTION COMPANY LIMITED — China Communication Construction Company Ltd. (CCCC), No.85 Deshengmenwai Street,Xicheng District,Beijing P.R China, 100088

Објекат: **ПРУГА БЕОГРАД - СУБОТИЦА - ДРЖАВНА ГРАНИЦА (КЕЛЕБИЈА) ДЕОНИЦА ПРУГЕ НОВИ САД - СУБОТИЦА - ДРЖАВНА ГРАНИЦА (КЕЛЕБИЈА)**

Део пројекта: **3/3.3.3. ПРОЈЕКАТ ХИДРОТЕХНИЧКИХ ИНСТАЛАЦИЈА КОМПЛЕКСА ЖЕЛЕЗНИЧКЕ СТАНИЦЕ СУБОТИЦА ПУТНИЧКА - ОБЈЕКТИ СТАНИЧНЕ ЗГРАДЕ, ЕТП, ПОТХОДНИК И ПЕРОНИ СА НАДСТРЕШНИЦОМ**

Цртеж: **СТАНИЧНА ЗГРАДА ОСНОВА ПРИЗЕМЉА канализација**
Размера: 1:100

Врста тех. док.:	датум:	Цртеж бр.
ПГД	04.2021.	2020-250-ХИД-3/3.3.3-1-Ц04

ПРИЗЕМЉЕ

бр.пр.	Намена просторије	Површина П (m^2)	Обим О (m)	Обрада: Под	Обрада: Зид	Обрада: Плафон	h
1	ВЕТРОБРАН	9.40	13.40	камен	камен / полудиспер.боја	дрво-касетирано	
2	ВЕТРОБРАН	9.50	13.60	камен	камен / полудиспер.боја	дрво-касетирано	
3	ГЛАВНИ ХОЛ	139.50	47.40	камен	камен / полудиспер.боја	дрво-касетирано	
4	ИНФОРМАЦИЈЕ	10.30	13.50	камен	камен / полудиспер.боја	дрво-касетирано	
4.1	ТРАФИКА	9.50	12.70	камен	камен / полудиспер.боја	дрво-касетирано	
5	ОБЕЗБЕЂЕЊЕ	10.30	13.50	камен	камен / полудиспер.боја	дрво-касетирано	
5.1	ИНФОРМАЦИЈЕ	9.50	12.70	камен	камен / полудиспер.боја	дрво-касетирано	
6	ТК ПРОСТОРИЈА	7.50	11.30	камен	камен / полудиспер.боја	монолитни плафон + полудиспер.боја	
7	СТЕПЕНИШТЕ	8.40	11.80	самолив	полудиспер.боја	полудиспер.боја	
8	ЧЕКАОНИЦА	72.90	35.30	терацо плочице	полудиспер. боја	гипс-картонски растер плафон	
9	ЧЕКАОНИЦА ЗА МАЈКУ И ДЕТЕ	18.10	17.20	терацо плочице	полудиспер. боја	гипс-картонски растер плафон	
9.1	ТОАЛЕТ ЗА МАЈКУ И ДЕТЕ	4.90	9.00	керамичке плочице	керамичке пл. / полудиспер боја	влагоотпорне г.к. плоче + полудиспер.боја	
10	ПРЕДПРОСТОР	3.50	7.50	керамичке плочице	керамичке пл. / полудиспер боја	влагоотпорне г.к. плоче + полудиспер.боја	
10.1	ТОАЛЕТ ЗА ПУТНИКЕ МУШКИ	12.40	15.80	керамичке плочице	керамичке пл. / полудиспер боја	влагоотпорне г.к. плоче + полудиспер.боја	
11	ХОДНИК	37.00	33.00	терацо плочице	камен / полудиспер.боја	гипс-картонски растер плафон	
12	БАНКА	27.55	23.00	гранитна керамика	полудиспер.боја	монолитни плафон + полудиспер.боја	
13	ВЕТРОБРАН	35.25	25.20	терацо плочице	камен / полудиспер.боја	гипс-картонски растер плафон	
13.1	УЛАЗНИ ХОЛ	24.30	21.00	терацо плочице	камен / полудиспер.боја	гипс-картонски растер плафон	
14	ХОЛ	59.25	37.90	камен	полудиспер.боја	дрво	
14.1	БЛАГАЈНА	35.25	34.70	камен	полудиспер.боја	дрво	
15	БИЛЕТ СЕРВИС - ОСТАЛЕ УСЛУГЕ	16.95	19.30	камен	полудиспер.боја	дрво	
16	СТЕПЕНИШТЕ	7.50	11.00	камене пл.	полудиспер.боја	дрво	
17	ЖЕЛЕЗНИЧКА АГЕНЦИЈСКА БЛАГАЈНА	16.85	19.10	камен	полудиспер.боја	дрво	
18	ВЕТРОБРАН	7.10	10.90	камен	полудиспер.боја	дрво	
18.1	ХОДНИК	19.00	30.20	камен	полудиспер.боја	дрво	
18.2	ПРЕДПРОСТОР	4.15	9.00	камен	полудиспер.боја	дрво	
19	ДОПЛАТНА БЛАГАЈНА	10.55	13.00	камен	полудиспер.боја	дрво	
20	СТАНИЧНА БЛАГАЈНА	15.35	16.00	камен	полудиспер.боја	дрво	
21	КОНДУКТЕРИ	19.30	18.30	камен	полудиспер.боја	дрво	
22	ЧАЈНА КУХИЊА	12.45	15.20	гранитна керамика	полудиспер.боја	монолитни плафон + полудиспер.боја	
23	ТОАЛЕТ МУШКИ	4.50	8.60	керамичке плочице	керамичке пл. / полудиспер боја	влагоотпорне г.к. плоче + полудиспер.боја	
23.1	ТОАЛЕТ ЖЕНСКИ	4.10	8.40	керамичке плочице	керамичке пл. / полудиспер боја	влагоотпорне г.к. плоче + полудиспер.боја	
24	ПРЕДПРОСТОР	4.55	9.60	гранитна керамика	полудиспер.боја	полудиспер.боја	
24.1	ТЕХНИЧКА ПРОСТОРИЈА	5.10	9.70	гранитна керамика	полудиспер.боја	полудиспер.боја	
25.1	ХОЛ	60.30	35.60	камен	керамичке пл. / полудиспер боја	полудиспер.боја	
25.2	ЧЕКАОНИЦА	39.30	27.10	камен	керамичке пл. / полудиспер боја	полудиспер.боја	
25.3	ВЕТРОБРАН	9.40	13.40	камен	керамичке пл. / полудиспер боја	полудиспер.боја	
26.1	ТРАФИКА	10.20	13.50	камен	керамичке пл. / полудиспер боја	полудиспер.боја	
26.2	ИНФОРМАЦИЈЕ	10.20	13.50	камен	керамичке пл. / полудиспер боја	полудиспер.боја	
27	СЛУЖБА ЗА ОДРЖАВАЊЕ	10.20	13.50	камен	керамичке пл. / полудиспер боја	полудиспер.боја	
28	ВЕТРОБРАН	9.40	13.40	гранитна керамика	гранитна керамика / полудиспер.боја	полудиспер.боја	
29.1	ИНТЕРНЕТ КАФЕ - САЛА	32.65	23.00	гранитна керамика	гранитна керамика / полудиспер.боја	полудиспер.боја	
29.2	КАФЕ - ЕСПАРЕ	10.20	13.50	гранитна керамика	гранитна керамика / полудиспер.боја	полудиспер.боја	
29.3	КАФЕ - КУХИЊА	20.65	24.70	гранитна керамика	гранитна керамика	влагоотпорне г.к. плоче + полудиспер.боја	
29.4	СЛУЖБЕНИ УЛАЗ	4.20	8.30	камен	камен / полудиспер.боја	дрво-касетирано	
29.5	ПРЕДПРОСТОР	3.60	7.60	гранитна керамика	гранитна керамика	влагоотпорне г.к. плоче + полудиспер.боја	
29.6	ТОАЛЕТ	5.85	10.70	гранитна керамика	гранитна керамика	влагоотпорне г.к. плоче + полудиспер.боја	
29.7	ТРОКАДЕРО	2.40	6.40	гранитна керамика	гранитна керамика	влагоотпорне г.к. плоче + полудиспер.боја	
30	ПРЕДПРОСТОР	4.00	8.00	гранитна керамика	гранитна керамика	влагоотпорне г.к. плоче + полудиспер.боја	
31	ТОАЛЕТ ЗА ОСОБЕ СА ХЕНДИКЕПОМ	3.85	7.90	гранитна керамика	гранитна керамика	влагоотпорне г.к. плоче + полудиспер.боја	
32.1	ТОАЛЕТ ЗА ПУТНИКЕ МУШКИ	12.40	15.00	гранитна керамика	гранитна керамика	влагоотпорне г.к. плоче + полудиспер.боја	
32.2	ТОАЛЕТ ЗА ПУТНИКЕ ЖЕНСКИ	12.40	15.00	гранитна керамика	гранитна керамика	влагоотпорне г.к. плоче + полудиспер.боја	
33	ЧЕКАОНИЦА	71.95	39.00	терацо плочице	камен / полудиспер.боја	дрво-касетирано	
34	СТЕПЕНИШТЕ	16.45	16.40	самолив	полудиспер.боја	полудиспер.боја	
34.1	ТЕХНИЧКА ПРОСТОРИЈА	9.80	12.60	самолив	полудиспер.боја	полудиспер.боја	
35	ХОДНИК	36.50	33.50	терацо плочице	камен / полудиспер.боја	гипс-картонски растер плафон	
36	ПРЕДПРОСТОР	4.50	8.60	гранитна керамика	гранитна керамика	влагоотпорне г.к. плоче + полудиспер.боја	
36.1	ТОАЛЕТ ЗА ПУТНИКЕ ЖЕНСКИ	11.50	18.20	терацо плочице	керамичке пл. / полудиспер боја	влагоотпорне г.к. плоче + полудиспер.боја	
36.2	ТОАЛЕТ ЗА ОСОБЕ СА ХЕНДИКЕПОМ	3.90	7.90	терацо плочице	керамичке пл. / полудиспер боја	влагоотпорне г.к. плоче + полудиспер.боја	
37	ВЕТРОБРАН	10.40	14.40	терацо плочице	полудиспер.боја	гипс-картонски растер плафон	
38	ПОШТА	27.55	23.00	гранитна керамика	полудиспер.боја	монолитни плафон + полудиспер.боја	
39.1	ВЕТРОБРАН	12.50	15.20	терацо плочице	камен / полудиспер.боја	монолитни плафон + полудиспер.боја	
39.2	ХОДНИК	12.05	18.30	самолив	полудиспер.боја	полудиспер.боја	
40	ЧАЈНА КУХИЊА	5.70	10.30	терацо плочице	керамичке пл. / полудиспер боја	монолитни плафон + полудиспер.боја	
41	КАНЦЕЛАРИЈА MAV	17.15	16.70	самолив	полудиспер.боја	полудиспер.боја	
42	ТОАЛЕТ МУШКИ	4.45	8.60	терацо плочице	керамичке пл. / полудиспер боја	влагоотпорне г.к. плоче + полудиспер.боја	
42.1	ТОАЛЕТ ЖЕНСКИ	4.10	8.40	терацо плочице	керамичке пл. / полудиспер боја	влагоотпорне г.к. плоче + полудиспер.боја	
42.2	ТРОКАДЕРО	2.20	6.20	терацо плочице	керамичке пл. / полудиспер боја	влагоотпорне г.к. плоче + полудиспер.боја	
43	ТК ПРОСТОРИЈА	9.60	14.20	синтетички каучук	полудиспер.боја	монолитни плафон + полудиспер.боја	
44	ХОДНИК	7.50	13.00	терацо плочице	полудиспер.боја	гипс-картонски растер плафон	
45	КАНЦЕЛАРИЈА	20.50	18.20	ламинат	полудиспер.боја	монолитни плафон + полудиспер.боја	
46	СЕРВЕР САЛА	56.85	31.20	синтетички каучук	полудиспер.боја	гипс-картонски растер плафон	
47	ВЕТРОБРАН	7.45	18.90	синтетички каучук	полудиспер.боја	монолитни плафон + полудиспер.боја	
48	КОНТРОЛНО КОМАНДНА СОБА-СУБРЕГИОНАЛНА	19.50	17.70	синтетички каучук	полудиспер.боја	монолитни плафон + полудиспер.боја	
49	ХОДНИК	18.90	22.20	камен	полудиспер.боја	гипс-картонски растер плафон	
50	ВИП САЛОН	32.25	24.20	паркет/ гранитна керамика	гранитна керамика / полудиспер.боја	гипс-картонски растер плафон	
50.1	ПРЕДПРОСТОР	2.50	6.70	керамичке плочице	керамичке пл. / полудиспер боја	влагоотпорне г.к. плоче + полудиспер.боја	
50.2	ТОАЛЕТ	2.10	6.00	керамичке плочице	керамичке пл. / полудиспер боја	влагоотпорне г.к. плоче + полудиспер.боја	
51	ХОДНИК	12.50	23.20	ламинат	полудиспер.боја	гипс-картонски растер плафон	
52	ШЕФ СЕКЦИЈЕ ТКП	14.75	15.90	ламинат	полудиспер.боја	монолитни плафон + полудиспер.боја	
53	НАДЗОРНИК МАШИНОВОЂА	14.75	15.90	синтетички каучук	полудиспер.боја	монолитни плафон + полудиспер.боја	
54	МАШИНОВОЂЕ	21.35	20.50	ламинат	полудиспер.боја	монолитни плафон + полудиспер.боја	
55	СПОЉАШЊИ ОТПРАВНИК	23.50	19.50	ламинат	полудиспер.боја	монолитни плафон + полудиспер.боја	
56	КАНЦЕЛАРИЈА СКП КОЛСКИ ОТПРАВНИК	18.00	17.50	ламинат	полудиспер.боја	монолитни плафон + полудиспер.боја	
57	ХОДНИК	11.20	21.10	ламинат	полудиспер.боја	гипс-картонски растер плафон	
57.1	ПРЕДПРОСТОР	4.20	8.90	керамичке плочице	керамичке пл. / полудиспер боја	монолитни плафон + полудиспер.боја	
57.2	ГАРДЕРОБА	4.45	8.50	керамичке плочице	керамичке пл. / полудиспер боја	монолитни плафон + полудиспер.боја	
57.3	ТОАЛЕТ	5.85	10.70	керамичке плочице	керамичке пл. / полудиспер боја	монолитни плафон + полудиспер.боја	
58	МАНЕРВИСТИ	21.40	20.40	ламинат	полудиспер.боја	монолитни плафон + полудиспер.боја	
59	ОСТАВА	4.40	8.90	ламинат	полудиспер.боја	монолитни плафон + полудиспер.боја	
60	ЧАЈНА КУХИЊА	6.75	10.40	керамичке плочице	керамичке пл. / полудиспер боја	монолитни плафон + полудиспер.боја	
61	ПРЕДПРОСТОР	2.70	6.90	керамичке плочице	керамичке пл. / полудиспер боја	гипс-картонски растер плафон	
61.1	ТРОКАДЕРО	5.90	13.20	керамичке плочице	керамичке пл. / полудиспер боја	влагоотпорне г.к. плоче + полудиспер.боја	
61.2	ТОАЛЕТ	3.10	8.00	керамичке плочице	керамичке пл. / полудиспер боја	влагоотпорне г.к. плоче + полудиспер.боја	
61.3	ТОАЛЕТ	3.10	8.00	керамичке плочице	керамичке пл. / полудиспер боја	влагоотпорне г.к. плоче + полудиспер.боја	
62.1	ПРЕДПРОСТОР	2.05	5.90	керамичке плочице	керамичке пл. / полудиспер боја	влагоотпорне г.к. плоче + полудиспер.боја	
62.2	ТОАЛЕТ	1.90	5.60	керамичке плочице	керамичке пл. / полудиспер боја	влагоотпорне г.к. плоче + полудиспер.боја	
62.3	ГАРДЕРОБА	2.50	6.40	керамичке плочице	керамичке пл. / полудиспер боја	влагоотпорне г.к. плоче + полудиспер.боја	
63	СТЕПЕНИШТЕ	9.60	15.50	ламинат	полудиспер.боја	полудиспер.боја	
64.1	ПРОДАВНИЦА	19.85	19.70	гранитна керамика	полудиспер.боја	монолитни плафон + полудиспер.боја	
64.2	ПРОДАВНИЦА	20.00	22.80	гранитна керамика	полудиспер.боја	монолитни плафон + полудиспер.боја	
65	КАНЦЕЛАРИЈА	8.65	11.80	керамичке плочице	полудиспер.боја	монолитни плафон + полудиспер.боја	
66	КАНЦЕЛАРИЈА СОЦИЈАЛНА СЛУЖБА	19.60	17.70	ламинат	полудиспер.боја	монолитни плафон + полудиспер.боја	
67	ДЕЖУРСТВО СОЦИЈАЛНА СЛУЖБА	10.10	13.30	ламинат	полудиспер.боја	монолитни плафон + полудиспер.боја	
68	ПРЕДПРОСТОР	2.20	6.40	керамичке плочице	полудиспер.боја	монолитни плафон + полудиспер.боја	
68.1	ТОАЛЕТ	5.85	10.70	керамичке плочице	керамичке пл. / полудиспер боја	монолитни плафон + полудиспер.боја	
69	УЧИОНИЦА	46.15	31.10	гранитна керамика	полудиспер.боја	гипс-картонски растер плафон акустични	
69.1	КАНЦЕЛАРИЈА ШКОЛА	17.15	16.60	гранитна керамика	полудиспер.боја	гипс-картонски растер плафон акустични	
70	ХОДНИК АУЛА	24.15	20.00	гранитна керамика	полудиспер.боја	гипс-картонски растер плафон	
71	КАНЦЕЛАРИЈА ШКОЛА	17.35	17.00	ламинат	полудиспер.боја	монолитни плафон + полудиспер.боја	
72	ХОДНИК	27.75	45.80	гранитна керамика	полудиспер.боја	гипс-картонски растер плафон	
72.1	УЛАЗНИ ХОДНИК	8.50	12.30	гранитна керамика	полудиспер.боја	гипс-картонски растер плафон	
73	ТЕХНИЧКА ПРОСТОРИЈА	10.65	13.70	гранитна керамика	полудиспер.боја	гипс-картонски растер плафон	
74	СОБА	7.10	10.90	ламинат	полудиспер.боја	монолитни плафон + полудиспер.боја	
74.1	СОБА	7.10	10.90	ламинат	полудиспер.боја	монолитни плафон + полудиспер.боја	
74.2	СОБА	7.10	10.90	ламинат	полудиспер.боја	монолитни плафон + полудиспер.боја	
74.3	СОБА	7.10	10.90	ламинат	полудиспер.боја	гипс-картонски растер плафон	
75	КАНЦЕЛАРИЈА	17.10	16.90	ламинат	полудиспер.боја	монолитни плафон + полудиспер.боја	
76	УЛАЗНИ ХОДНИК	4.70	9.40	керамичке плочице	полудиспер.боја	монолитни плафон + полудиспер.боја	
77	ЧАЈНА КУХИЊА И ДНЕВНИ БОРАВАК	19.20	19.80	керамичке плочице	керамичке плочице	влагоотпорне г.к. плоче + полудиспер.боја	
78	ПРЕДПРОСТОР	2.30	6.30	керамичке плочице	полудиспер.боја	монолитни плафон + полудиспер.боја	
79	ТОАЛЕТ ЖЕНСКИ	5.80	10.70	керамичке плочице	керамичке плочице	влагоотпорне г.к. плоче + полудиспер.боја	
80	ТОАЛЕТ МУШКИ	5.80	10.70	керамичке плочице	керамичке плочице	влагоотпорне г.к. плоче + полудиспер.боја	
81	ГАРДЕРОБА ЖЕНСКА	17.60	20.10	керамичке плочице	полудиспер.боја	монолитни плафон + полудиспер.боја	
82	САНИТАРНИ ЧВОР ЖЕНСКЕ ГАРДЕРОБЕ	5.85	10.70	керамичке плочице	керамичке плочице	влагоотпорне г.к. плоче + полудиспер.боја	
83	ГАРДЕРОБА МУШКА	33.65	25.20	керамичке плочице	полудиспер.боја	гипс-картонски растер плафон	
84	САНИТАРНИ ЧВОР МУШКЕ ГАРДЕРОБЕ	11.50	16.70	керамичке плочице	керамичке плочице	влагоотпорне г.к. плоче + полудиспер.боја	
85	ТРОКАДЕРО	4.10	8.70	керамичке плочице	керамичке пл. / полудиспер боја	влагоотпорне г.к. плоче + полудиспер.боја	
86	ТЕХНИЧКА ПРОСТОРИЈА	3.35	8.70	ламинат	полудиспер.боја	монолитни плафон + полудиспер.боја	
87	УЛАЗНИ ПРЕДПРОСТОР	8.95	14.20	терацо плочице	полудиспер.боја	полудиспер.боја	
87.1	СТЕПЕНИШТЕ	10.50	22.10	терацо плочице	полудиспер.боја	полудиспер.боја	
87.2	ХОДНИК	11.10	20.20	гранитна керамика	полудиспер.боја	гипс-картонски растер плафон	
88	РЕФЕРЕНТ ЗА ЗАШТИТУ НА РАДУ И ЉУДСКЕ РЕСУРСЕ	14.90	15.50	гранитна керамика	полудиспер.боја	гипс-картонски растер плафон	
89	ПОПИСНА СЛУЖБА	13.95	15.70	гранитна керамика	полудиспер.боја	гипс-картонски растер плафон	
90	ОБРАЧУНСКА СЛУЖБА	13.40	17.30	керамичке плочице	керамичке пл. / полудиспер боја	влагоотпорне г.к. плоче + полудиспер.боја	
91	ТОАЛЕТ	7.50	12.60	керамичке плочице	керамичке пл. / полудиспер боја	влагоотпорне г.к. плоче + полудиспер.боја	
92	ПРИЈЕМ ПРТЉАГА	6.50	10.20	керамичке плочице	керамичке пл. / полудиспер боја	влагоотпорне г.к. плоче + полудиспер.боја	
93	ОДЛАГАЊЕ ПРТЉАГА	17.10	18.10	ламинат	полудиспер.боја	монолитни плафон + полудиспер.боја	
94	НАЂЕНЕ СТВАРИ	2.90	7.40	ламинат	полудиспер.боја	монолитни плафон + полудиспер.боја	
95	КАНЦЕЛАРИЈА	14.20	21.40	ламинат	полудиспер.боја	монолитни плафон + полудиспер.боја	
96	ОДЛАГАЊЕ ПРТЉАГА	34.50	27.20	ламинат	полудиспер.боја	монолитни плафон + полудиспер.боја	
Укупна нето површина 2127.55m²							

СПОЉАШЊЕ КОМУНИКАЦИЈЕ

ВЕЗА СА ПАРТЕРОМ

бр.пр.	Намена просторије	Површина П (m^2)	Обрада: Под	Обрада: Зид
С1	СТЕПЕНИШТЕ 1	11.03	камен	термо малтер + фасадна боја
С2	СТЕПЕНИШТЕ 2	30.76	камен	термо малтер + фасадна боја
С3	СТЕПЕНИШТЕ 3	11.03	камен	термо малтер + фасадна боја
С4	СТЕПЕНИШТЕ 4	8.31	камен	термо малтер + фасадна боја
С5	СТЕПЕНИШТЕ 5	3.39	камен	термо малтер + фасадна боја
С6	СТЕПЕНИШТЕ 6	8.80	камен	термо малтер + фасадна боја
Укупна нето површина		73.32		

ВЕЗА СА ПОДРУМОМ

бр.пр.	Намена просторије	Површина П (m^2)	Обрада: Под	Обрада: Зид
С7	СТЕПЕНИШТЕ 7	2.55	штампани бетон	термо малтер + фасадна боја
С8	СТЕПЕНИШТЕ 8	11.77	штампани бетон	термо малтер + фасадна боја
С9	СТЕПЕНИШТЕ 9	20.53	штампани бетон	термо малтер + фасадна боја
С10	РАМПА	15.00	штампани бетон	термо малтер + фасадна боја
Укупна нето површина		49.85		

ЛЕГЕНДА

(пуна линија)	САНИТАРНА МРЕЖА - хладна вода пп-цеви
(испрекидана линија)	САНИТАРНА МРЕЖА - топла вода пп-цеви
(линија-тачка)	САНИТАРНА МРЕЖА - плафонски развод пп-цеви
(пуна линија)	САНИТАРНА МРЕЖА - пе-цеви
(црта-тачка)	ХИДРАНТСКА МРЕЖА - челично-поцинковане цеви
(пуна линија)	ХИДРАНТСКА МРЕЖА - пе-цеви
(симбол)	ЗИДНИ ПОЖАРНИ ХИДРАНТ Ø50
Д1	ОБЕЛЕЖАВАЊЕ ДЕТАЉА УНУТАР САНИТАРНОГ ЧВОРА
В1	ВЕРТИКАЛА САНИТАРНЕ МРЕЖЕ
ПХВ1	ВЕРТИКАЛА ХИДРАНТСКЕ МРЕЖЕ

Број	Датум	Опис
03		
02		
01		

Ревизиони блок:

SAOBRAĆAJNI INSTITUT CIP

САОБРАЋАЈНИ ИНСТИТУТ ЦИП, д.о.о.

Немањина 6; 11000 Београд; Србија

Тел: 011/3618-134; Факс: 011/3618-324; web site: www.sicip.co.rs

Организациона јединица: Завод за хидротехнику

Одговорни пројектант: Душица Мајсторовић, дипл.инж.грађ.

лиценца број: 314 3194 03

Сарадници: Горица Павловић, арх.тех.

Унутрашња контрола: Марина Бубало, дипл.инж.грађ.

Главни пројектант: др Љиљана Милић Марковић, дипл. грађ. инж.

Руководилац организационе јединице: Марина Бубало, дипл.инж.грађ.

Инвеститор пројекта: " ИНФРАСТРУКТУРА ЖЕЛЕЗНИЦЕ СРБИЈЕ " А.Д. Немањина 6/IV, Београд

Наручилац пројекта: Joint Venture of

China Railway International Corporation Ltd. (CRIC) No.10 Fuxing Road,Haidian District,Beijing P.R China, 100844

China Communication Construction Company Ltd. (CCCC) No.85 Deshengmenwai Street,Xicheng District,Beijing P.R China, 100088

Објекат: ПРУГА БЕОГРАД - СУБОТИЦА - ДРЖАВНА ГРАНИЦА (КЕЛЕБИЈА) ДЕОНИЦА ПРУГЕ НОВИ САД - СУБОТИЦА - ДРЖАВНА ГРАНИЦА (КЕЛЕБИЈА)

Део пројекта: 3/3.3.3. ПРОЈЕКАТ ХИДРОТЕХНИЧКИХ ИНСТАЛАЦИЈА КОМПЛЕКСА ЖЕЛЕЗНИЧКЕ СТАНИЦЕ СУБОТИЦА ПУТНИЧКА - ОБЈЕКТИ СТАНИЧНЕ ЗГРАДЕ, ЕТП, ПОТХОДНИК И ПЕРОНИ СА НАДСТРЕШНИЦОМ

Цртеж: СТАНИЧНА ЗГРАДА ОСНОВА ПРИЗЕМЉА водовод

Размера: 1:100

Врста тех. док.: ПГД

датум: 04.2021.

Цртеж бр.: 2020-250-ХИД-3/3.3.3-1-Ц05

ПРВИ СПРАТ

бр.пр.	Намена просторије	Површина П (m²)	Обим О (m)	Обрада			
				Под	Зид	Плафон	h
1	СТЕПЕНИШТЕ	8.40	11.95	терацо	полудиспер.боја	полудиспер.боја	
1.1	ХОДНИК	14.30	18.70	терацо плочице	полудиспер.боја	гипс-картонски растер плафон	
1.2	ОДРЖАВАЊЕ	13.65	20.20	керамичке пл.	керамичке пл. / полудиспер боја	полудиспер.боја	
2	ТОАЛЕТ МУШКИ	5.30	12.50	керамичке пл.	керамичке пл. / полудиспер боја	влагоотпорне г.к. плоче + полудиспер.боја	
2.1	ТОАЛЕТ ЖЕНСКИ	2.95	7.90	керамичке пл.	керамичке пл. / полудиспер боја	влагоотпорне г.к. плоче + полудиспер.боја	
3	ХОДНИК	15.95	17.00	терацо плочице	полудиспер.боја	гипс-картонски растер плафон	
4	КУХИЊА	11.40	13.50	керамичке пл.	керамичке пл. / полудиспер боја	полудиспер.боја	
5	КАНЦЕЛАРИЈА	7.50	11.20	паркет	полудиспер.боја	монолитни плафон + полудиспер.боја	
6	ПРИЈЕМ - СТРАНАКА	30.40	22.10	паркет	полудиспер.боја	монолитни плафон + полудиспер.боја	
7	КАНЦЕЛАРИЈА ШЕФА СЕКЦИЈЕ	41.15	26.40	паркет	полудиспер.боја	монолитни плафон + полудиспер.боја	
8	КАНЦЕЛАРИЈА ПОМОЋНИКА ШЕФА СЕКЦИЈЕ	30.95	22.70	паркет	полудиспер.боја	монолитни плафон + полудиспер.боја	
9	КАНЦЕЛАРИЈА ШЕФА ОРГАНИЗАЦИОНЕ ЈЕДИНИЦЕ	20.00	18.10	паркет	полудиспер.боја	монолитни плафон + полудиспер.боја	
10	ХОДНИК	24.60	28.10	терацо плочице	полудиспер.боја	гипс-картонски растер плафон	
10.1	САЛА	71.40	35.90	паркет	полудиспер.боја	монолитни плафон + полудиспер.боја	
11	СКП ХОДНИК	12.80	15.50	паркет	полудиспер.боја	монолитни плафон + полудиспер.боја	
11.1	ТЕХНИЧКА ПРОСТОРИЈА	7.80	11.30	паркет	полудиспер.боја	монолитни плафон + полудиспер.боја	
11.2	СКП КАНЦЕЛАРИЈА 2	30.95	22.30	паркет	полудиспер.боја	монолитни плафон + полудиспер.боја	
11.3	СКП КАНЦЕЛАРИЈА 3	17.25	17.70	паркет	полудиспер.боја	монолитни плафон + полудиспер.боја	
12	ХОДНИК	12.80	15.50	терацо плочице	полудиспер.боја	гипс-картонски растер плафон	
12.1	ТЕХНИЧКА ПРОСТОРИЈА	7.80	11.30	терацо плочице	полудиспер.боја	гипс-картонски растер плафон	
12.2	КАНЦЕЛАРИЈА	30.95	22.30	паркет	полудиспер.боја	монолитни плафон + полудиспер.боја	
12.3	КАНЦЕЛАРИЈА	17.25	17.70	паркет	полудиспер.боја	монолитни плафон + полудиспер.боја	
13	СТЕПЕНИШТЕ	20.20	18.00	терацо плочице	полудиспер.боја	полудиспер.боја	
13.1	ХОДНИК	18.40	20.20	терацо плочице	полудиспер.боја	гипс-картонски растер плафон	
14	ТОАЛЕТ МУШКИ	5.30	12.50	керамичке пл.	керамичке пл. / полудиспер боја	влагоотпорне г.к. плоче + полудиспер.боја	
14.1	ТОАЛЕТ ЖЕНСКИ	2.95	7.90	керамичке пл.	керамичке пл. / полудиспер боја	влагоотпорне г.к. плоче + полудиспер.боја	
15	ХОДНИК	16.00	17.00	терацо плочице	полудиспер.боја	монолитни плафон + полудиспер.боја	
16	КАНЦЕЛАРИЈА 1	20.20	18.00	паркет	полудиспер.боја	полудиспер.боја	
17	ПРИЈЕМ - СТРАНАКА	30.40	20.10	паркет	полудиспер.боја	гипс-картонски растер плафон	
18	КАНЦЕЛАРИЈА ШЕФА СЕКЦИЈЕ	41.15	26.40	паркет	полудиспер.боја	гипс-картонски растер плафон	
19	КАНЦЕЛАРИЈА ПОМОЋНИКА ШЕФА СЕКЦИЈЕ	30.95	22.30	паркет	полудиспер.боја	монолитни плафон + полудиспер.боја	
20	КАНЦЕЛАРИЈА ШЕФА ОРГАНИЗАЦИОНЕ ЈЕДИНИЦЕ	20.00	18.10	паркет	полудиспер.боја	монолитни плафон + полудиспер.боја	
21	ТЕХНИЧКА ПРОСТОРИЈА	8.30	11.60	цем. кошуљица / самолив	полудиспер.боја	полудиспер.боја	
22	КУХИЊА	8.45	11.70	керамичке пл.	керамичке пл. / полудиспер боја	полудиспер.боја	
23	ПРЕДПРОСТОР	5.30	12.10	керамичке пл.	керамичке пл. / полудиспер боја	влагоотпорне г.к. плоче + полудиспер.боја	
23.1	ТОАЛЕТ	5.30	11.90	керамичке пл.	керамичке пл. / полудиспер боја	влагоотпорне г.к. плоче + полудиспер.боја	
23.2	ТОАЛЕТ	5.30	11.90	керамичке пл.	керамичке пл. / полудиспер боја	влагоотпорне г.к. плоче + полудиспер.боја	

бр.пр.	Намена просторије	Површина П (m²)	Обим О (m)	Обрада			
							h
24	СТЕПЕНИШТЕ	дато у табели приземља		терацо	полудиспер.боја	полудиспер.боја	
25	ПРЕДПРОСТОР	3.90	8.80	керамичке пл.	полудиспер.боја	гипс-картонски растер плафон	
26	ИТ УЛАЗ	4.30	8.70	синтетички каучук	полудиспер.боја	монолитни плафон + полудиспер.боја	
27	ИТ ОПРЕМА	6.40	11.10	синтетички каучук	полудиспер.боја	монолитни плафон + полудиспер.боја	
28	ИТ КАНЦЕЛАРИЈА	14.30	15.30	синтетички каучук	полудиспер.боја	монолитни плафон + полудиспер.боја	
29	ХОДНИК	15.50	25.10	керамичке пл.	полудиспер.боја	гипс-картонски растер плафон	
30	ОСТАВА	5.00	10.80	керамичке пл.	керамичке пл.	полудиспер.боја	
31	ТОАЛЕТ	6.70	10.40	керамичке пл.	керамичке пл. / полудиспер боја	влагоотпорне г.к. плоче + полудиспер.боја	
32	КУХИЊА	6.85	10.50	керамичке пл.	керамичке пл. / полудиспер боја	полудиспер.боја	
33	КАНЦЕЛАРИЈА	15.40	16.70	паркет	полудиспер.боја	монолитни плафон + полудиспер.боја	
34	КАНЦЕЛАРИЈА	17.55	17.90	паркет	полудиспер.боја	монолитни плафон + полудиспер.боја	
35	КАНЦЕЛАРИЈА	26.60	21.00	паркет	полудиспер.боја	монолитни плафон + полудиспер.боја	
36	ПРИЈЕМ - СТРАНАКА	14.05	15.20	паркет	полудиспер.боја	монолитни плафон + полудиспер.боја	
37	КАНЦЕЛАРИЈА	15.05	16.00	паркет	полудиспер.боја	монолитни плафон + полудиспер.боја	
38	СТЕПЕНИШТЕ	4.80	10.70	терацо	полудиспер.боја	полудиспер.боја	
38.1	ХОДНИК	7.10	12.50	терацо плочице	полудиспер.боја	гипс-картонски растер плафон	
39	ТОАЛЕТ	4.90	11.50	керамичке пл.	керамичке пл. / полудиспер боја	влагоотпорне г.к. плоче + полудиспер.боја	
40	КУХИЊА	7.70	11.20	керамичке пл.	керамичке пл. / полудиспер боја	полудиспер.боја	
41	ПРИЈЕМ - СТРАНАКА	20.00	18.70	паркет	полудиспер.боја	гипс-картонски растер плафон	
42	КАНЦЕЛАРИЈА	23.30	19.40	паркет	полудиспер.боја	монолитни плафон + полудиспер.боја	
43	КАНЦЕЛАРИЈА	16.50	16.70	паркет	полудиспер.боја	монолитни плафон + полудиспер.боја	

Укупна нето површина 1174.35m²

ЛЕГЕНДА

(пуна линија)	ФЕКАЛНА КАНАЛИЗАЦИЈА
(црта-тачка линија)	ФЕКАЛНА КАНАЛИЗАЦИЈА-у зиду
(испрекидана линија)	ФЕКАЛНА КАНАЛИЗАЦИЈА-плафонски развод
(дуга-кратка црта)	ВЕНТИЛАЦИЈА
Д1	ОБЕЛЕЖАВАЊЕ ДЕТАЉА УНУТАР САНИТАРНОГ ЧВОРА
ВГ1	ВЕНТИЛАЦИОНА ГЛАВА
Фв1	ФЕКАЛНА ВЕРТИКАЛА
Ф1	ФЕКАЛНИ ШАХТ

Број	Датум	Опис
03		
02		
01		

Ревизиони блок:

САОБРАЋАЈНИ ИНСТИТУТ ЦИП, д.о.о.

Немањина 6; 11000 Београд; Србија
Тел: 011/3618-134; Факс: 011/3618-324; web site: www.sicip.co.rs

Организациона јединица: Завод за хидротехнику

Одговорни пројектант:
Душица Мајсторовић, дипл.инж.грађ.
лиценца број: 314 3194 03

Сарадници:
Горица Павловић, арх.тех.

Унутрашња контрола:
Марина Бубало, дипл.инж.грађ.

Главни пројектант:
др Љиљана Милић Марковић, дипл. грађ. инж.

Руководилац организационе јединице:
Марина Бубало, дипл.инж.грађ.

Инвеститор пројекта:
" ИНФРАСТРУКТУРА ЖЕЛЕЗНИЦЕ СРБИЈЕ " А.Д.
Немањина 6/IV, Београд

Наручилац пројекта:
Joint Venture of
China Railway International Corporation Ltd. (CRIC)
No.10 Fuxing Road,Haidian District,Beijing
P.R China, 100844
China Communication Construction Company Ltd. (CCCC)
No.85 Deshengmenwai Street,Xicheng District,Beijing
P.R China, 100088

Објекат:
ПРУГА БЕОГРАД - СУБОТИЦА - ДРЖАВНА ГРАНИЦА (КЕЛЕБИЈА)
ДЕОНИЦА ПРУГЕ НОВИ САД - СУБОТИЦА - ДРЖАВНА ГРАНИЦА (КЕЛЕБИЈА)

Део пројекта:
3/3.3.3. ПРОЈЕКАТ ХИДРОТЕХНИЧКИХ ИНСТАЛАЦИЈА КОМПЛЕКСА ЖЕЛЕЗНИЧКЕ СТАНИЦЕ СУБОТИЦА ПУТНИЧКА - ОБЈКЕТИ СТАНИЧНЕ ЗГРАДЕ, ЕТП, ПОТХОДНИК И ПЕРОНИ СА НАДСТРЕШНИЦОМ

Цртеж: **СТАНИЧНА ЗГРАДА ОСНОВА СПРАТА канализација**

Размера: 1:100

Врста тех. док.:	датум:	Цртеж бр.
ПГД	04.2021.	2020-250-ХИД-3/3.3.3-1-Ц06

ПРВИ СПРАТ

бр.пр.	Намена просторије	Површина П (m²)	Обим О (m)	Обрада Под	Зид	Плафон	h
1	СТЕПЕНИШТЕ	8.40	11.95	терацо	полудиспер.боја	полудиспер.боја	
1.1	ХОДНИК	14.30	18.70	терацо плочице	полудиспер.боја	гипс-картонски растер плафон	
1.2	ОДРЖАВАЊЕ	13.65	20.20	керамичке пл.	керамичке пл. / полудиспер боја	полудиспер.боја	
2	ТОАЛЕТ МУШКИ	5.30	12.50	керамичке пл.	керамичке пл. / полудиспер боја	влагоотпорне г.к. плоче + полудиспер.боја	
2.1	ТОАЛЕТ ЖЕНСКИ	2.95	7.90	керамичке пл.	керамичке пл. / полудиспер боја	влагоотпорне г.к. плоче + полудиспер.боја	
3	ХОДНИК	15.95	17.00	терацо плочице	полудиспер.боја	гипс-картонски растер плафон	
4	КУХИЊА	11.40	13.50	керамичке пл.	керамичке пл. / полудиспер боја	полудиспер.боја	
5	КАНЦЕЛАРИЈА	7.50	11.20	паркет	полудиспер.боја	монолитни плафон + полудиспер.боја	
6	ПРИЈЕМ - СТРАНАКА	30.40	22.10	паркет	полудиспер.боја	монолитни плафон + полудиспер.боја	
7	КАНЦЕЛАРИЈА ШЕФА СЕКЦИЈЕ	41.15	26.40	паркет	полудиспер.боја	монолитни плафон + полудиспер.боја	
8	КАНЦЕЛАРИЈА ПОМОЋНИКА ШЕФА СЕКЦИЈЕ	30.95	22.70	паркет	полудиспер.боја	монолитни плафон + полудиспер.боја	
9	КАНЦЕЛАРИЈА ШЕФА ОРГАНИЗАЦИОНЕ ЈЕДИНИЦЕ	20.00	18.10	паркет	полудиспер.боја	монолитни плафон + полудиспер.боја	
10	ХОДНИК	24.60	28.10	терацо плочице	полудиспер.боја	гипс-картонски растер плафон	
10.1	САЛА	71.40	35.90	паркет	полудиспер.боја	монолитни плафон + полудиспер.боја	
11	СКП ХОДНИК	12.80	15.50	паркет	полудиспер.боја	монолитни плафон + полудиспер.боја	
11.1	ТЕХНИЧКА ПРОСТОРИЈА	7.80	11.30	паркет	полудиспер.боја	монолитни плафон + полудиспер.боја	
11.2	СКП КАНЦЕЛАРИЈА 2	30.95	22.30	паркет	полудиспер.боја	монолитни плафон + полудиспер.боја	
11.3	СКП КАНЦЕЛАРИЈА 3	17.25	17.70	паркет	полудиспер.боја	монолитни плафон + полудиспер.боја	
12	ХОДНИК	12.80	15.50	терацо плочице	полудиспер.боја	гипс-картонски растер плафон	
12.1	ТЕХНИЧКА ПРОСТОРИЈА	7.80	11.30	терацо плочице	полудиспер.боја	гипс-картонски растер плафон	
12.2	КАНЦЕЛАРИЈА	30.95	22.30	паркет	полудиспер.боја	монолитни плафон + полудиспер.боја	
12.3	КАНЦЕЛАРИЈА	17.25	17.70	паркет	полудиспер.боја	монолитни плафон + полудиспер.боја	
13	СТЕПЕНИШТЕ	20.20	18.00	терацо плочице	полудиспер.боја	полудиспер.боја	
13.1	ХОДНИК	18.40	20.20	терацо плочице	полудиспер.боја	гипс-картонски растер плафон	
14	ТОАЛЕТ МУШКИ	5.30	12.50	керамичке пл.	керамичке пл. / полудиспер боја	влагоотпорне г.к. плоче + полудиспер.боја	
14.1	ТОАЛЕТ ЖЕНСКИ	2.95	7.90	керамичке пл.	керамичке пл. / полудиспер боја	влагоотпорне г.к. плоче + полудиспер.боја	
15	ХОДНИК	16.00	17.00	терацо плочице	полудиспер.боја	монолитни плафон + полудиспер.боја	
16	КАНЦЕЛАРИЈА 1	20.20	18.00	паркет	полудиспер.боја	полудиспер.боја	
17	ПРИЈЕМ - СТРАНАКА	30.40	20.10	паркет	полудиспер.боја	гипс-картонски растер плафон	
18	КАНЦЕЛАРИЈА ШЕФА СЕКЦИЈЕ	41.15	26.40	паркет	полудиспер.боја	гипс-картонски растер плафон	
19	КАНЦЕЛАРИЈА ПОМОЋНИКА ШЕФА СЕКЦИЈЕ	30.95	22.30	паркет	полудиспер.боја	монолитни плафон + полудиспер.боја	
20	КАНЦЕЛАРИЈА ШЕФА ОРГАНИЗАЦИОНЕ ЈЕДИНИЦЕ	20.00	18.10	паркет	полудиспер.боја	монолитни плафон + полудиспер.боја	
21	ТЕХНИЧКА ПРОСТОРИЈА	8.30	11.60	цем. кошуљица / самолив	полудиспер.боја	полудиспер.боја	
22	КУХИЊА	8.45	11.70	керамичке пл.	керамичке пл. / полудиспер боја	полудиспер.боја	
23	ПРЕДПРОСТОР	5.30	12.10	керамичке пл.	керамичке пл. / полудиспер боја	влагоотпорне г.к. плоче + полудиспер.боја	
23.1	ТОАЛЕТ	5.30	11.90	керамичке пл.	керамичке пл. / полудиспер боја	влагоотпорне г.к. плоче + полудиспер.боја	
23.2	ТОАЛЕТ	5.30	11.90	керамичке пл.	керамичке пл. / полудиспер боја	влагоотпорне г.к. плоче + полудиспер.боја	

бр.пр.	Намена просторије	Површина П (m²)	Обим О (m)	Обрада			h
24	СТЕПЕНИШТЕ	дато у табели приземља		терацо	полудиспер.боја	полудиспер.боја	
25	ПРЕДПРОСТОР	3.90	8.80	керамичке пл.	полудиспер.боја	гипс-картонски растер плафон	
26	ИТ УЛАЗ	4.30	8.70	синтетички каучук	полудиспер.боја	монолитни плафон + полудиспер.боја	
27	ИТ ОПРЕМА	6.40	11.10	синтетички каучук	полудиспер.боја	монолитни плафон + полудиспер.боја	
28	ИТ КАНЦЕЛАРИЈА	14.30	15.30	синтетички каучук	полудиспер.боја	монолитни плафон + полудиспер.боја	
29	ХОДНИК	15.50	25.10	керамичке пл.	полудиспер.боја	гипс-картонски растер плафон	
30	ОСТАВА	5.00	10.80	керамичке пл.	керамичке пл.	полудиспер.боја	
31	ТОАЛЕТ	6.70	10.40	керамичке пл.	керамичке пл. / полудиспер боја	влагоотпорне г.к. плоче + полудиспер.боја	
32	КУХИЊА	6.85	10.50	керамичке пл.	керамичке пл. / полудиспер боја	полудиспер.боја	
33	КАНЦЕЛАРИЈА	15.40	16.70	паркет	полудиспер.боја	монолитни плафон + полудиспер.боја	
34	КАНЦЕЛАРИЈА	17.55	17.90	паркет	полудиспер.боја	монолитни плафон + полудиспер.боја	
35	КАНЦЕЛАРИЈА	26.60	21.00	паркет	полудиспер.боја	монолитни плафон + полудиспер.боја	
36	ПРИЈЕМ - СТРАНАКА	14.05	15.20	паркет	полудиспер.боја	монолитни плафон + полудиспер.боја	
37	КАНЦЕЛАРИЈА	15.05	16.00	паркет	полудиспер.боја	монолитни плафон + полудиспер.боја	
38	СТЕПЕНИШТЕ	4.80	10.70	терацо	полудиспер.боја	полудиспер.боја	
38.1	ХОДНИК	7.10	12.50	терацо плочице	полудиспер.боја	гипс-картонски растер плафон	
39	ТОАЛЕТ	4.90	11.50	керамичке пл.	керамичке пл. / полудиспер боја	влагоотпорне г.к. плоче + полудиспер.боја	
40	КУХИЊА	7.70	11.20	керамичке пл.	керамичке пл. / полудиспер боја	полудиспер.боја	
41	ПРИЈЕМ - СТРАНАКА	20.00	18.70	паркет	полудиспер.боја	гипс-картонски растер плафон	
42	КАНЦЕЛАРИЈА	23.30	19.40	паркет	полудиспер.боја	монолитни плафон + полудиспер.боја	
43	КАНЦЕЛАРИЈА	16.50	16.70	паркет	полудиспер.боја	монолитни плафон + полудиспер.боја	

Укупна нето површина 1174.35m²

ЛЕГЕНДА

	САНИТАРНА МРЕЖА - хладна вода пп-цеви
	САНИТАРНА МРЕЖА - топла вода пп-цеви
	САНИТАРНА МРЕЖА - плафонски развод пп-цеви
	САНИТАРНА МРЕЖА - пе-цеви
	ХИДРАНТСКА МРЕЖА - челично-поцинковане цеви
	ХИДРАНТСКА МРЕЖА - пе-цеви
	ЗИДНИ ПОЖАРНИ ХИДРАНТ Ø50
Д1	ОБЕЛЕЖАВАЊЕ ДЕТАЉА УНУТАР САНИТАРНОГ ЧВОРА
В1	ВЕРТИКАЛА САНИТАРНЕ МРЕЖЕ
ПХВ1	ВЕРТИКАЛА ХИДРАНТСКЕ МРЕЖЕ

Број	Датум	Опис
03		
02		
01		

Ревизиони блок:

САОБРАЋАЈНИ ИНСТИТУТ ЦИП, д.о.о.
Немањина 6; 11000 Београд; Србија
Тел: 011/3618-134; Факс: 011/3618-324; web site: www.sicip.co.rs
Организациона јединица: Завод за хидротехнику
Одговорни пројектант: Душица Мајсторовић, дипл.инж.грађ.
лиценца број: 314 3194 03
Сарадници: Горица Павловић, арх.тех.
Унутрашња контрола: Марина Бубало, дипл.инж.грађ.
Главни пројектант: др Љиљана Милић Марковић, дипл. грађ. инж.
Руководилац организационе јединице: Марина Бубало, дипл.инж.грађ.

Инвеститор пројекта: " ИНФРАСТРУКТУРА ЖЕЛЕЗНИЦЕ СРБИЈЕ " А.Д.
Немањина 6/IV, Београд
Наручилац пројекта: Joint Venture of
China Railway International Corporation Ltd. (CRIC)
No.10 Fuxing Road,Haidian District,Beijing
P.R China, 100844
China Communication Construction Company Ltd. (CCCC)
No.85 Deshengmenwai Street,Xicheng District,Beijing
P.R China, 100088

Објекат:
ПРУГА БЕОГРАД - СУБОТИЦА - ДРЖАВНА ГРАНИЦА (КЕЛЕБИЈА)
ДЕОНИЦА ПРУГЕ НОВИ САД - СУБОТИЦА - ДРЖАВНА ГРАНИЦА (КЕЛЕБИЈА)

Део пројекта:
3/3.3.3. ПРОЈЕКАТ ХИДРОТЕХНИЧКИХ ИНСТАЛАЦИЈА КОМПЛЕКСА ЖЕЛЕЗНИЧКЕ СТАНИЦЕ СУБОТИЦА ПУТНИЧКА - ОБЈКЕТИ СТАНИЧНЕ ЗГРАДЕ, ЕТП, ПОТХОДНИК И ПЕРОНИ СА НАДСТРЕШНИЦОМ

Цртеж: СТАНИЧНА ЗГРАДА ОСНОВА СПРАТА водовод
Размера: 1:100
Врста тех. док.: ПГД
датум: 04.2021.
Цртеж бр. 2020-250-ХИД-3/3.3.3-1-Ц07

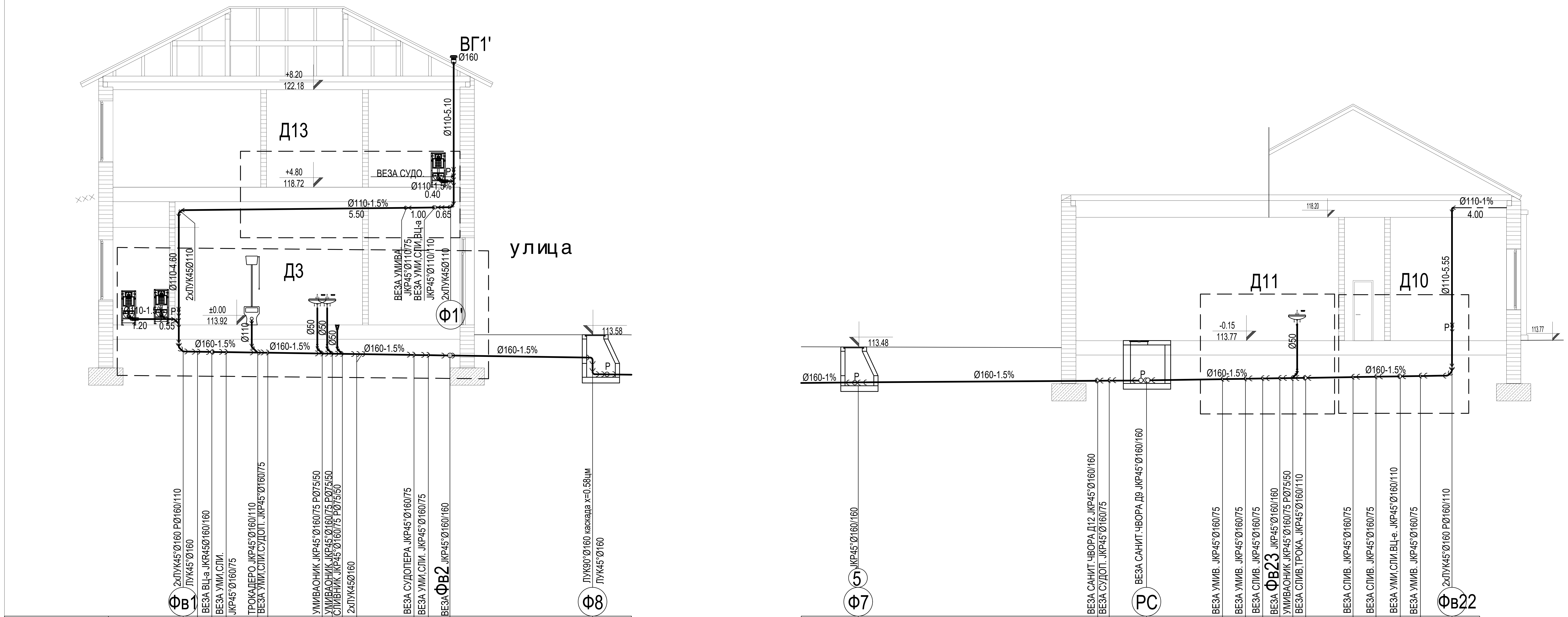

	Профил (лево)
КОТА ТЕРЕНА	113.92, 113.92, 113.92, 113.92, 113.92, 113.92, 113.92, 113.58
КОТА ДНА ЦЕВИ	112.81, 112.80, 112.79, 112.76, 112.75, 112.72, 112.70, 112.78 / 112.20
КОТА ДНА РОВА	112.71, 112.70, 112.69, 112.66, 112.65, 112.62, 112.60, 112.68 / 112.10
ДУБИНА ИСКОПА	1.21, 1.22, 1.23, 1.26, 1.27, 1.30, 1.32, 0.90 / 1.48
РАСТОЈАЊЕ	0.50, 0.50, 0.55, 1.10, 0.35, 1.90, 0.25, 0.25, 0.55, 2.00, 0.55, 0.75, 5.20
СТАЦИОНАЖА	0.00, 0.50, 1.00, 1.55, 2.65, 3.00, 4.90, 5.15, 5.40, 5.95, 7.95, 8.50, 9.25, 14.45

	Профил (десно)
КОТА ТЕРЕНА	113.48, 113.77, 113.77, 113.77, 113.77, 113.77, 113.77, 113.77, 113.77, 113.77, 113.77, 113.77
КОТА ДНА ЦЕВИ	112.24, 112.36, 112.38, 112.42, 112.43, 112.44, 112.45, 112.47, 112.48, 112.49, 112.50, 112.51
КОТА ДНА РОВА	112.14, 112.26, 112.28, 112.32, 112.33, 112.34, 112.35, 112.37, 112.38, 112.39, 112.40, 112.41
ДУБИНА ИСКОПА	1.34, 1.51, 1.49, 1.45, 1.44, 1.43, 1.42, 1.40, 1.39, 1.38, 1.37, 1.36
РАСТОЈАЊЕ	8.35, 0.40, 1.30, 2.65, 0.80, 0.60, 0.50, 0.45, 0.30, 1.65, 0.80, 0.85, 0.70, 1.10
СТАЦИОНАЖА	114.10, 122.45, 122.85, 124.15, 126.80, 127.60, 128.20, 128.70, 129.15, 129.45, 131.10, 131.90, 132.75, 133.45, 134.55

ЛЕГЕНДА

———	ФЕКАЛНА КАНАЛИЗАЦИЈА
—·—·—	ФЕКАЛНА КАНАЛИЗАЦИЈА-у зиду
— — —	ВЕНТИЛАЦИЈА
Д1	ОБЕЛЕЖАВАЊЕ ДЕТАЉА УНУТАР САНИТАРНОГ ЧВОРА
ВГ1	ВЕНТИЛАЦИОНА ГЛАВА
Фв1	ФЕКАЛНА ВЕРТИКАЛА
Ф1	ФЕКАЛНИ ШАХТ

Број	Датум	Опис
03		
02		
01		

Ревизиони блок:

САОБРАЋАЈНИ ИНСТИТУТ ЦИП, д.о.о.
Немањина 6; 11000 Београд; Србија
Тел: 011/3618-134; Факс: 011/3618-324; web site: www.sicip.co.rs
Организациона јединица: Завод за хидротехнику

Одговорни пројектант:
Душица Мајсторовић, дипл.инж.грађ.
лиценца број: 314 3194 03
Сарадници:
Горица Павловић, арх.тех.

Инвеститор пројекта: " ИНФРАСТРУКТУРА ЖЕЛЕЗНИЦЕ СРБИЈЕ " А.Д.
Немањина 6/IV, Београд
Наручилац пројекта: Joint Venture of China Railway International Corporation Ltd. (CRIC), No.10 Fuxing Road,Haidian District,Beijing P.R China, 100844; China Communication Construction Company Ltd. (CCCC) No.85 Deshengmenwai Street,Xicheng District,Beijing P.R China, 100088

Објекат: ПРУГА БЕОГРАД - СУБОТИЦА - ДРЖАВНА ГРАНИЦА (КЕЛЕБИЈА) ДЕОНИЦА ПРУГЕ НОВИ САД - СУБОТИЦА - ДРЖАВНА ГРАНИЦА (КЕЛЕБИЈА)

Део пројекта: 3/3.3.3. ПРОЈЕКАТ ХИДРОТЕХНИЧКИХ ИНСТАЛАЦИЈА КОМПЛЕКСА ЖЕЛЕЗНИЧКЕ СТАНИЦЕ СУБОТИЦА ПУТНИЧКА - ОБЈЕКТИ СТАНИЧНЕ ЗГРАДЕ, ЕТП, ПОТХОДНИК И ПЕРОНИ СА НАДСТРЕШНИЦОМ

Унутрашња контрола: Марина Бубало, дипл.инж.грађ.
Главни пројектант: др Љиљана Милић Марковић, дипл. грађ. инж.
Руководилац организационе јединице: Марина Бубало, дипл.инж.грађ.

Цртеж: СТАНИЧНА ЗГРАДА
ПРЕСЕК ФЕКАЛНЕ КАНАЛИЗАЦИЈЕ од вертикале Фв1 до шахта Ф8
Размера: 1:100
Врста тех. док.: ПГД | датум: 04.2021. | Цртеж бр.: 2020-250-ХИД-3/3.3.3-1-Ц08

ЛЕГЕНДА

(пуна линија)	ФЕКАЛНА КАНАЛИЗАЦИЈА
(црта-тачка линија)	ФЕКАЛНА КАНАЛИЗАЦИЈА-у зиду
(испрекидана линија)	ВЕНТИЛАЦИЈА
Д1	ОБЕЛЕЖАВАЊЕ ДЕТАЉА УНУТАР САНИТАРНОГ ЧВОРА
ВГ1	ВЕНТИЛАЦИОНА ГЛАВА
Фв1	ФЕКАЛНА ВЕРТИКАЛА
Ф1	ФЕКАЛНИ ШАХТ

Број	Датум	Опис
03		
02		
01		

Ревизиони блок:

САОБРАЋАЈНИ ИНСТИТУТ ЦИП, д.о.о.

Немањина 6; 11000 Београд; Србија
Тел: 011/3618-134; Факс: 011/3618-324; web site: www.sicip.co.rs

Организациона јединица: Завод за хидротехнику

Одговорни пројектант:
Душица Мајсторовић, дипл.инж.грађ.
лиценца број: 314 3194 03

Сарадници:
Горица Павловић, арх.тех.

Унутрашња контрола:
Марина Бубало, дипл.инж.грађ.

Главни пројектант:
др Љиљана Милић Марковић, дипл. грађ. инж.

Руководилац организационе јединице:
Марина Бубало, дипл.инж.грађ.

Инвеститор пројекта:
" ИНФРАСТРУКТУРА ЖЕЛЕЗНИЦЕ СРБИЈЕ " А.Д.
Немањина 6/IV, Београд

Наручилац пројекта:
Joint Venture of
China Railway International Corporation Ltd. (CRIC)
No.10 Fuxing Road,Haidian District,Beijing
P.R China, 100844

China Communication Construction Company Ltd. (CCCC)
No.85 Deshengmenwai Street,Xicheng District,Beijing
P.R China, 100088

Објекат:
ПРУГА БЕОГРАД - СУБОТИЦА - ДРЖАВНА ГРАНИЦА (КЕЛЕБИЈА)
ДЕОНИЦА ПРУГЕ НОВИ САД - СУБОТИЦА - ДРЖАВНА ГРАНИЦА (КЕЛЕБИЈА)

Део пројекта:
3/3.3.3. ПРОЈЕКАТ ХИДРОТЕХНИЧКИХ ИНСТАЛАЦИЈА КОМПЛЕКСА ЖЕЛЕЗНИЧКЕ СТАНИЦЕ СУБОТИЦА ПУТНИЧКА - ОБЈКЕТИ СТАНИЧНЕ ЗГРАДЕ, ЕТП, ПОТХОДНИК И ПЕРОНИ СА НАДСТРЕШНИЦОМ

Цртеж: **СТАНИЧНА ЗГРАДА**

ПРЕСЕК ФЕКАЛНЕ КАНАЛИЗАЦИЈЕ
од вертикале Фв7,Фв15,суд до шахта Ф10,4,5

Размера: 1:100

Врста тех. док.:	датум:	Цртеж бр.
ПГД	**04.2021.**	**2020-250-ХИД-3/3.3.3-1-Ц09**

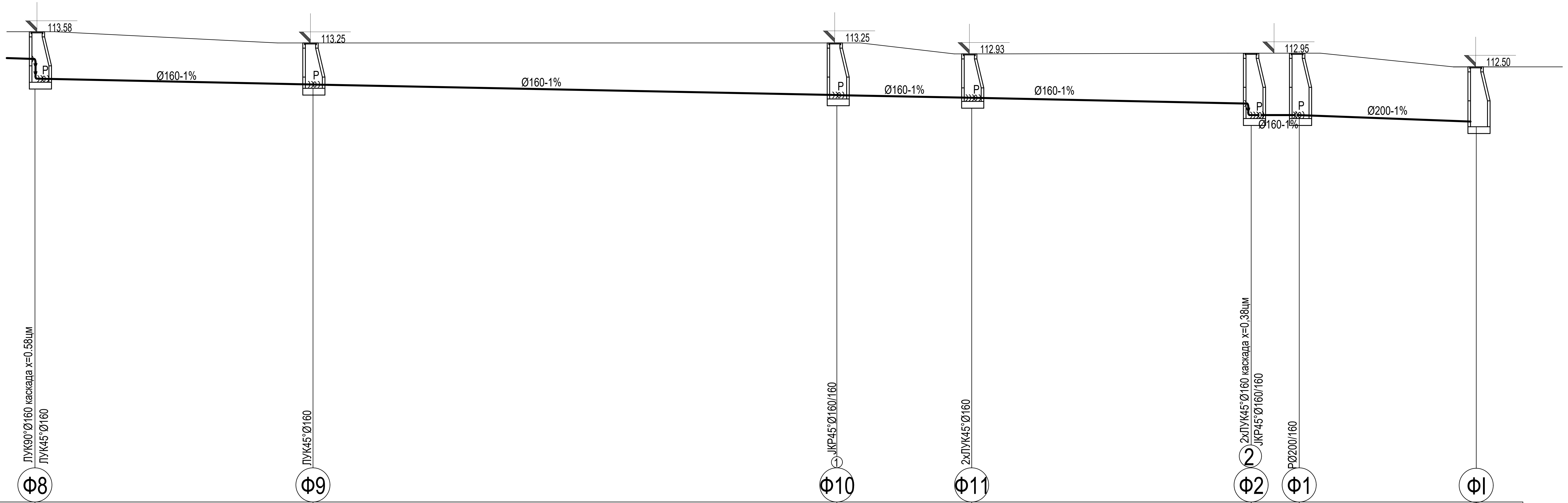

	Ф8		Ф9		Ф10		Ф11		Ф2		Ф1		ФI
КОТА ТЕРЕНА	113.58		113.25		113.25		112.93		112.95		112.95		112.500
КОТА ДНА ЦЕВИ	112.78 112.20		112.03		111.72		111.64		111.47 111.09		111.06		110.93
КОТА ДНА РОВА	112.68 112.10		111.93		111.62		111.54		111.37 110.99		110.96		110.83
ДУБИНА ИСКОПА	0.90 1.48		1.32		1.63		1.39		1.58 1.96		1.99		1.67
РАСТОЈАЊЕ		16.38		30.90		7.65		16.50		3.00		10.50	
СТАЦИОНАЖА	0.00		16.38		47.28		54.93		71.43		74.43		84.93

ЛЕГЕНДА

———	ФЕКАЛНА КАНАЛИЗАЦИЈА
Ф1	ФЕКАЛНИ ШАХТ
ФI	ФЕКАЛНИ ШАХТ

Број	Датум	Опис
03		
02		
01		

Ревизиони блок:

САОБРАЋАЈНИ ИНСТИТУТ ЦИП, д.о.о.

Немањина 6; 11000 Београд; Србија
Тел: 011/3618-134; Факс: 011/3618-324; web site: www.sicip.co.rs

Организациона јединица: Завод за хидротехнику

Одговорни пројектант:
Душица Мајсторовић, дипл.инж.грађ.
лиценца број: 314 3194 03

Сарадници:
Горица Павловић, арх.тех.

Унутрашња контрола:
Марина Бубало, дипл.инж.грађ.

Главни пројектант:
др Љиљана Милић Марковић, дипл. грађ. инж.

Руководилац организационе јединице:
Марина Бубало, дипл.инж.грађ.

Инвеститор пројекта:
" ИНФРАСТРУКТУРА ЖЕЛЕЗНИЦЕ СРБИЈЕ " А.Д.
Немањина 6/IV, Београд

Наручилац пројекта:
Joint Venture of
China Railway International Corporation Ltd. (CRIC)
No.10 Fuxing Road,Haidian District,Beijing
P.R China, 100844
China Communication Construction Company Ltd. (CCCC)
No.85 Deshengmenwai Street,Xicheng District,Beijing
P.R China, 100088

Објекат:
ПРУГА БЕОГРАД - СУБОТИЦА - ДРЖАВНА ГРАНИЦА (КЕЛЕБИЈА)
ДЕОНИЦА ПРУГЕ НОВИ САД - СУБОТИЦА - ДРЖАВНА ГРАНИЦА (КЕЛЕБИЈА)

Део пројекта:
3/3.3.3. ПРОЈЕКАТ ХИДРОТЕХНИЧКИХ ИНСТАЛАЦИЈА КОМПЛЕКСА ЖЕЛЕЗНИЧКЕ СТАНИЦЕ СУБОТИЦА ПУТНИЧКА - ОБЈКЕТИ СТАНИЧНЕ ЗГРАДЕ, ЕТП, ПОТХОДНИК И ПЕРОНИ СА НАДСТРЕШНИЦОМ

Цртеж: **СТАНИЧНА ЗГРАДА**
ПРЕСЕК ФЕКАЛНЕ КАНАЛИЗАЦИЈЕ од шахта Ф8 до шахта ФI

Размера: 1:100/200

Врста тех. док.:	датум:	Цртеж бр.
ПГД	04.2021.	2020-250-ХИД-3/3.3.3-1-Ц10

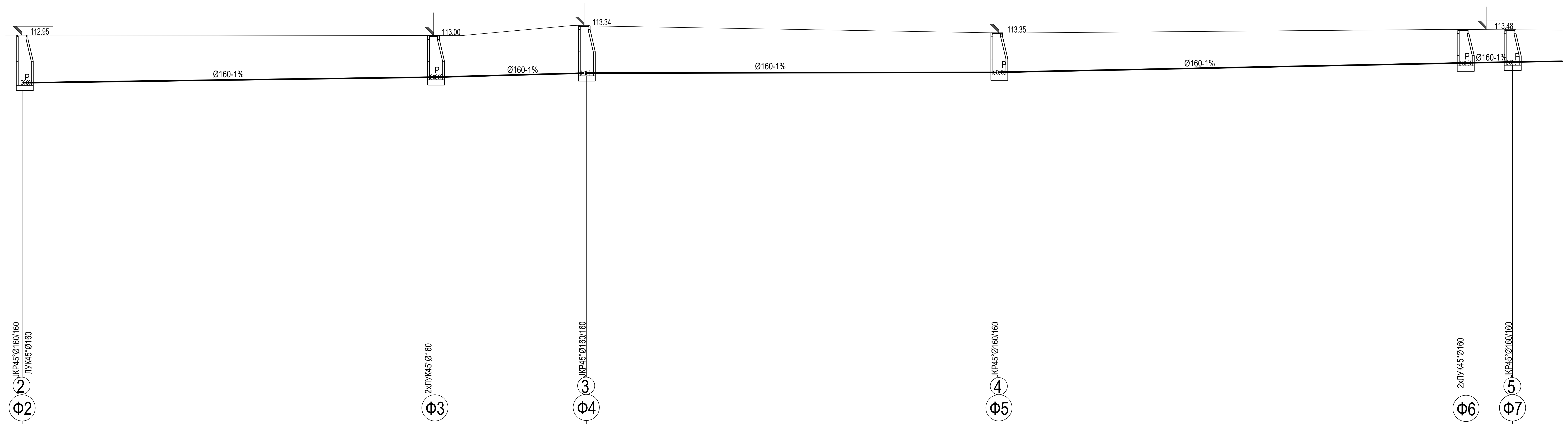

	Ф2		Ф3		Ф4		Ф5		Ф6		Ф7
КОТА ТЕРЕНА	112.95		113.00		113.34		113.35		113.48		113.48
КОТА ДНА ЦЕВИ	111.09		111.41		111.53		111.84		112.20		112.24
КОТА ДНА РОВА	110.99		111.31		111.43		111.74		112.10		112.14
ДУБИНА ИСКОПА	1.96		1.69		1.91		1.61		1.38		1.34
РАСТОЈАЊЕ		31.70		11.50		31.60		35.70		3.60	
СТАЦИОНАЖА	0.00		31.70		43.20		74.80		110.50		114.10

ЛЕГЕНДА

———	ФЕКАЛНА КАНАЛИЗАЦИЈА
Ф1	ФЕКАЛНИ ШАХТ

Број	Датум	Опис
03		
02		
01		

Ревизиони блок:

САОБРАЋАЈНИ ИНСТИТУТ ЦИП, д.о.о.

Немањина 6; 11000 Београд; Србија
Тел: 011/3618-134; Факс: 011/3618-324; web site: www.sicip.co.rs

Организациона јединица: Завод за хидротехнику

Одговорни пројектант:
Душица Мајсторовић, дипл.инж.грађ.
лиценца број: 314 3194 03

Сарадници:
Горица Павловић, арх.тех.

Инвеститор пројекта:
" ИНФРАСТРУКТУРА ЖЕЛЕЗНИЦЕ СРБИЈЕ " А.Д.
Немањина 6/IV, Београд

Наручилац пројекта:
Joint Venture of
China Railway International Corporation Ltd. (CRIC)
No.10 Fuxing Road,Haidian District,Beijing
P.R China, 100844
China Communication Construction Company Ltd. (CCCC)
No.85 Deshengmenwai Street,Xicheng District,Beijing
P.R China, 100088

Објекат:
ПРУГА БЕОГРАД - СУБОТИЦА - ДРЖАВНА ГРАНИЦА (КЕЛЕБИЈА)
ДЕОНИЦА ПРУГЕ НОВИ САД - СУБОТИЦА - ДРЖАВНА ГРАНИЦА (КЕЛЕБИЈА)

Део пројекта:
3/3.3.3. ПРОЈЕКАТ ХИДРОТЕХНИЧКИХ ИНСТАЛАЦИЈА КОМПЛЕКСА ЖЕЛЕЗНИЧКЕ СТАНИЦЕ СУБОТИЦА ПУТНИЧКА - ОБЈКЕТИ СТАНИЧНЕ ЗГРАДЕ, ЕТП, ПОТХОДНИК И ПЕРОНИ СА НАДСТРЕШНИЦОМ

Унутрашња контрола:
Марина Бубало, дипл.инж.грађ.

Главни пројектант:
др Љиљана Милић Марковић, дипл. грађ. инж.

Руководилац организационе јединице:
Марина Бубало, дипл.инж.грађ.

Цртеж: **СТАНИЧНА ЗГРАДА**
ПРЕСЕК ФЕКАЛНЕ КАНАЛИЗАЦИЈЕ од шахта Ф2 до шахта Ф7

Размера: 1:100/200

Врста тех. док.:	датум:	Цртеж бр.
ПГД	**04.2021.**	**2020-250-ХИД-3/3.3.3-1-Ц11**

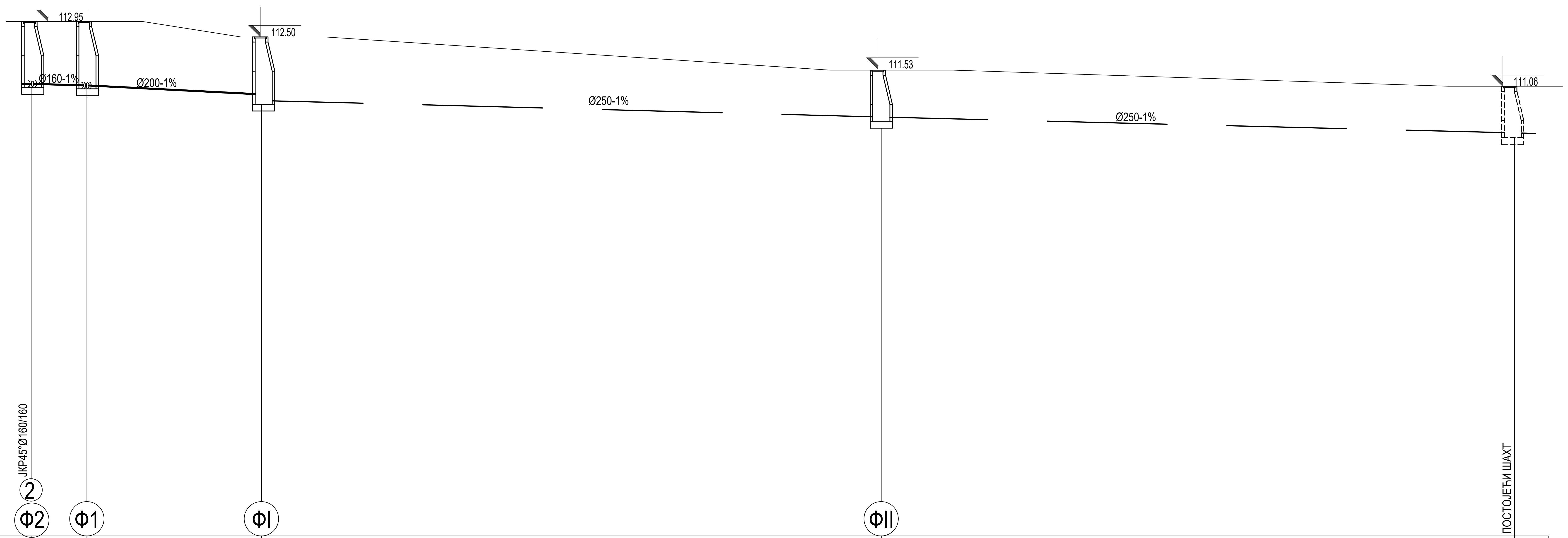

	Ф2		Ф1		ФI		ФII		ПОСТОЈЕЋИ ШАХТ
КОТА ТЕРЕНА	112.95		112.95		112.50		111.53		111.06
КОТА ДНА ЦЕВИ	111.09		111.06		110.93 110.63		110.16		109.68
КОТА ДНА РОВА	110.99		110.96		110.83 110.53		110.06		109.58
ДУБИНА ИСКОПА	1.96		1.99		1.67 1.97		1.47		1.48
РАСТОЈАЊЕ		3.00		10.50		36.10		36.90	
СТАЦИОНАЖА	0.00		3.00		13.50		49.60		86.50

ЛЕГЕНДА

———————	ФЕКАЛНА КАНАЛИЗАЦИЈА
—— ——	ФЕКАЛНА КАНАЛИЗАЦИЈА
Ф1	ФЕКАЛНИ ШАХТ
ФI	ФЕКАЛНИ ШАХТ

Број	Датум	Опис
03		
02		
01		

Ревизиони блок:

САОБРАЋАЈНИ ИНСТИТУТ ЦИП, д.о.о.

SAOBRAĆAJNI INSTITUT CIP

Немањина 6; 11000 Београд; Србија
Тел: 011/3618-134; Факс: 011/3618-324; web site: www.sicip.co.rs

Организациона јединица: Завод за хидротехнику

Одговорни пројектант:
Душица Мајсторовић, дипл.инж.грађ.
лиценца број: 314 3194 03

Сарадници:
Горица Павловић, арх.тех.

Унутрашња контрола:
Марина Бубало, дипл.инж.грађ.

Главни пројектант:
др Љиљана Милић Марковић, дипл. грађ. инж.

Руководилац организационе јединице:
Марина Бубало, дипл.инж.грађ.

Инвеститор пројекта:
" ИНФРАСТРУКТУРА ЖЕЛЕЗНИЦЕ СРБИЈЕ " А.Д.
Немањина 6/IV, Београд

Наручилац пројекта:
Joint Venture of
China Railway International Corporation Ltd. (CRIC)
No.10 Fuxing Road,Haidian District,Beijing
P.R China, 100844
China Communication Construction Company Ltd. (CCCC)
No.85 Deshengmenwai Street,Xicheng District,Beijing
P.R China, 100088

Објекат:
ПРУГА БЕОГРАД - СУБОТИЦА - ДРЖАВНА ГРАНИЦА (КЕЛЕБИЈА)
ДЕОНИЦА ПРУГЕ НОВИ САД - СУБОТИЦА - ДРЖАВНА ГРАНИЦА (КЕЛЕБИЈА)

Део пројекта:
3/3.3.3. ПРОЈЕКАТ ХИДРОТЕХНИЧКИХ ИНСТАЛАЦИЈА КОМПЛЕКСА ЖЕЛЕЗНИЧКЕ СТАНИЦЕ СУБОТИЦА ПУТНИЧКА - ОБЈКЕТИ СТАНИЧНЕ ЗГРАДЕ, ЕТП, ПОТХОДНИК И ПЕРОНИ СА НАДСТРЕШНИЦОМ

Цртеж: **СТАНИЧНА ЗГРАДА**

ПРЕСЕК ФЕКАЛНЕ КАНАЛИЗАЦИЈЕ од шахта Ф2 до шахта Н

Размера: 1:100/200

Врста тех. док.:	датум:	Цртеж бр.
ПГД	**04.2021.**	**2020-250-ХИД-3/3.3.3-1-Ц12**

ЛЕГЕНДА

— —— —	КИШНА КАНАЛИЗАЦИЈА

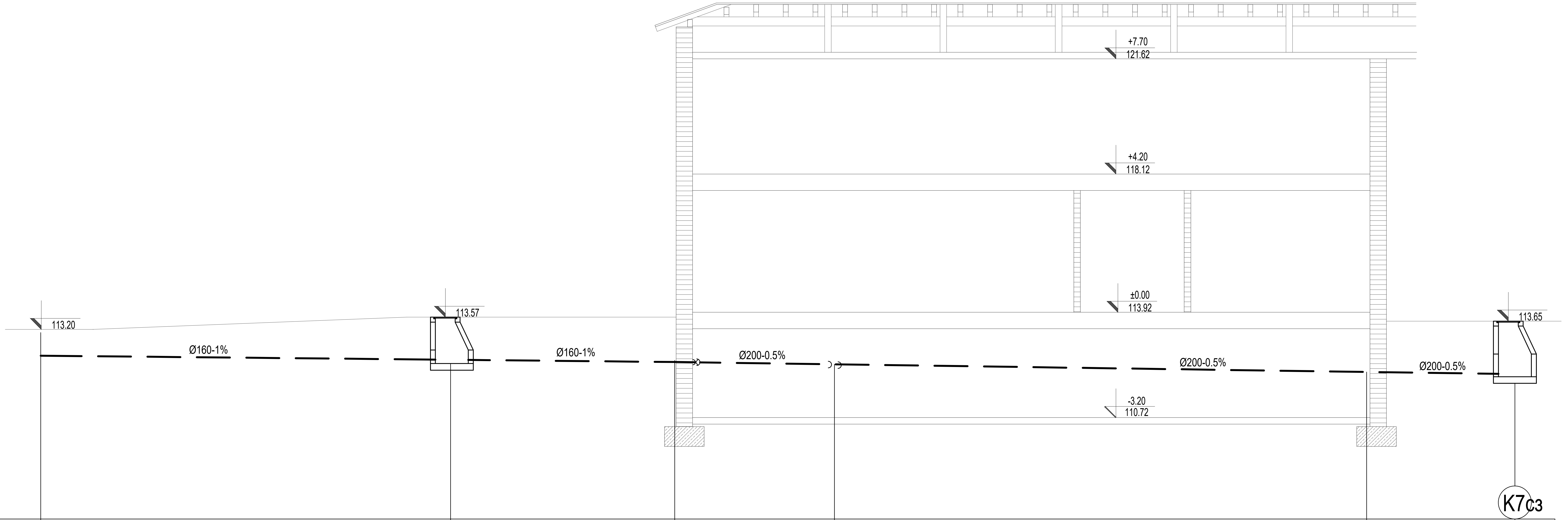

КОТА ТЕРЕНА	113.20		113.57		113.60		113.92		113.92		113.65
КОТА ДНА ЦЕВИ	112.40		112.28		112.21		112.19		112.08		112.06
КОТА ДНА РОВА	112.30		112.18		112.11						111.94
ДУБИНА ИСКОПА	0.90		1.39		1.13		1.73		1.84		1.71
РАСТОЈАЊЕ		12.44		6.80		4.85		15.90		3.90	
СТАЦИОНАЖА	0.00		12.44		19.24		24.09		39.99		43.89

Број	Датум	Опис
03		
02		
01		

Ревизиони блок:

САОБРАЋАЈНИ ИНСТИТУТ ЦИП, д.о.о.

SAOBRAĆAJNI INSTITUT CIP

Немањина 6; 11000 Београд; Србија

Тел: 011/3618-134; Факс: 011/3618-324; web site: www.sicip.co.rs

Организациона јединица: Завод за хидротехнику

Одговорни пројектант:
Душица Мајсторовић, дипл.инж.грађ.
лиценца број: 314 3194 03

Сарадници:
Горица Павловић, арх.тех.

Унутрашња контрола:
Марина Бубало, дипл.инж.грађ.

Главни пројектант:
др Љиљана Милић Марковић, дипл. грађ. инж.

Руководилац организационе јединице:
Марина Бубало, дипл.инж.грађ.

Инвеститор пројекта:
" ИНФРАСТРУКТУРА ЖЕЛЕЗНИЦЕ СРБИЈЕ " А.Д.
Немањина 6/IV, Београд

Наручилац пројекта:
Joint Venture of
China Railway International Corporation Ltd. (CRIC)
No.10 Fuxing Road,Haidian District,Beijing
P.R China, 100844
China Communication Construction Company Ltd. (CCCC)
No.85 Deshengmenwai Street,Xicheng District,Beijing
P.R China, 100088

Објекат:
ПРУГА БЕОГРАД - СУБОТИЦА - ДРЖАВНА ГРАНИЦА (КЕЛЕБИЈА)
ДЕОНИЦА ПРУГЕ НОВИ САД - СУБОТИЦА - ДРЖАВНА ГРАНИЦА (КЕЛЕБИЈА)

Део пројекта:
3/3.3.3. ПРОЈЕКАТ ХИДРОТЕХНИЧКИХ ИНСТАЛАЦИЈА КОМПЛЕКСА ЖЕЛЕЗНИЧКЕ СТАНИЦЕ СУБОТИЦА ПУТНИЧКА - ОБЈКЕТИ СТАНИЧНЕ ЗГРАДЕ, ЕТП, ПОТХОДНИК И ПЕРОНИ СА НАДСТРЕШНИЦОМ

Цртеж: **СТАНИЧНА ЗГРАДА**

ПРЕСЕК КИШНЕ КАНАЛИЗАЦИЈЕ

Размера: 1:100

Врста тех. док.:	датум:	Цртеж бр.
ПГД	**04.2021.**	**2020-250-ХИД-3/3.3.3-1-Ц13**

		K1пн		K2пн		K3пн		K4пн		K5пн		K6пн		K7пн		K8пн		K9пн		KI1		KI2		KI3		KI4		KK28
ПАД ЦЕВИ		0.5%																		0.3%								
КОТЕ	ТЕРЕНА	114.20		114.20		114.20		114.20		114.20		114.20		114.20		114.20		114.20		114.20		114.20		114.20		113.00		113.31
	ДНА ЦЕВИ	113.16		113.12		113.06		113.01		112.95		112.90		112.85		112.80		112.75		112.71 110.44		110.39		110.34		110.26		110.09
	ДНА ИСКОПА	113.06		113.02		112.96		112.91		112.85		112.80		112.75		112.70		112.65		112.61 110.34		110.29		110.24		110.16		109.99
ДУБИНА ИСКОПА		1.14		1.18		1.24		1.29		1.35		1.40		1.45		1.50		1.55		1.59 3.86		3.91		3.96		2.84		3.32
РАСТОЈАЊА			8.10		12.70		10.40		10.40		10.40		10.40		10.40		10.40		8.30		14.75		14.75		31.15		56.90	
СТАЦИОНАЖА		209.05		200.95		188.25		177.85		167.45		157.05		146.65		136.25		125.85		117.55		102.80		88.05		56.90		0.00

Број	Датум	Опис
03		
02		
01		

Ревизиони блок:

САОБРАЋАЈНИ ИНСТИТУТ ЦИП, д.о.о.
Немањина 6; 11000 Београд; Србија
Тел: 011/3618-134; Факс: 011/3618-324; web site: www.sicip.co.rs

Организациона јединица: Завод за хидротехнику

Одговорни пројектант:
Душица Мајсторовић, дипл.инж.грађ.
лиценца број: 314 3194 03

Сарадници:
Никола Павловић, дипл.инж.арх.

Унутрашња контрола:
Марина Бубало, дипл.инж.грађ.

Главни пројектант:
др Љиљана Милић Марковић, дипл. грађ. инж.

Руководилац организационе јединице:
Марина Бубало, дипл.инж.грађ.

Инвеститор пројекта:
" ИНФРАСТРУКТУРА ЖЕЛЕЗНИЦЕ СРБИЈЕ " А.Д.
Немањина 6/IV, Београд

Наручилац пројекта:
Joint Venture of
China Railway International Corporation Ltd. (CRIC)
No.10 Fuxing Road,Haidian District,Beijing
P.R China, 100844
China Communication Construction Company Ltd. (CCCC)
No.85 Deshengmenwai Street,Xicheng District,Beijing
P.R China, 100088

Објекат:
ПРУГА БЕОГРАД - СУБОТИЦА - ДРЖАВНА ГРАНИЦА (КЕЛЕБИЈА)
ДЕОНИЦА ПРУГЕ НОВИ САД - СУБОТИЦА - ДРЖАВНА ГРАНИЦА (КЕЛЕБИЈА)

Део пројекта:
3/3.3.3. ПРОЈЕКАТ ХИДРОТЕХНИЧКИХ ИНСТАЛАЦИЈА КОМПЛЕКСА ЖЕЛЕЗНИЧКЕ СТАНИЦЕ СУБОТИЦА ПУТНИЧКА- ОБЈКЕТИ СТАНИЧНЕ ЗГРАДЕ, ЕТП, ПОТХОДНИК И ПЕРОНИ СА НАДСРЕШНИЦОМ

Цртеж:	Размера:
Подужни пресек кишне канализације перонске надстрешнице	1:100/200

Врста тех. док.:	датум:	Цртеж бр.
ПГД	04.2021.	2020-250-ХИД-К3/3.3.3-1-Ц14

		K1сз		K2сз		K3сз		KK27		K4сз		K5сз
ПАД ЦЕВИ			0.5%						0.5%			
КОТЕ	ТЕРЕНА	113.28		113.55		113.65		113.66		113.65		113.65
	ДНА ЦЕВИ	112.28		112.14		112.01		111.89 110.71 112.01		112.12		112.32
	ДНА ИСКОПА	112.18		112.04		111.91		111.79 110.61 111.91		112.02		112.22
ДУБИНА ИСКОПА		1.10		1.51		1.74		1.87 3.05 1.75		1.63		1.43
РАСТОЈАЊА			26.35		26.80		24.60		21.40		36.80	
СТАЦИОНАЖА		77.75		51.40		24.60		0.00		21.40		58.20

Број	Датум	Опис
03		
02		
01		

Ревизиони блок:

САОБРАЋАЈНИ ИНСТИТУТ ЦИП, д.о.о.

Немањина 6; 11000 Београд; Србија
Тел: 011/3618-134; Факс: 011/3618-324; web site: www.sicip.co.rs

Организациона јединица: Завод за хидротехнику

Одговорни пројектант:
Душица Мајсторовић, дипл.инж.грађ.
лиценца број: 314 3194 03

Сарадници:
Никола Павловић, дипл.инж.арх.

Унутрашња контрола:
Марина Бубало, дипл.инж.грађ.

Главни пројектант:
др Љиљана Милић Марковић, дипл. грађ. инж.

Руководилац организационе јединице:
Марина Бубало, дипл.инж.грађ.

Инвеститор пројекта:
" ИНФРАСТРУКТУРА ЖЕЛЕЗНИЦЕ СРБИЈЕ " А.Д.
Немањина 6/IV, Београд

Наручилац пројекта:
Joint Venture of
China Railway International Corporation Ltd. (CRIC)
No.10 Fuxing Road,Haidian District,Beijing
P.R China, 100844
China Communication Construction Company Ltd. (CCCC)
No.85 Deshengmenwai Street,Xicheng District,Beijing
P.R China, 100088

Објекат:
ПРУГА БЕОГРАД - СУБОТИЦА - ДРЖАВНА ГРАНИЦА (КЕЛЕБИЈА)
ДЕОНИЦА ПРУГЕ НОВИ САД - СУБОТИЦА - ДРЖАВНА ГРАНИЦА (КЕЛЕБИЈА)

Део пројекта:
3/3.3.3. ПРОЈЕКАТ ХИДРОТЕХНИЧКИХ ИНСТАЛАЦИЈА КОМПЛЕКСА ЖЕЛЕЗНИЧКЕ СТАНИЦЕ СУБОТИЦА ПУТНИЧКА- ОБЈКЕТИ СТАНИЧНЕ ЗГРАДЕ, ЕТП, ПОТХОДНИК И ПЕРОНИ СА НАДСРЕШНИЦОМ

Цртеж:	Размера:
Подужни пресек кишне канализације станичне зграде	1:100/200

Врста тех. док.:	датум:	Цртеж бр.
ПГД	**04.2021.**	**2020-250-ХИД-К3/3.3.3-1-Ц15**

	K6сз	K7сз	KII1	KII2	KII3	KII4	KII5	KII6	KK15
КОТЕ ТЕРЕНА	113.65	113.55	113.65	114.20	113.22	113.26	113.20	113.19	113.10
КОТЕ ДНА ЦЕВИ	112.45	112.31 / 112.06	111.86 / 110.63	110.58	110.43	110.34	110.13	110.11	110.08
КОТЕ ДНА ИСКОПА	112.35	112.21 / 111.96	111.76 / 110.53	110.48	110.33	110.24	110.03	110.01	109.98
ДУБИНА ИСКОПА	1.30	1.34 / 1.59	1.89 / 3.12	3.72	2.89	3.02	3.17	3.18	3.12
СТАЦИОНАЖА	257.18	230.00	190.15	172.25	120.15	88.90	16.90	10.00	0.00

Деоница	ПАД ЦЕВИ	РАСТОЈАЊА
K6сз – K7сз	0.5%	27.18
K7сз – KII1	0.5%	39.85
KII1 – KII2	0.3%	17.90
KII2 – KII3	0.3%	52.10
KII3 – KII4	0.3%	31.25
KII4 – KII5	0.3%	72.00
KII5 – KII6	0.3%	6.90
KII6 – KK15	0.3%	10.00

Број	Датум	Опис
03		
02		
01		

Ревизиони блок:

САОБРАЋАЈНИ ИНСТИТУТ ЦИП, д.о.о.

Немањина 6; 11000 Београд; Србија
Тел: 011/3618-134; Факс: 011/3618-324; web site: www.sicip.co.rs

Организациона јединица: Завод за хидротехнику

Одговорни пројектант: **Душица Мајсторовић, дипл.инж.грађ.**
лиценца број: 314 3194 03

Сарадници: **Никола Павловић, дипл.инж.арх.**

Унутрашња контрола: **Марина Бубало, дипл.инж.грађ.**

Главни пројектант: **др Љиљана Милић Марковић, дипл. грађ. инж.**

Руководилац организационе јединице: Марина Бубало, дипл.инж.грађ.

Инвеститор пројекта: **" ИНФРАСТРУКТУРА ЖЕЛЕЗНИЦЕ СРБИЈЕ " А.Д.**
Немањина 6/IV, Београд

Наручилац пројекта: Joint Venture of
China Railway International Corporation Ltd. (CRIC)
No.10 Fuxing Road,Haidian District,Beijing
P.R China, 100844
China Communication Construction Company Ltd. (CCCC)
No.85 Deshengmenwai Street,Xicheng District,Beijing
P.R China, 100088

Објекат:
ПРУГА БЕОГРАД - СУБОТИЦА - ДРЖАВНА ГРАНИЦА (КЕЛЕБИЈА)
ДЕОНИЦА ПРУГЕ НОВИ САД - СУБОТИЦА - ДРЖАВНА ГРАНИЦА (КЕЛЕБИЈА)

Део пројекта:
3/3.3.3. ПРОЈЕКАТ ХИДРОТЕХНИЧКИХ ИНСТАЛАЦИЈА КОМПЛЕКСА ЖЕЛЕЗНИЧКЕ СТАНИЦЕ СУБОТИЦА ПУТНИЧКА- ОБЈКЕТИ СТАНИЧНЕ ЗГРАДЕ, ЕТП, ПОТХОДНИК И ПЕРОНИ СА НАДСРЕШНИЦОМ

Цртеж: Подужни пресек кишне канализације - станичне зграде и перонске надстрешнице

Размера: 1:100/200

Врста тех. док.:	датум:	Цртеж бр.
ПГД	04.2021.	2020-250-ХИД-К3/3.3.3-1-Ц16

ЛЕГЕНДА	
═══	УЛИЧНИ ВОДОВОД
───	САНИТАРНА МРЕЖА - хладна вода пе-цеви

СТАНИЧНА ЗГРАДА-железничке станице Суботица-путничка

	Датум	Опис

Ревизиони блок:

САОБРАЋАЈНИ ИНСТИТУТ ЦИП, д.о.о.

SAOBRAĆAJNI INSTITUT CIP

Немањина 6; 11000 Београд; Србија
Тел: 011/3618-134; Факс: 011/3618-324; web site: www.sicip.co.rs

Организациона јединица: Завод за хидротехнику

Одговорни пројектант:
Душица Мајсторовић, дипл.инж.грађ.
лиценца број: 314 3194 03

Инвеститор пројекта:
" ИНФРАСТРУКТУРА ЖЕЛЕЗНИЦЕ СРБИЈЕ " А.Д.
Инфраструктура железнице Србије а.д.
Немањина 6/IV, Београд

Наручилац пројекта:
Joint Venture of
中国铁路国际有限公司 CHINA RAILWAY International Co., Ltd.
China Railway International Corporation Ltd. (CRIC)
No.10 Fuxing Road,Haidian District,Beijing
P.R China, 100844
CHINA COMMUNICATIONS CONSTRUCTION COMPANY LIMITED
China Communication Construction Company Ltd. (CCCC)
No.85 Deshengmenwai Street,Xicheng District,Beijing
P.R China, 100088

Сарадници:
Горица Павловић, арх.тех.

Објекат:
ПРУГА БЕОГРАД - СУБОТИЦА - ДРЖАВНА ГРАНИЦА (КЕЛЕБИЈА)
ДЕОНИЦА ПРУГЕ НОВИ САД - СУБОТИЦА - ДРЖАВНА ГРАНИЦА (КЕЛЕБИЈА)

Део пројекта:
3/3.3.3. ПРОЈЕКАТ ХИДРОТЕХНИЧКИХ ИНСТАЛАЦИЈА КОМПЛЕКСА ЖЕЛЕЗНИЧКЕ СТАНИЦЕ СУБОТИЦА ПУТНИЧКА - ОБЈКЕТИ СТАНИЧНЕ ЗГРАДЕ, ЕТП, ПОТХОДНИК И ПЕРОНИ СА НАДСТРЕШНИЦОМ

Унутрашња контрола:
Марина Бубало, дипл.инж.грађ.

Главни пројектант:
др Љиљана Милић Марковић, дипл. грађ. инж.

Руководилац организационе јединице:
Марина Бубало, дипл.инж.грађ.

Цртеж:	Размера:
ПРЕГЛЕДНА ШЕМА САНИТАРНЕ МРЕЖЕ	1:200

Врста тех. док.:	датум:	Цртеж бр.
ПГД	**04.2021.**	**2020-250-ХИД-3/3.3.3-1-Ц17**

ЛЕГЕНДА

(пуна линија)	САНИТАРНА МРЕЖА - хладна вода пп-цеви
(испрекидана линија)	САНИТАРНА МРЕЖА - топла вода пп-цеви
(линија-тачка)	САНИТАРНА МРЕЖА - плафонски развод пп-цеви
(дебела линија)	САНИТАРНА МРЕЖА - пе-цеви
Д1	ОБЕЛЕЖАВАЊЕ ДЕТАЉА УНУТАР САНИТАРНОГ ЧВОРА
B1	ВЕРТИКАЛА САНИТАРНЕ МРЕЖЕ

Број	Датум	Опис
03		
02		
01		

Ревизиони блок:

САОБРАЋАЈНИ ИНСТИТУТ ЦИП, д.о.о.

Немањина 6; 11000 Београд; Србија
Тел: 011/3618-134; Факс: 011/3618-324; web site: www.sicip.co.rs

Организациона јединица: Завод за хидротехнику

Одговорни пројектант:
Душица Мајсторовић, дипл.инж.грађ.
лиценца број: 314 3194 03

Сарадници:
Горица Павловић, арх.тех.

Унутрашња контрола:
Марина Бубало, дипл.инж.грађ.

Главни пројектант:
др Љиљана Милић Марковић, дипл. грађ. инж.

Руководилац организационе јединице:
Марина Бубало, дипл.инж.грађ.

Инвеститор пројекта:
" ИНФРАСТРУКТУРА ЖЕЛЕЗНИЦЕ СРБИЈЕ " А.Д.
Немањина 6/IV, Београд

Наручилац пројекта:
Joint Venture of
China Railway International Corporation Ltd. (CRIC)
No.10 Fuxing Road,Haidian District,Beijing
P.R China, 100844
China Communication Construction Company Ltd. (CCCC)
No.85 Deshengmenwai Street,Xicheng District,Beijing
P.R China, 100088

Објекат:
ПРУГА БЕОГРАД - СУБОТИЦА - ДРЖАВНА ГРАНИЦА (КЕЛЕБИЈА)
ДЕОНИЦА ПРУГЕ НОВИ САД - СУБОТИЦА - ДРЖАВНА ГРАНИЦА (КЕЛЕБИЈА)

Део пројекта:
3/3.3.3. ПРОЈЕКАТ ХИДРОТЕХНИЧКИХ ИНСТАЛАЦИЈА КОМПЛЕКСА ЖЕЛЕЗНИЧКЕ СТАНИЦЕ СУБОТИЦА ПУТНИЧКА - ОБЈКЕТИ СТАНИЧНЕ ЗГРАДЕ, ЕТП, ПОТХОДНИК И ПЕРОНИ СА НАДСТРЕШНИЦОМ

Цртеж:
ИЗОМЕТРИЈСКА ШЕМА САНИТАРНЕ ВОДЕ
вертикале B1,B2

Размера:

Врста тех. док.:	датум:	Цртеж бр.
ПГД	04.2021.	2020-250-ХИД-3/3.3.3-1-Ц18

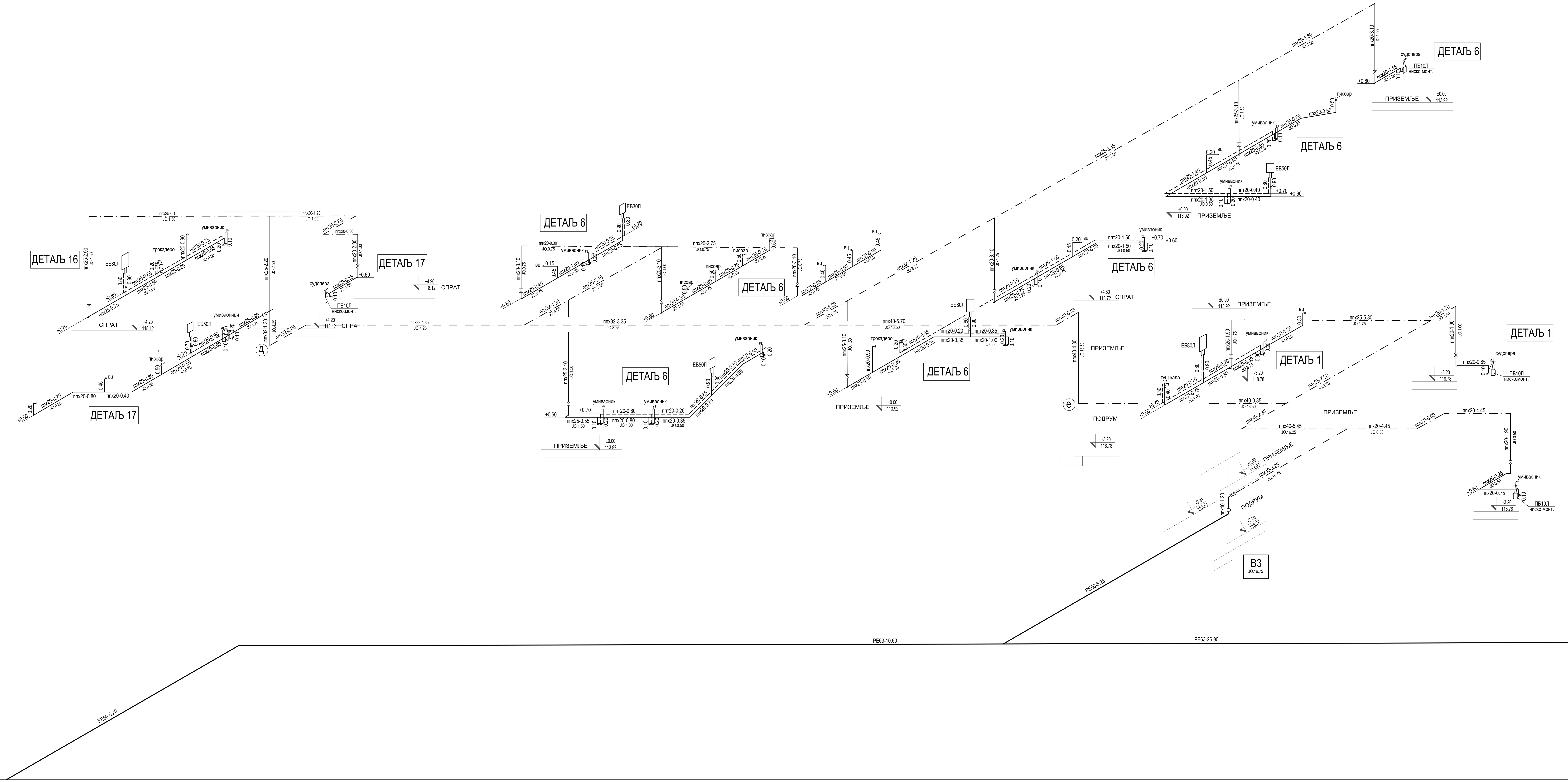

ЛЕГЕНДА

————	САНИТАРНА МРЕЖА - хладна вода пп-цеви
– – – –	САНИТАРНА МРЕЖА - топла вода пп-цеви
— · —	САНИТАРНА МРЕЖА - плафонски развод пп-цеви
▬▬▬	САНИТАРНА МРЕЖА - пе-цеви
Д1	ОБЕЛЕЖАВАЊЕ ДЕТАЉА УНУТАР САНИТАРНОГ ЧВОРА
В1	ВЕРТИКАЛА САНИТАРНЕ МРЕЖЕ

Број	Датум	Опис
03		
02		
01		

Ревизиони блок:

САОБРАЋАЈНИ ИНСТИТУТ ЦИП, д.о.о.

Немањина 6; 11000 Београд; Србија
Тел: 011/3618-134; Факс: 011/3618-324; web site: www.sicip.co.rs

Организациона јединица: Завод за хидротехнику

Одговорни пројектант:
Душица Мајсторовић, дипл.инж.грађ.
лиценца број: 314 3194 03

Сарадници:
Горица Павловић, арх.тех.

Унутрашња контрола:
Марина Бубало, дипл.инж.грађ.

Главни пројектант:
др Љиљана Милић Марковић, дипл. грађ. инж.

Руководилац организационе јединице:
Марина Бубало, дипл.инж.грађ.

Инвеститор пројекта:
" ИНФРАСТРУКТУРА ЖЕЛЕЗНИЦЕ СРБИЈЕ " А.Д.
Немањина 6/IV, Београд

Наручилац пројекта:
Joint Venture of
China Railway International Corporation Ltd. (CRIC)
No.10 Fuxing Road,Haidian District,Beijing
P.R China, 100844
China Communication Construction Company Ltd. (CCCC)
No.85 Deshengmenwai Street,Xicheng District,Beijing
P.R China, 100088

Објекат:
ПРУГА БЕОГРАД - СУБОТИЦА - ДРЖАВНА ГРАНИЦА (КЕЛЕБИЈА)
ДЕОНИЦА ПРУГЕ НОВИ САД - СУБОТИЦА - ДРЖАВНА ГРАНИЦА (КЕЛЕБИЈА)

Део пројекта:
3/3.3.3. ПРОЈЕКАТ ХИДРОТЕХНИЧКИХ ИНСТАЛАЦИЈА КОМПЛЕКСА ЖЕЛЕЗНИЧКЕ СТАНИЦЕ СУБОТИЦА ПУТНИЧКА - ОБЈКЕТИ СТАНИЧНЕ ЗГРАДЕ, ЕТП, ПОТХОДНИК И ПЕРОНИ СА НАДСТРЕШНИЦОМ

Цртеж:
ИЗОМЕТРИЈСКА ШЕМА САНИТАРНЕ ВОДЕ вертикала В3

Размера:

Врста тех. док.:	датум:	Цртеж бр.
ПГД	04.2021.	2020-250-ХИД-3/3.3.3-1-Ц19

ЛЕГЕНДА

———	САНИТАРНА МРЕЖА - хладна вода пп-цеви
— — —	САНИТАРНА МРЕЖА - топла вода пп-цеви
— · —	САНИТАРНА МРЕЖА - плафонски развод пп-цеви
━━━	САНИТАРНА МРЕЖА - пе-цеви
Д1	ОБЕЛЕЖАВАЊЕ ДЕТАЉА УНУТАР САНИТАРНОГ ЧВОРА
В1	ВЕРТИКАЛА САНИТАРНЕ МРЕЖЕ

Број	Датум	Опис
03		
02		
01		

Ревизиони блок:

САОБРАЋАЈНИ ИНСТИТУТ ЦИП, д.о.о.

SAOBRAĆAJNI INSTITUT CIP

Немањина 6; 11000 Београд; Србија
Тел: 011/3618-134; Факс: 011/3618-324; web site: www.sicip.co.rs

Организациона јединица: Завод за хидротехнику

Одговорни пројектант:
Душица Мајсторовић, дипл.инж.грађ.
лиценца број: 314 3194 03

Сарадници:
Горица Павловић, арх.тех.

Унутрашња контрола:
Марина Бубало, дипл.инж.грађ.

Главни пројектант:
др Љиљана Милић Марковић, дипл. грађ. инж.

Руководилац организационе јединице:
Марина Бубало, дипл.инж.грађ.

Инвеститор пројекта:
" ИНФРАСТРУКТУРА ЖЕЛЕЗНИЦЕ СРБИЈЕ " А.Д.
Немањина 6/IV, Београд

Наручилац пројекта: Joint Venture of
China Railway International Corporation Ltd. (CRIC)
No.10 Fuxing Road,Haidian District,Beijing
P.R China, 100844

China Communication Construction Company Ltd. (CCCC)
No.85 Deshengmenwai Street,Xicheng District,Beijing
P.R China, 100088

Објекат:
ПРУГА БЕОГРАД - СУБОТИЦА - ДРЖАВНА ГРАНИЦА (КЕЛЕБИЈА)
ДЕОНИЦА ПРУГЕ НОВИ САД - СУБОТИЦА - ДРЖАВНА ГРАНИЦА (КЕЛЕБИЈА)

Део пројекта:
3/3.3.3. ПРОЈЕКАТ ХИДРОТЕХНИЧКИХ ИНСТАЛАЦИЈА КОМПЛЕКСА ЖЕЛЕЗНИЧКЕ СТАНИЦЕ СУБОТИЦА ПУТНИЧКА - ОБЈКЕТИ СТАНИЧНЕ ЗГРАДЕ, ЕТП, ПОТХОДНИК И ПЕРОНИ СА НАДСТРЕШНИЦОМ

Цртеж:
ИЗОМЕТРИЈСКА ШЕМА САНИТАРНЕ ВОДЕ
вертикала В4

Размера:

Врста тех. док.:	датум:	Цртеж бр.
ПГД	04.2021.	2020-250-ХИД-3/3.3.3-1-Ц20

ЛЕГЕНДА

———	САНИТАРНА МРЕЖА - хладна вода пп-цеви
— — —	САНИТАРНА МРЕЖА - топла вода пп-цеви
—— · ——	САНИТАРНА МРЕЖА - плафонски развод пп-цеви
———	САНИТАРНА МРЕЖА - пе-цеви
Д1	ОБЕЛЕЖАВАЊЕ ДЕТАЉА УНУТАР САНИТАРНОГ ЧВОРА
B1	ВЕРТИКАЛА САНИТАРНЕ МРЕЖЕ

Број	Датум	Опис
03		
02		
01		

Ревизиони блок:

САОБРАЋАЈНИ ИНСТИТУТ ЦИП, д.о.о.

Немањина 6; 11000 Београд; Србија
Тел: 011/3618-134; Факс: 011/3618-324; web site: www.sicip.co.rs

Организациона јединица: Завод за хидротехнику

Одговорни пројектант:
Душица Мајсторовић, дипл.инж.грађ.
лиценца број: 314 3194 03

Сарадници:
Горица Павловић, арх.тех.

Унутрашња контрола:
Марина Бубало, дипл.инж.грађ.

Главни пројектант:
др Љиљана Милић Марковић, дипл. грађ. инж.

Руководилац организационе јединице:
Марина Бубало, дипл.инж.грађ.

Инвеститор пројекта:
" ИНФРАСТРУКТУРА ЖЕЛЕЗНИЦЕ СРБИЈЕ " А.Д.
Немањина 6/IV, Београд

Наручилац пројекта:
Joint Venture of
China Railway International Corporation Ltd. (CRIC)
No.10 Fuxing Road,Haidian District,Beijing
P.R China, 100844
China Communication Construction Company Ltd. (CCCC)
No.85 Deshengmenwai Street,Xicheng District,Beijing
P.R China, 100088

Објекат:
ПРУГА БЕОГРАД - СУБОТИЦА - ДРЖАВНА ГРАНИЦА (КЕЛЕБИЈА)
ДЕОНИЦА ПРУГЕ НОВИ САД - СУБОТИЦА - ДРЖАВНА ГРАНИЦА (КЕЛЕБИЈА)

Део пројекта:
3/3.3.3. ПРОЈЕКАТ ХИДРОТЕХНИЧКИХ ИНСТАЛАЦИЈА КОМПЛЕКСА ЖЕЛЕЗНИЧКЕ СТАНИЦЕ СУБОТИЦА ПУТНИЧКА - ОБЈКЕТИ СТАНИЧНЕ ЗГРАДЕ, ЕТП, ПОТХОДНИК И ПЕРОНИ СА НАДСТРЕШНИЦОМ

Цртеж:
ИЗОМЕТРИЈСКА ШЕМА САНИТАРНЕ ВОДЕ
вертикале B5,B6

Размера:

Врста тех. док.:	датум:	Цртеж бр.
ПГД	04.2021.	2020-250-ХИД-3/3.3.3-1-Ц21

	Датум	Опис

Ревизиони блок:

САОБРАЋАЈНИ ИНСТИТУТ ЦИП, д.о.о.

Немањина 6; 11000 Београд; Србија
Тел: 011/3618-134; Факс: 011/3618-324; web site: www.sicip.co.rs

Организациона јединица: Завод за хидротехнику

Одговорни пројектант:
Душица Мајсторовић, дипл.инж.грађ.
лиценца број: 314 3194 03

Инвеститор пројекта:
" ИНФРАСТРУКТУРА ЖЕЛЕЗНИЦЕ СРБИЈЕ " А.Д.
Немањина 6/IV, Београд

Наручилац пројекта:
Joint Venture of
China Railway International Corporation Ltd. (CRIC)
No.10 Fuxing Road,Haidian District,Beijing
P.R China, 100844
China Communication Construction Company Ltd. (CCCC)
No.85 Deshengmenwai Street,Xicheng District,Beijing
P.R China, 100088

Сарадници:
Горица Павловић, арх.тех.

Објекат:
ПРУГА БЕОГРАД - СУБОТИЦА - ДРЖАВНА ГРАНИЦА (КЕЛЕБИЈА)
ДЕОНИЦА ПРУГЕ НОВИ САД - СУБОТИЦА - ДРЖАВНА ГРАНИЦА (КЕЛЕБИЈА)

Део пројекта:
3/3.3.3. ПРОЈЕКАТ ХИДРОТЕХНИЧКИХ ИНСТАЛАЦИЈА КОМПЛЕКСА ЖЕЛЕЗНИЧКЕ СТАНИЦЕ СУБОТИЦА ПУТНИЧКА - ОБЈКЕТИ СТАНИЧНЕ ЗГРАДЕ, ЕТП, ПОТХОДНИК И ПЕРОНИ СА НАДСТРЕШНИЦОМ

Унутрашња контрола:
Марина Бубало, дипл.инж.грађ.

Главни пројектант:
др Љиљана Милић Марковић, дипл. грађ. инж.

Руководилац организационе јединице:
Марина Бубало, дипл.инж.грађ.

Цртеж:
ИЗОМЕТРИЈСКА ШЕМА ПРОТИВПОЖАРНОГ ВОДОВОДА

Размера: 1:200

Врста тех. док.:	датум:	Цртеж бр.
ПГД	**04.2021.**	**2020-250-ХИД-3/3.3.3-1-Ц22**

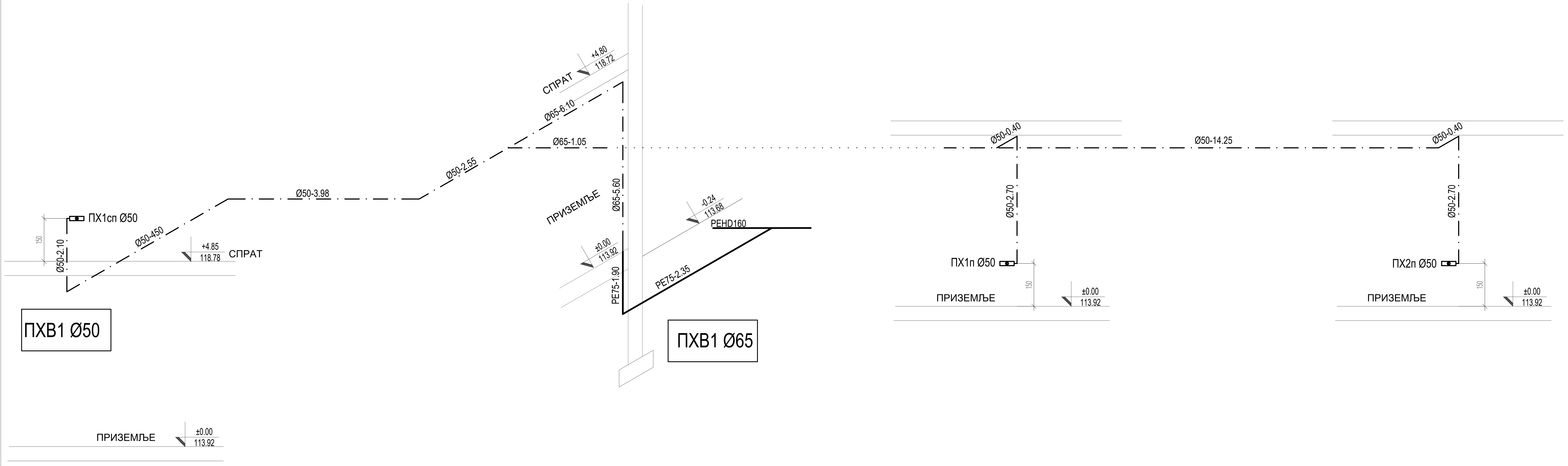

ЛЕГЕНДА

— · — · —	ХИДРАНТСКА МРЕЖА - челично-поцинковане цеви
———	ХИДРАНТСКА МРЕЖА - пе-цеви
(symbol)	ЗИДНИ ПОЖАРНИ ХИДРАНТ Ø50
ПХВ1	ВЕРТИКАЛА ХИДРАНТСКЕ МРЕЖЕ

Број	Датум	Опис
03		
02		
01		

Ревизиони блок:

САОБРАЋАЈНИ ИНСТИТУТ ЦИП, д.о.о.

SAOBRAĆAJNI INSTITUT CIP

Немањина 6; 11000 Београд; Србија
Тел: 011/3618-134; Факс: 011/3618-324; web site: www.sicip.co.rs

Организациона јединица: Завод за хидротехнику

Одговорни пројектант:
Душица Мајсторовић, дипл.инж.грађ.
лиценца број: 314 3194 03

Сарадници:
Горица Павловић, арх.тех.

Унутрашња контрола:
Марина Бубало, дипл.инж.грађ.

Главни пројектант:
др Љиљана Милић Марковић, дипл. грађ. инж.

Руководилац организационе јединице:
Марина Бубало, дипл.инж.грађ.

Инвеститор пројекта:
" ИНФРАСТРУКТУРА ЖЕЛЕЗНИЦЕ СРБИЈЕ " А.Д.
Немањина 6/IV, Београд

Наручилац пројекта:
Joint Venture of
中国铁路国际有限公司 CHINA RAILWAY International Co., Ltd.
China Railway International Corporation Ltd. (CRIC)
No.10 Fuxing Road,Haidian District,Beijing
P.R China, 100844
CHINA COMMUNICATIONS CONSTRUCTION COMPANY LIMITED
China Communication Construction Company Ltd. (CCCC)
No.85 Deshengmenwai Street,Xicheng District,Beijing
P.R China, 100088

Објекат:
ПРУГА БЕОГРАД - СУБОТИЦА - ДРЖАВНА ГРАНИЦА (КЕЛЕБИЈА)
ДЕОНИЦА ПРУГЕ НОВИ САД - СУБОТИЦА - ДРЖАВНА ГРАНИЦА (КЕЛЕБИЈА)

Део пројекта:
3/3.3.3. ПРОЈЕКАТ ХИДРОТЕХНИЧКИХ ИНСТАЛАЦИЈА КОМПЛЕКСА ЖЕЛЕЗНИЧКЕ СТАНИЦЕ СУБОТИЦА ПУТНИЧКА - ОБЈКЕТИ СТАНИЧНЕ ЗГРАДЕ, ЕТП, ПОТХОДНИК И ПЕРОНИ СА НАДСТРЕШНИЦОМ

Цртеж: **СТАНИЧНА ЗГРАДА**
ИЗОМЕТРИЈСКА ШЕМА ПРОТИВПОЖАРНЕ ВОДЕ
вертикала ПХВ1

Размера:

Врста тех. док.:	датум:	Цртеж бр.
ПГД	**04.2021.**	**2020-250-ХИД-3/3.3.3-1-Ц23**

ЛЕГЕНДА

— · — · —	ХИДРАНТСКА МРЕЖА - челично-поцинковане цеви
———	ХИДРАНТСКА МРЕЖА - пе-цеви
(symbol)	ЗИДНИ ПОЖАРНИ ХИДРАНТ Ø50
ПХВ1	ВЕРТИКАЛА ХИДРАНТСКЕ МРЕЖЕ

Број	Датум	Опис
03		
02		
01		

Ревизиони блок:

САОБРАЋАЈНИ ИНСТИТУТ ЦИП, д.о.о.

Немањина 6; 11000 Београд; Србија
Тел: 011/3618-134; Факс: 011/3618-324; web site: www.sicip.co.rs

Организациона јединица: Завод за хидротехнику

Одговорни пројектант:
Душица Мајсторовић, дипл.инж.грађ.
лиценца број: 314 3194 03

Сарадници:
Горица Павловић, арх.тех.

Инвеститор пројекта:
" ИНФРАСТРУКТУРА ЖЕЛЕЗНИЦЕ СРБИЈЕ " А.Д.
Немањина 6/IV, Београд

Наручилац пројекта: Joint Venture of
China Railway International Corporation Ltd. (CRIC)
No.10 Fuxing Road,Haidian District,Beijing
P.R China, 100844
China Communication Construction Company Ltd. (CCCC)
No.85 Deshengmenwai Street,Xicheng District,Beijing
P.R China, 100088

Објекат:
ПРУГА БЕОГРАД - СУБОТИЦА - ДРЖАВНА ГРАНИЦА (КЕЛЕБИЈА)
ДЕОНИЦА ПРУГЕ НОВИ САД - СУБОТИЦА - ДРЖАВНА ГРАНИЦА (КЕЛЕБИЈА)

Део пројекта:
3/3.3.3. ПРОЈЕКАТ ХИДРОТЕХНИЧКИХ ИНСТАЛАЦИЈА КОМПЛЕКСА ЖЕЛЕЗНИЧКЕ СТАНИЦЕ СУБОТИЦА ПУТНИЧКА - ОБЈКЕТИ СТАНИЧНЕ ЗГРАДЕ, ЕТП, ПОТХОДНИК И ПЕРОНИ СА НАДСТРЕШНИЦОМ

Унутрашња контрола:
Марина Бубало, дипл.инж.грађ.

Главни пројектант:
др Љиљана Милић Марковић, дипл. грађ. инж.

Руководилац организационе јединице:
Марина Бубало, дипл.инж.грађ.

Цртеж: **СТАНИЧНА ЗГРАДА**
ИЗОМЕТРИЈСКА ШЕМА ПРОТИВПОЖАРНЕ ВОДЕ
вертикала ПХВ2,3,4

Размера:

Врста тех. док.:	датум:	Цртеж бр.
ПГД	04.2021.	2020-250-ХИД-3/3.3.3-1-Ц24

ЛЕГЕНДА

— · — · —	ХИДРАНТСКА МРЕЖА - челично-поцинковане цеви
———	ХИДРАНТСКА МРЕЖА - пе-цеви
(symbol)	ЗИДНИ ПОЖАРНИ ХИДРАНТ Ø50
ПХВ1	ВЕРТИКАЛА ХИДРАНТСКЕ МРЕЖЕ

Број	Датум	Опис
03		
02		
01		

Ревизиони блок:

САОБРАЋАЈНИ ИНСТИТУТ ЦИП, д.о.о.

Немањина 6; 11000 Београд; Србија

Тел: 011/3618-134; Факс: 011/3618-324; web site: www.sicip.co.rs

Организациона јединица: Завод за хидротехнику

Одговорни пројектант:

Душица Мајсторовић, дипл.инж.грађ.

лиценца број: 314 3194 03

Инвеститор пројекта:

" ИНФРАСТРУКТУРА ЖЕЛЕЗНИЦЕ СРБИЈЕ " А.Д.

Немањина 6/IV, Београд

Наручилац пројекта:

Joint Venture of

China Railway International Corporation Ltd. (CRIC)
No.10 Fuxing Road,Haidian District,Beijing
P.R China, 100844

China Communication Construction Company Ltd. (CCCC)
No.85 Deshengmenwai Street,Xicheng District,Beijing
P.R China, 100088

Сарадници:

Горица Павловић, арх.тех.

Објекат:

ПРУГА БЕОГРАД - СУБОТИЦА - ДРЖАВНА ГРАНИЦА (КЕЛЕБИЈА)
ДЕОНИЦА ПРУГЕ НОВИ САД - СУБОТИЦА - ДРЖАВНА ГРАНИЦА (КЕЛЕБИЈА)

Део пројекта:

3/3.3.3. ПРОЈЕКАТ ХИДРОТЕХНИЧКИХ ИНСТАЛАЦИЈА КОМПЛЕКСА ЖЕЛЕЗНИЧКЕ СТАНИЦЕ СУБОТИЦА ПУТНИЧКА - ОБЈКЕТИ СТАНИЧНЕ ЗГРАДЕ, ЕТП, ПОТХОДНИК И ПЕРОНИ СА НАДСТРЕШНИЦОМ

Унутрашња контрола:

Марина Бубало, дипл.инж.грађ.

Главни пројектант:

др Љиљана Милић Марковић, дипл. грађ. инж.

Руководилац организационе јединице:

Марина Бубало, дипл.инж.грађ.

Цртеж: **СТАНИЧНА ЗГРАДА**
ИЗОМЕТРИЈСКА ШЕМА ПРОТИВПОЖАРНЕ ВОДЕ
вертикала ПХВ5,6

Размера:

Врста тех. док.:	датум:	Цртеж бр.
ПГД	04.2021.	2020-250-ХИД-3/3.3.3-1-Ц25

ДЕТАЉ 1
ОСНОВА КАНАЛИЗАЦИЈЕ

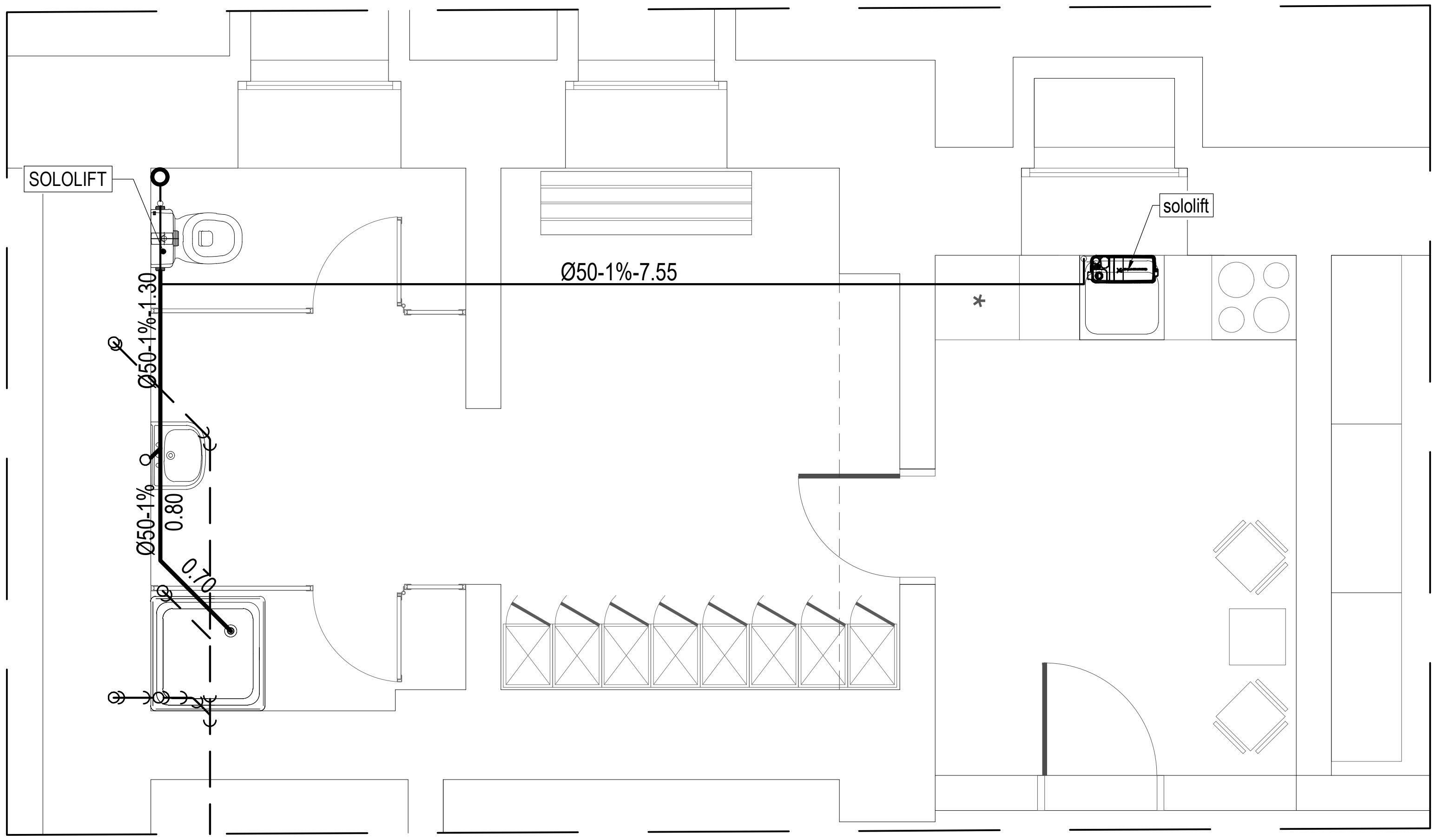

ДЕТАЉ 2
ОСНОВА КАНАЛИЗАЦИЈЕ

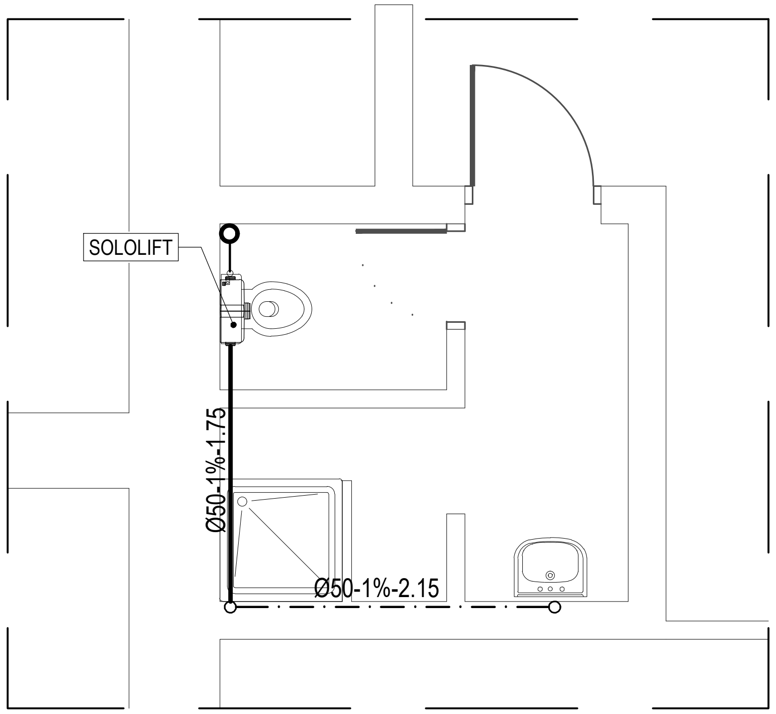

ЛЕГЕНДА

	ФЕКАЛНА КАНАЛИЗАЦИЈА
	ФЕКАЛНА КАНАЛИЗАЦИЈА-у зиду
	ФЕКАЛНА КАНАЛИЗАЦИЈА-плафонски развод
Д1	ОБЕЛЕЖАВАЊЕ ДЕТАЉА УНУТАР САНИТАРНОГ ЧВОРА
Фв1	ФЕКАЛНА ВЕРТИКАЛА

Пројектна организација: **САОБРАЋАЈНИ ИНСТИТУТ ЦИП, д.о.о.**
SAOBRAĆAJNI INSTITUT CIP
Немањина 6; 11000 Београд; Србија
Тел: 011/3618-134; Факс: 011/3618-324;
web site: www.sicip.co.rs

Наручилац пројекта:
中国铁路国际有限公司 CHINA RAILWAY International Co., Ltd.
CHINA COMMUNICATIONS CONSTRUCTION COMPANY LIMITED
Joint Venture of
China Railway International Corporation Ltd. (CRIC)
No.10 Fuxing Road,Haidian District,Beijing
P.R China, 100844
China Communication Construction Company Ltd. (CCCC)
No.85 Deshengmenwai Street,Xicheng District,Beijing
P.R China, 100088

Организациона јединица: ЗАВОД ЗА ХИДРОТЕХНИКУ

Одговорни пројектант за ВиК:
Душица Мајсторовић, дипл.инж.грађ.
лиценца број: 314 3194 03
Сарадници:
Горица Павловић арх.тех.
Унутрашња контрола:
Марина Бубало, дипл.инж.грађ.
Главни пројектант:
др Љиљана Милић Марковић, дипл. грађ. инж.
Руководилац организационе јединице:
Марина Бубало, дипл.инж.грађ.

Број	Датум	Опис
03		
02		
01		

Ревизиони блок:

Објекат: ПРУГА БЕОГРАД - СУБОТИЦА - ДРЖАВНА ГРАНИЦА (КЕЛЕБИЈА)
ДЕОНИЦА ПРУГЕ НОВИ САД - СУБОТИЦА - ДРЖАВНА ГРАНИЦА (КЕЛЕБИЈА)

Део пројекта: 3/3.3.3. ПРОЈЕКАТ ХИДРОТЕХНИЧКИХ ИНСТАЛАЦИЈА КОМПЛЕКСА ЖЕЛЕЗНИЧКЕ СТАНИЦЕ СУБОТИЦА ПУТНИЧКА - ОБЈКЕТИ СТАНИЧНЕ ЗГРАДЕ, ЕТП, ПОТХОДНИК И ПЕРОНИ СА НАДСТРЕШНИЦОМ

Цртеж: **ДЕТАЉ 1,2-канализација**

Размера: 1:50

Врста тех.док.	датум:	цртеж бр.
ПГД	04.2021.	2020-250-ХИД-3/3.3.3-1-Ц26

ДЕТАЉ 1
ОСНОВА ВОДОВОДА

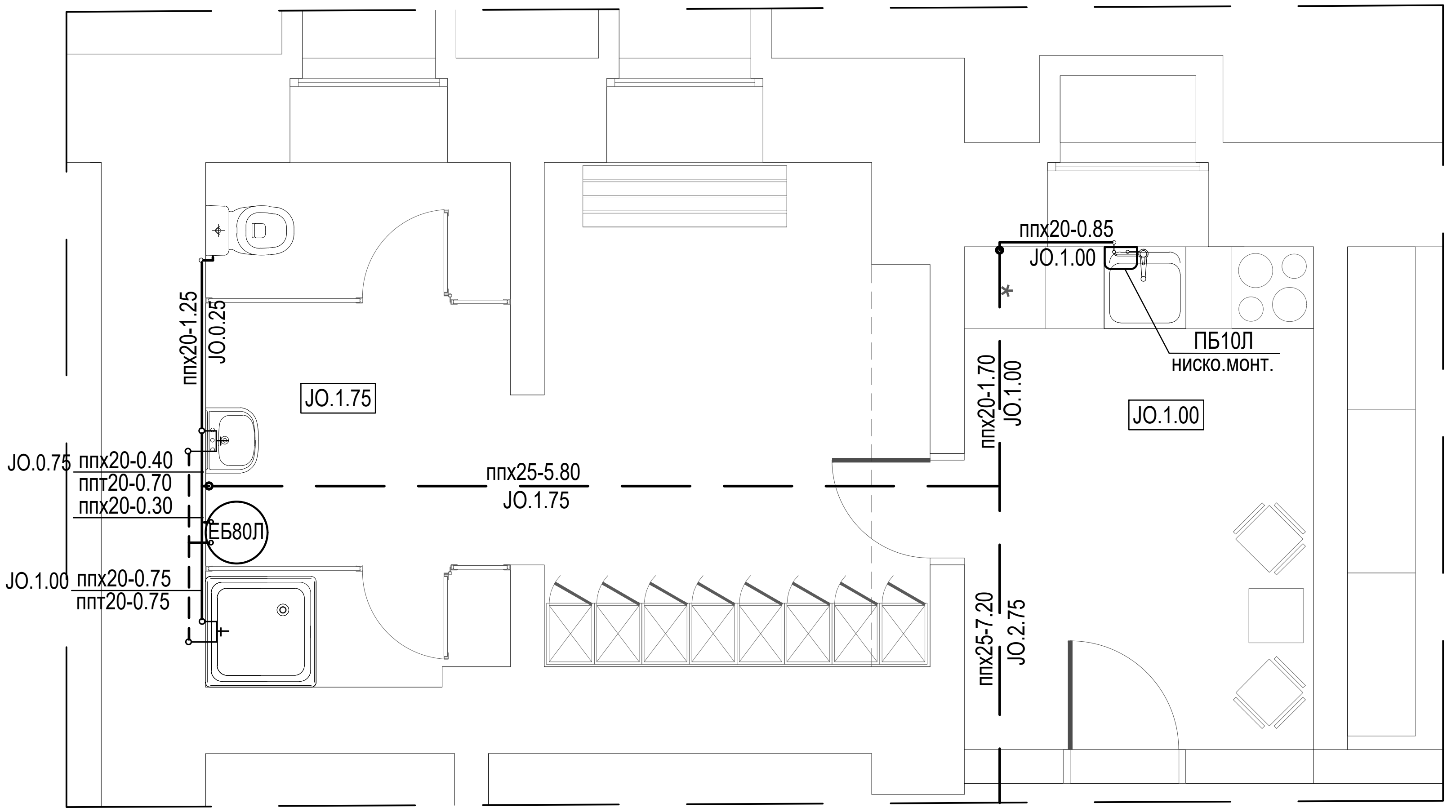

ЛЕГЕНДА

	SANITARNA MREŽA - хладна вода пп-цеви
	SANITARNA MREŽA - топла вода пп-цеви
	SANITARNA MREŽA - плафонски развод пп-цеви
Д1	ОБЕЛЕЖАВАЊЕ ДЕТАЉА УНУТАР САНИТАРНОГ ЧВОРА
В1	ВЕРТИКАЛА САНИТАРНЕ МРЕЖЕ
	HIDRANTSKA MREŽA - челично-поцинковане цеви
	ЗИДНИ ПОЖАРНИ ХИДРАНТ Ø50
ПХВ1	ВЕРТИКАЛА ХИДРАНТСКЕ МРЕЖЕ

ДЕТАЉ 2
ОСНОВА ВОДОВОДА

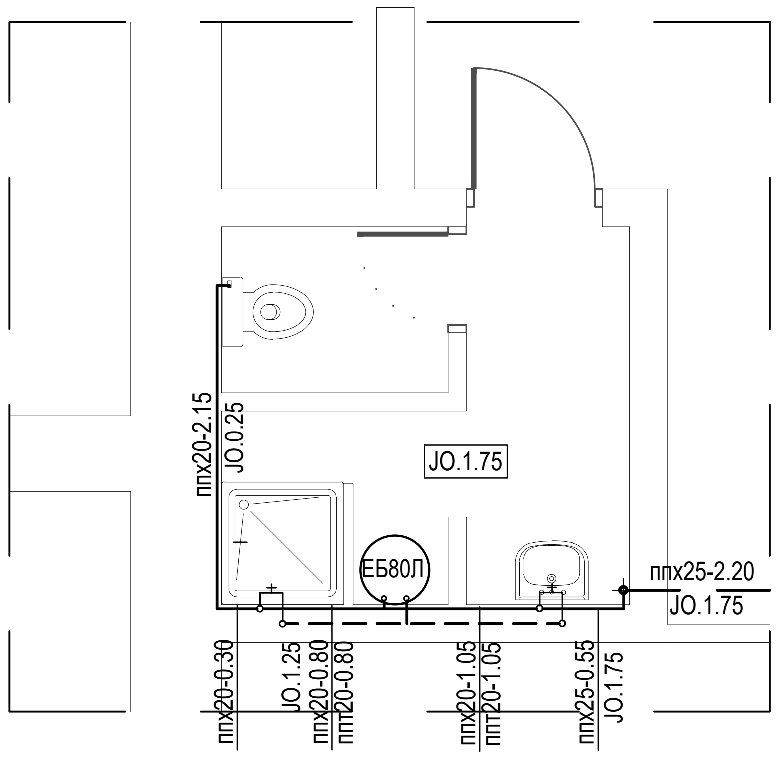

Пројектна организација:	**САОБРАЋАЈНИ ИНСТИТУТ ЦИП, д.о.о.** **Немањина 6; 11000 Београд; Србија** **Тел: 011/3618-134; Факс: 011/3618-324;** **web site: www.sicip.co.rs**
Наручилац пројекта:	Joint Venture of China Railway International Corporation Ltd. (CRIC) No.10 Fuxing Road,Haidian District,Beijing P.R China, 100844 China Communication Construction Company Ltd. (CCCC) No.85 Deshengmenwai Street,Xicheng District,Beijing P.R China, 100088

Организациона јединица: ЗАВОД ЗА ХИДРОТЕХНИКУ

Одговорни пројектант за ВИК: **Бр.лиценце ИКС: 314 3194 03** Душица Мајсторовић, дипл.инж.грађ.	Унутрашња контрола: Марина Бубало, дипл.инж.грађ.
	Главни пројектант: др Љиљана Милић Марковић, дипл. грађ. инж.
Сарадници: Горица Павловић арх.тех.	**Руководилац организационе јединице:** Марина Бубало, дипл.инж.грађ.

Број	Датум	
03		
02		
01		

Ревизиони блок:

Објекат: **ПРУГА БЕОГРАД - СУБОТИЦА - ДРЖАВНА ГРАНИЦА (КЕЛЕБИЈА)**
ДЕОНИЦА ПРУГЕ НОВИ САД - СУБОТИЦА - ДРЖАВНА ГРАНИЦА (КЕЛЕБИЈА)

Део пројекта: **3/3.3.3. ПРОЈЕКАТ ХИДРОТЕХНИЧКИХ ИНСТАЛАЦИЈА КОМПЛЕКСА ЖЕЛЕЗНИЧКЕ СТАНИЦЕ СУБОТИЦА ПУТНИЧКА - ОБЈКЕТИ СТАНИЧНЕ ЗГРАДЕ, ЕТП, ПОТХОДНИК И ПЕРОНИ СА НАДСТРЕШНИЦОМ**

Цртеж:	**ДЕТАЉ 1,2-водовод**	Размера: 1:50
Врста техн.док.: **ПГД**	датум: 04.2021.	цртеж бр. 2020-250-ХИД-3/3.3.3-1-Ц27

ДЕТАЉ 3
ОСНОВА КАНАЛИЗАЦИЈЕ

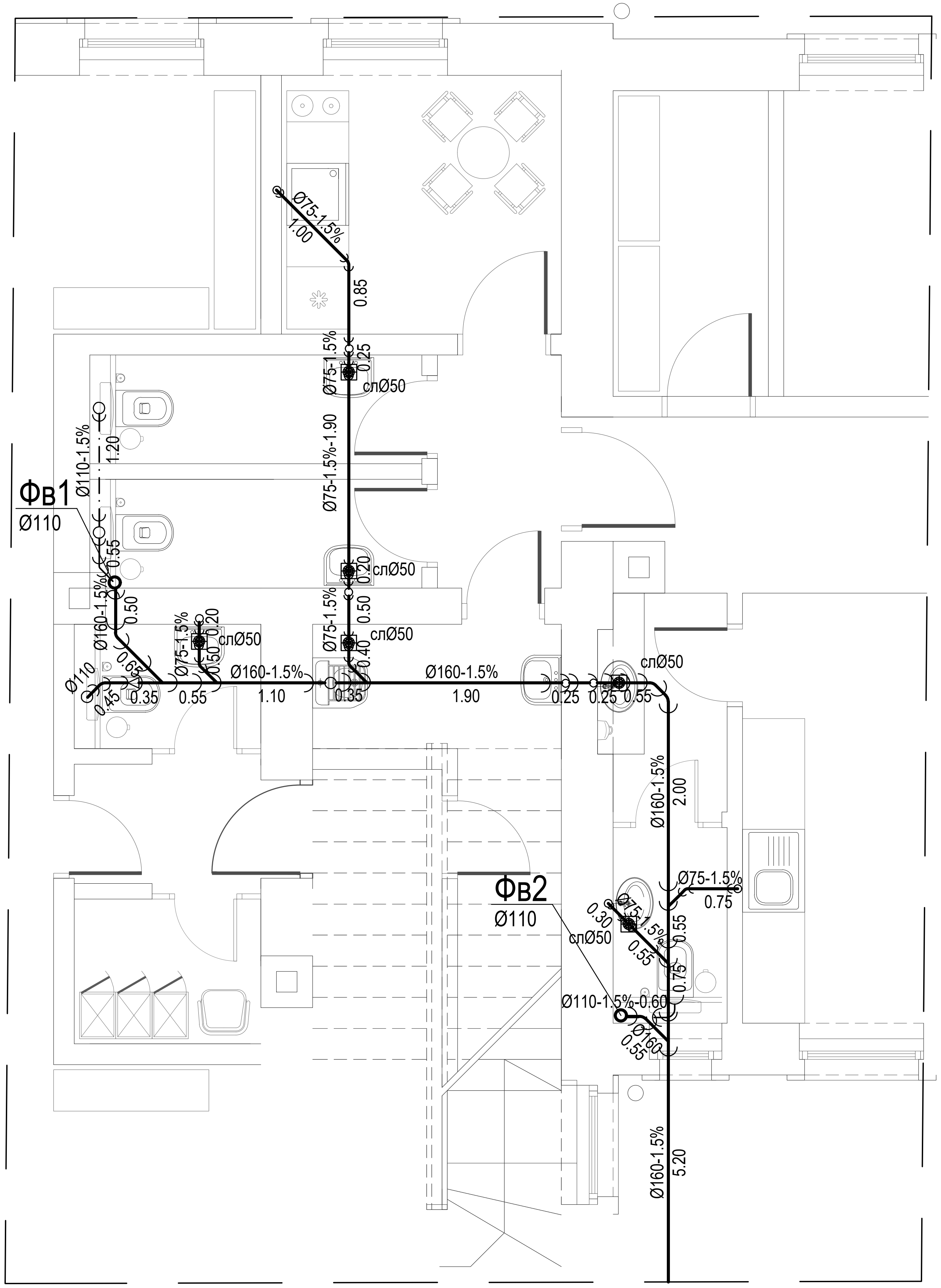

ДЕТАЉ 4
ОСНОВА КАНАЛИЗАЦИЈЕ

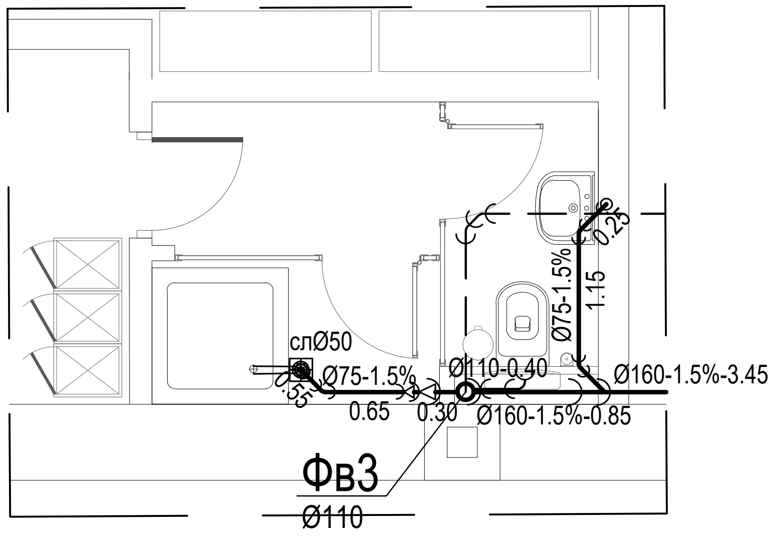

ЛЕГЕНДА

	ФЕКАЛНА КАНАЛИЗАЦИЈА
	ФЕКАЛНА КАНАЛИЗАЦИЈА-у зиду
	ФЕКАЛНА КАНАЛИЗАЦИЈА-плафонски развод
Д1	ОБЕЛЕЖАВАЊЕ ДЕТАЉА УНУТАР САНИТАРНОГ ЧВОРА
Фв1	ФЕКАЛНА ВЕРТИКАЛА

Пројектна организација: **САОБРАЋАЈНИ ИНСТИТУТ ЦИП, д.о.о.**

Немањина 6; 11000 Београд; Србија
Тел: 011/3618-134; Факс: 011/3618-324;
web site: www.sicip.co.rs

Наручилац пројекта: Joint Venture of
China Railway International Corporation Ltd. (CRIC)
No.10 Fuxing Road,Haidian District,Beijing
P.R China, 100844

China Communication Construction Company Ltd. (CCCC)
No.85 Deshengmenwai Street,Xicheng District,Beijing
P.R China, 100088

Организациона јединица: ЗАВОД ЗА ХИДРОТЕХНИКУ

Одговорни пројектант за ВИК: Душица Мајсторовић, дипл.инж.грађ., лиценца број: 314 3194 03	Унутрашња контрола: Марина Бубало, дипл.инж.грађ.
Сарадници: Горица Павловић арх.тех.	Главни пројектант: др Љиљана Милић Марковић, дипл. грађ. инж.
	Руководилац организационе јединице: Марина Бубало, дипл.инж.грађ.

Број	Датум	
03		
02		
01		

Ревизиони блок:

Објекат: **ПРУГА БЕОГРАД - СУБОТИЦА - ДРЖАВНА ГРАНИЦА (КЕЛЕБИЈА) ДЕОНИЦА ПРУГЕ НОВИ САД - СУБОТИЦА - ДРЖАВНА ГРАНИЦА (КЕЛЕБИЈА)**

Део пројекта: **3/3.3.3. ПРОЈЕКАТ ХИДРОТЕХНИЧКИХ ИНСТАЛАЦИЈА КОМПЛЕКСА ЖЕЛЕЗНИЧКЕ СТАНИЦЕ СУБОТИЦА ПУТНИЧКА - ОБЈКЕТИ СТАНИЧНЕ ЗГРАДЕ, ЕТП, ПОТХОДНИК И ПЕРОНИ СА НАДСТРЕШНИЦОМ**

Цртеж: **ДЕТАЉ 3,4-канализација** Размера: 1:50

Врста техн.док.	датум:	цртеж бр.
ПГД	04.2021.	2020-250-ХИД-3/3.3.3-1-Ц28

ДЕТАЉ 3
ОСНОВА ВОДОВОДА

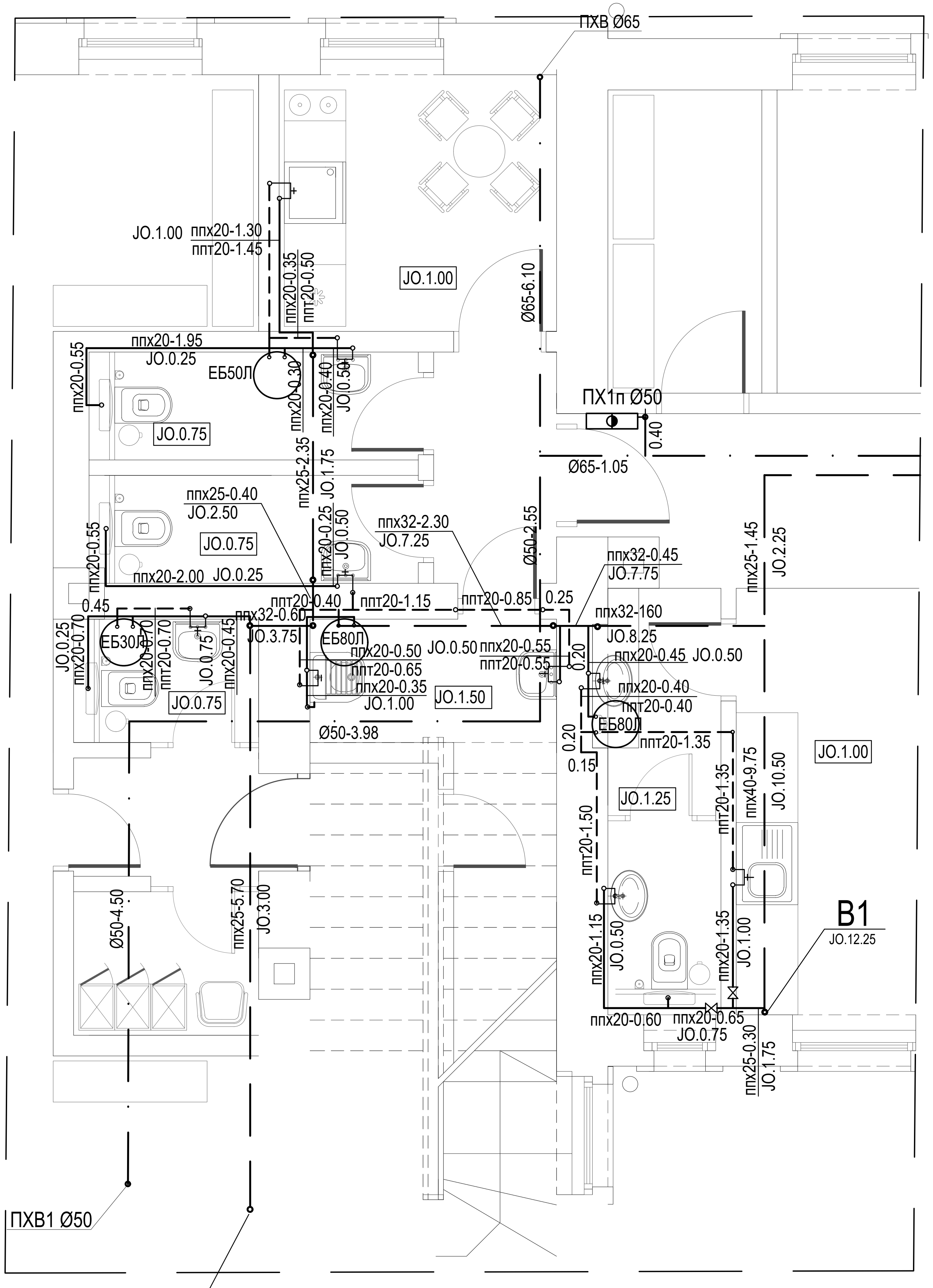

а веза санитарног чвора са спрата JO.3.00

ДЕТАЉ 4
ОСНОВА ВОДОВОДА

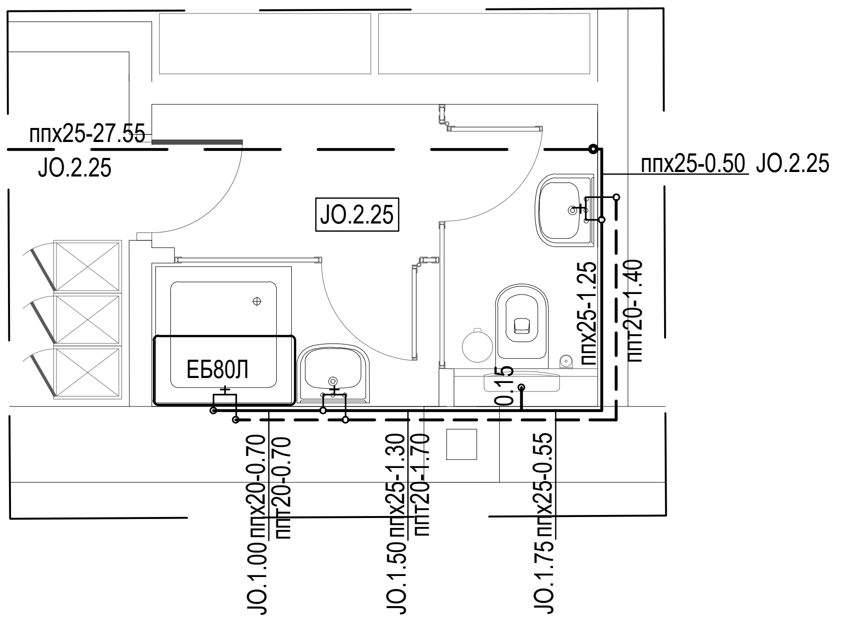

ЛЕГЕНДА

	SANITARNA MREŽA - хладна вода пп-цеви
	SANITARNA MREŽA - топла вода пп-цеви
	SANITARNA MREŽA - плафонски развод пп-цеви
Д1	ОБЕЛЕЖАВАЊЕ ДЕТАЉА УНУТАР САНИТАРНОГ ЧВОРА
В1	ВЕРТИКАЛА САНИТАРНЕ МРЕЖЕ
	HIDRANTSKA MREŽA - челично-поцинковане цеви
	ЗИДНИ ПОЖАРНИ ХИДРАНТ Ø50
ПХВ1	ВЕРТИКАЛА ХИДРАНТСКЕ МРЕЖЕ

Пројектна организација: **САОБРАЋАЈНИ ИНСТИТУТ ЦИП, д.о.о.**
Немањина 6; 11000 Београд; Србија
Тел: 011/3618-134; Факс: 011/3618-324;
web site: www.sicip.co.rs

Наручилац пројекта: Joint Venture of
China Railway International Corporation Ltd. (CRIC)
No.10 Fuxing Road,Haidian District,Beijing
P.R China, 100844
China Communication Construction Company Ltd. (CCCC)
No.85 Deshengmenwai Street,Xicheng District,Beijing
P.R China, 100088

Организациона јединица: ЗАВОД ЗА ХИДРОТЕХНИКУ

Одговорни пројектант за ВИК:
Бр.лиценце ИКС: 314 3194 03
Душица Мајсторовић, дипл.инж.грађ.

Сарадници:
Горица Павловић арх.тех.

Унутрашња контрола: Марина Бубало, дипл.инж.грађ.
Главни пројектант: др Љиљана Милић Марковић, дипл. грађ. инж.
Руководилац организационе јединице: Марина Бубало, дипл.инж.грађ.

Број	Датум	
03		
02		
01		

Ревизиони блок:

Објекат: **ПРУГА БЕОГРАД - СУБОТИЦА - ДРЖАВНА ГРАНИЦА (КЕЛЕБИЈА)**
ДЕОНИЦА ПРУГЕ НОВИ САД - СУБОТИЦА - ДРЖАВНА ГРАНИЦА (КЕЛЕБИЈА)

Део пројекта: **3/3.3.3. ПРОЈЕКАТ ХИДРОТЕХНИЧКИХ ИНСТАЛАЦИЈА КОМПЛЕКСА ЖЕЛЕЗНИЧКЕ СТАНИЦЕ СУБОТИЦА ПУТНИЧКА - ОБЈКЕТИ СТАНИЧНЕ ЗГРАДЕ, ЕТП, ПОТХОДНИК И ПЕРОНИ СА НАДСТРЕШНИЦОМ**

Цртеж: **ДЕТАЉ 3,4-водовод** Размера: 1:50

Врста тех.док.: **ПГД** | датум: 04.2021. | цртеж бр.: 2020-250-ХИД-3/3.3.3-1-Ц29

ДЕТАЉ 5
ОСНОВА КАНАЛИЗАЦИЈЕ

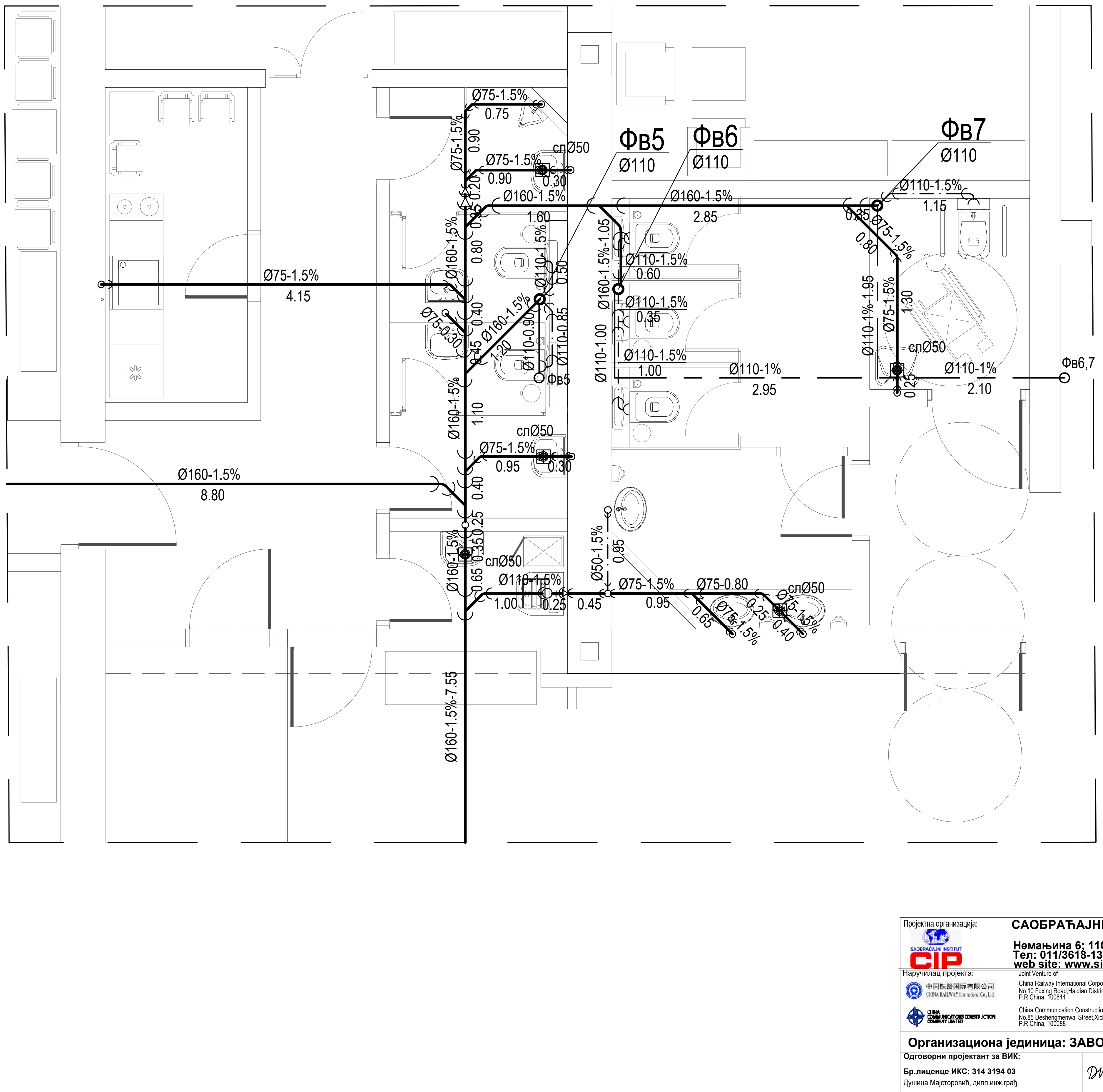

ЛЕГЕНДА	
———	ФЕКАЛНА КАНАЛИЗАЦИЈА
— · —	ФЕКАЛНА КАНАЛИЗАЦИЈА-у зиду
— —	ФЕКАЛНА КАНАЛИЗАЦИЈА-плафонски развод
— — —	ВЕНТИЛАЦИЈА
Д1	ОБЕЛЕЖАВАЊЕ ДЕТАЉА УНУТАР САНИТАРНОГ ЧВОРА
Фв1	ФЕКАЛНА ВЕРТИКАЛА

Пројектна организација:	САОБРАЋАЈНИ ИНСТИТУТ ЦИП, д.о.о. Немањина 6; 11000 Београд; Србија Тел: 011/3618-134; Факс: 011/3618-324; web site: www.sicip.co.rs	03	
		02	
		01	
		Број	Датум
Наручилац пројекта:	Joint Venture of China Railway International Corporation Ltd. (CRIC) No.10 Fuxing Road,Haidian District,Beijing P.R China, 100844 China Communication Construction Company Ltd. (CCCC) No.85 Deshengmenwai Street,Xicheng District,Beijing P.R China, 100088	Ревизиони блок:	
		Објекат:	ПРУГА БЕОГРАД - СУБОТИЦА - ДРЖАВНА ГРАНИЦА (КЕЛЕБИЈА) ДЕОНИЦА ПРУГЕ НОВИ САД - СУБОТИЦА - ДРЖАВНА ГРАНИЦА (КЕЛЕБИЈА)
Организациона јединица: ЗАВОД ЗА ХИДРОТЕХНИКУ			
Одговорни пројектант за ВИК: Бр.лиценце ИКС: 314 3194 03 Душица Мајсторовић, дипл.инж.грађ.	Унутрашња контрола: Марина Бубало, дипл.инж.грађ.	Део пројекта:	3/3.3.3. ПРОЈЕКАТ ХИДРОТЕХНИЧКИХ ИНСТАЛАЦИЈА КОМПЛЕКСА ЖЕЛЕЗНИЧКЕ СТАНИЦЕ СУБОТИЦА ПУТНИЧКА - ОБЈКЕТИ СТАНИЧНЕ ЗГРАДЕ, ЕТП, ПОТХОДНИК И ПЕРОНИ СА НАДСТРЕШНИЦОМ
	Главни пројектант: др Љиљана Милић Марковић, дипл. грађ. инж.	Цртеж:	ДЕТАЉ 5-канализација — Размера: 1:50
Сарадници: Горица Павловић арх.тех.	Руководилац организационе јединице: Марина Бубало, дипл.инж.грађ.	Врста техн.док.: ПГД	датум: 04.2021. — цртеж бр.: 2020-250-ХИД-3/3.3.3-1-Ц30

ДЕТАЉ 5
ОСНОВА ВОДОВОДА

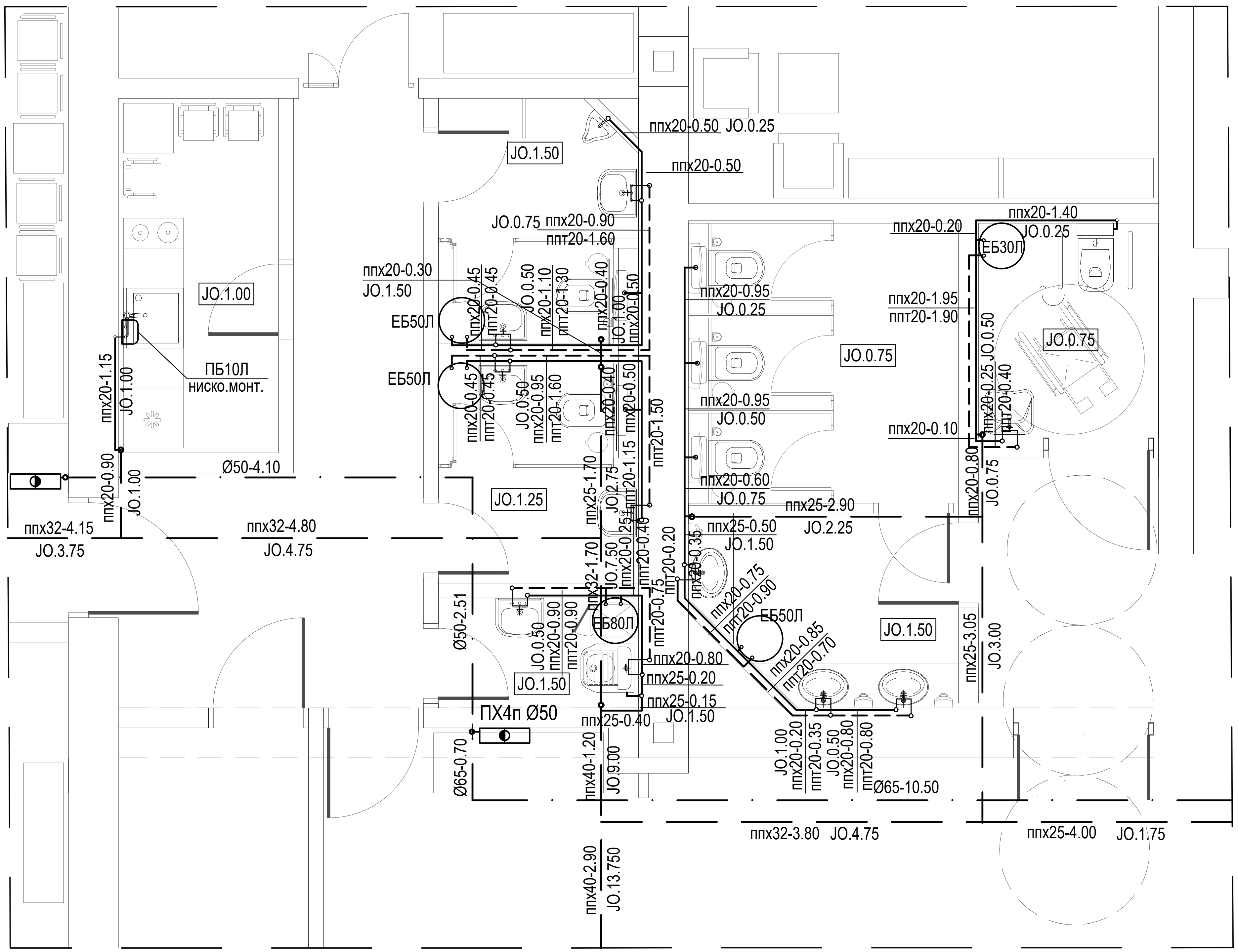

ЛЕГЕНДА	
	SANITARNA MREŽA - хладна вода пп-цеви
	SANITARNA MREŽA - топла вода пп-цеви
	SANITARNA MREŽA - плафонски развод пп-цеви
Д1	ОБЕЛЕЖАВАЊЕ ДЕТАЉА УНУТАР САНИТАРНОГ ЧВОРА
В1	ВЕРТИКАЛА САНИТАРНЕ МРЕЖЕ
	HIDRANTSKA MREŽA - челично-поцинковане цеви
	ЗИДНИ ПОЖАРНИ ХИДРАНТ Ø50
ПХВ1	ВЕРТИКАЛА ХИДРАНТСКЕ МРЕЖЕ

Пројектна организација: **САОБРАЋАЈНИ ИНСТИТУТ ЦИП, д.о.о.**
SAOBRAĆAJNI INSTITUT CIP
Немањина 6; 11000 Београд; Србија
Тел: 011/3618-134; Факс: 011/3618-324;
web site: www.sicip.co.rs

Наручилац пројекта: Joint Venture of
中国铁路国际有限公司 CHINA RAILWAY International Co., Ltd.
China Railway International Corporation Ltd. (CRIC)
No.10 Fuxing Road,Haidian District,Beijing
P.R China, 100844
CHINA COMMUNICATIONS CONSTRUCTION COMPANY LIMITED
China Communication Construction Company Ltd. (CCCC)
No.85 Deshengmenwai Street,Xicheng District,Beijing
P.R China, 100088

03		
02		
01		
Број	Датум	

Ревизиони блок:

Објекат: **ПРУГА БЕОГРАД - СУБОТИЦА - ДРЖАВНА ГРАНИЦА (КЕЛЕБИЈА) ДЕОНИЦА ПРУГЕ НОВИ САД - СУБОТИЦА - ДРЖАВНА ГРАНИЦА (КЕЛЕБИЈА)**

Организациона јединица: ЗАВОД ЗА ХИДРОТЕХНИКУ

Део пројекта: **3/3.3.3. ПРОЈЕКАТ ХИДРОТЕХНИЧКИХ ИНСТАЛАЦИЈА КОМПЛЕКСА ЖЕЛЕЗНИЧКЕ СТАНИЦЕ СУБОТИЦА ПУТНИЧКА - ОБЈКЕТИ СТАНИЧНЕ ЗГРАДЕ, ЕТП, ПОТХОДНИК И ПЕРОНИ СА НАДСТРЕШНИЦОМ**

Одговорни пројектант за ВИК:
Бр.лиценце ИКС: 314 3194 03
Душица Мајсторовић, дипл.инж.грађ.

Сарадници:
Горица Павловић арх.тех.

Унутрашња контрола: Марина Бубало, дипл.инж.грађ.
Главни пројектант: др Љиљана Милић Марковић, дипл. грађ. инж.
Руководилац организационе јединице: Марина Бубало, дипл.инж.грађ.

Цртеж: **ДЕТАЉ 5-водовод**
Размера: 1:50
Врста техн.док.: **ПГД**
датум: 04.2021.
цртеж бр.: 2020-250-ХИД-3/3.3.3-1-Ц31

ДЕТАЉ 6
ОСНОВА КАНАЛИЗАЦИЈЕ

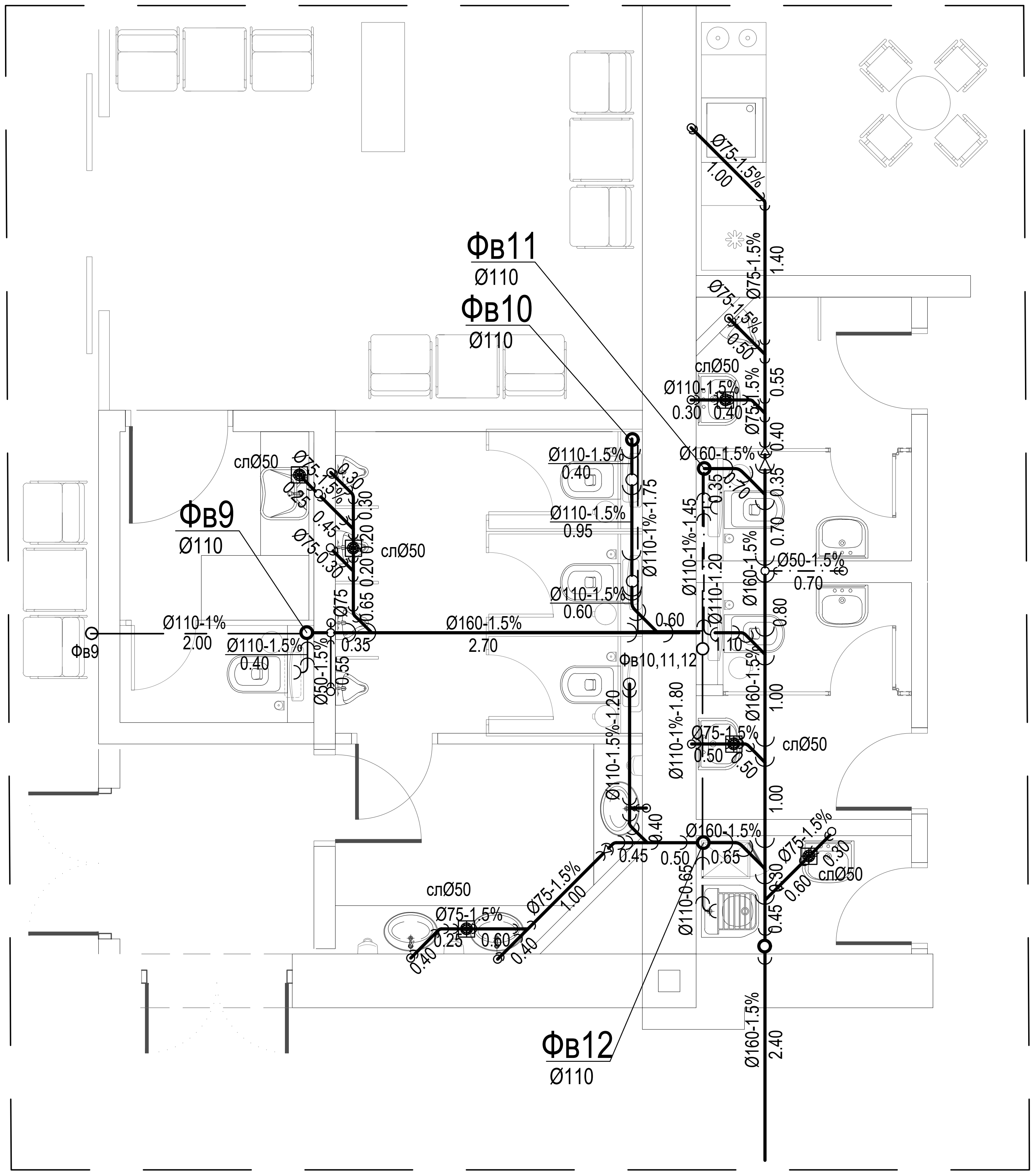

ЛЕГЕНДА

————	ФЕКАЛНА КАНАЛИЗАЦИЈА
— · —	ФЕКАЛНА КАНАЛИЗАЦИЈА-у зиду
— — —	ФЕКАЛНА КАНАЛИЗАЦИЈА-плафонски развод
— - —	ВЕНТИЛАЦИЈА
Д1	ОБЕЛЕЖАВАЊЕ ДЕТАЉА УНУТАР САНИТАРНОГ ЧВОРА
Фв1	ФЕКАЛНА ВЕРТИКАЛА

Пројектна организација:	**САОБРАЋАЈНИ ИНСТИТУТ ЦИП, д.о.о.** Немањина 6; 11000 Београд; Србија Тел: 011/3618-134; Факс: 011/3618-324; web site: www.sicip.co.rs
Наручилац пројекта:	Joint Venture of China Railway International Corporation Ltd. (CRIC) No.10 Fuxing Road,Haidian District,Beijing P.R China, 100844 China Communication Construction Company Ltd. (CCCC) No.85 Deshengmenwai Street,Xicheng District,Beijing P.R China, 100088
Организациона јединица: ЗАВОД ЗА ХИДРОТЕХНИКУ	
Одговорни пројектант за ВИК: **Бр.лиценце ИКС: 314 3194 03** Душица Мајсторовић, дипл.инж.грађ.	Унутрашња контрола: Марина Бубало, дипл.инж.грађ.
Сарадници: Горица Павловић арх.тех.	Главни пројектант: др Љиљана Милић Марковић, дипл. грађ. инж. **Руководилац организационе јединице:** Марина Бубало, дипл.инж.грађ.

Број	Датум	
03		
02		
01		

Ревизиони блок:

Објекат:
ПРУГА БЕОГРАД - СУБОТИЦА - ДРЖАВНА ГРАНИЦА (КЕЛЕБИЈА)
ДЕОНИЦА ПРУГЕ НОВИ САД - СУБОТИЦА - ДРЖАВНА ГРАНИЦА (КЕЛЕБИЈА)

Део пројекта: 3/3.3.3. ПРОЈЕКАТ ХИДРОТЕХНИЧКИХ ИНСТАЛАЦИЈА КОМПЛЕКСА ЖЕЛЕЗНИЧКЕ СТАНИЦЕ СУБОТИЦА ПУТНИЧКА - ОБЈЕКТИ СТАНИЧНЕ ЗГРАДЕ, ЕТП, ПОТХОДНИК И ПЕРОНИ СА НАДСТРЕШНИЦОМ

Цртеж:	ДЕТАЉ 6-канализација	Размера: 1:50
Врста техн.док.: ПГД	датум: 04.2021.	цртеж бр.: 2020-250-ХИД-3/3.3.3-1-Ц32

ДЕТАЉ 6
ОСНОВА ВОДОВОДА

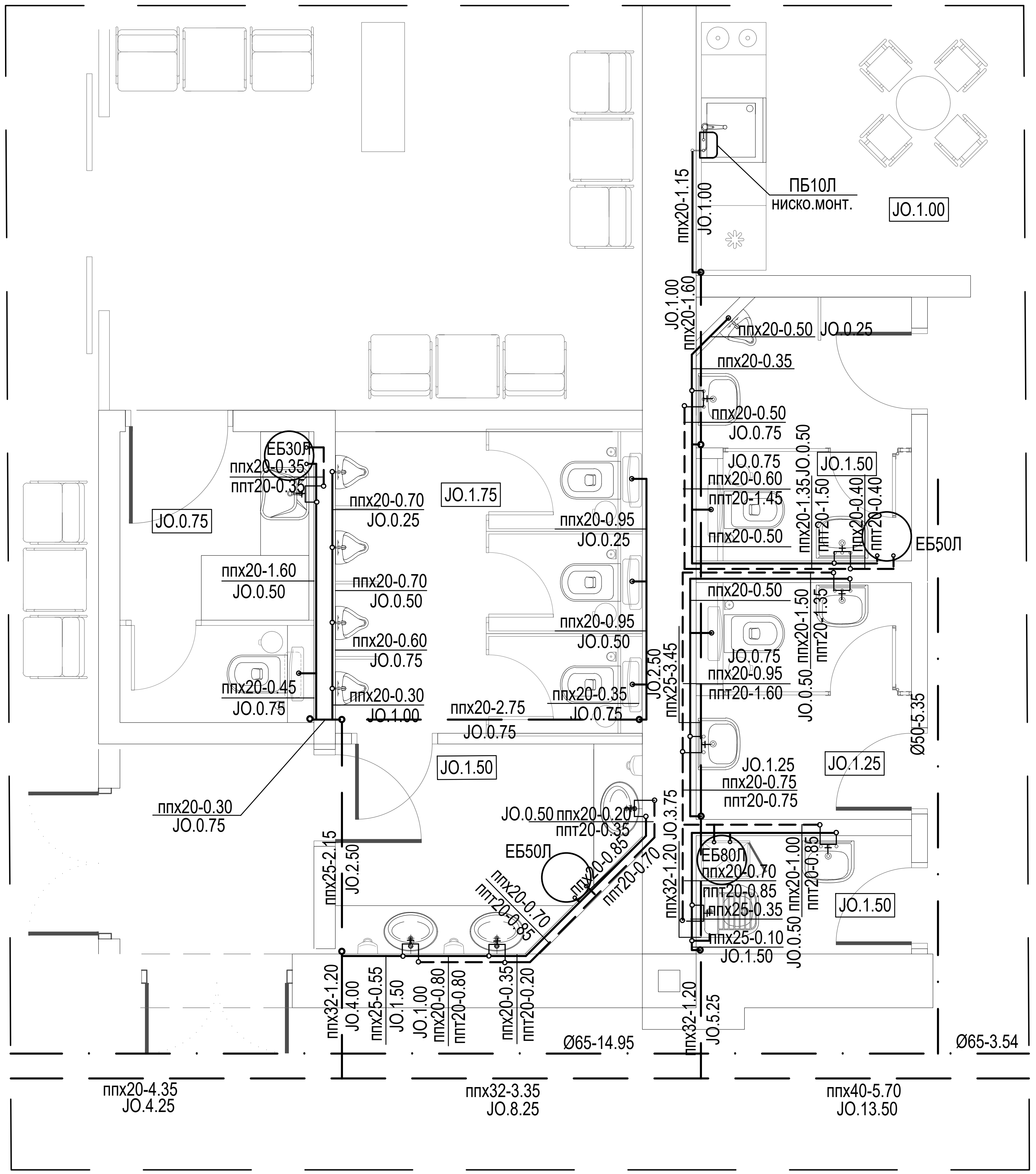

ЛЕГЕНДА

	SANITARNA MREŽA - хладна вода пп-цеви
	SANITARNA MREŽA - топла вода пп-цеви
	SANITARNA MREŽA - плафонски развод пп-цеви
Д1	ОБЕЛЕЖАВАЊЕ ДЕТАЉА УНУТАР САНИТАРНОГ ЧВОРА
В1	ВЕРТИКАЛА САНИТАРНЕ МРЕЖЕ
	HIDRANTSKA MREŽA - челично-поцинковане цеви
	ЗИДНИ ПОЖАРНИ ХИДРАНТ Ø50
ПХВ1	ВЕРТИКАЛА ХИДРАНТСКЕ МРЕЖЕ

Пројектна организација: **САОБРАЋАЈНИ ИНСТИТУТ ЦИП, д.о.о.**
SAOBRAĆAJNI INSTITUT CIP
Немањина 6; 11000 Београд; Србија
Тел: 011/3618-134; Факс: 011/3618-324;
web site: www.sicip.co.rs

Наручилац пројекта: Joint Venture of
中国铁路国际有限公司 CHINA RAILWAY International Co., Ltd.
China Railway International Corporation Ltd. (CRIC)
No.10 Fuxing Road,Haidian District,Beijing
P.R China, 100844
CHINA COMMUNICATIONS CONSTRUCTION COMPANY LIMITED
China Communication Construction Company Ltd. (CCCC)
No.85 Deshengmenwai Street,Xicheng District,Beijing
P.R China, 100088

Број	Датум	
03		
02		
01		

Ревизиони блок:

Објекат: **ПРУГА БЕОГРАД - СУБОТИЦА - ДРЖАВНА ГРАНИЦА (КЕЛЕБИЈА)**
ДЕОНИЦА ПРУГЕ НОВИ САД - СУБОТИЦА - ДРЖАВНА ГРАНИЦА (КЕЛЕБИЈА)

Организациона јединица: ЗАВОД ЗА ХИДРОТЕХНИКУ

Део пројекта: 3/3.3. ПРОЈЕКАТ ХИДРОТЕХНИЧКИХ ИНСТАЛАЦИЈА КОМПЛЕКСА ЖЕЛЕЗНИЧКЕ СТАНИЦЕ СУБОТИЦА ПУТНИЧКА - ОБЈЕКТИ СТАНИЧНЕ ЗГРАДЕ, ЕТП, ПОТХОДНИК И ПЕРОНИ СА НАДСТРЕШНИЦОМ

Одговорни пројектант за ВИК:
Бр.лиценце ИКС: 314 3194 03
Душица Мајсторовић, дипл.инж.грађ.

Унутрашња контрола: Марина Бубало, дипл.инж.грађ.

Главни пројектант: др Љиљана Милић Марковић, дипл. грађ. инж.

Сарадници: Горица Павловић арх.тех.

Руководилац организационе јединице:
Марина Бубало, дипл.инж.грађ.

Цртеж: **ДЕТАЉ 6-водовод**

Размера: 1:50

Врста техн.док.	датум:	цртеж бр.
ПГД	04.2021.	2020-250-ХИД-3/3.3.3-1-Ц33

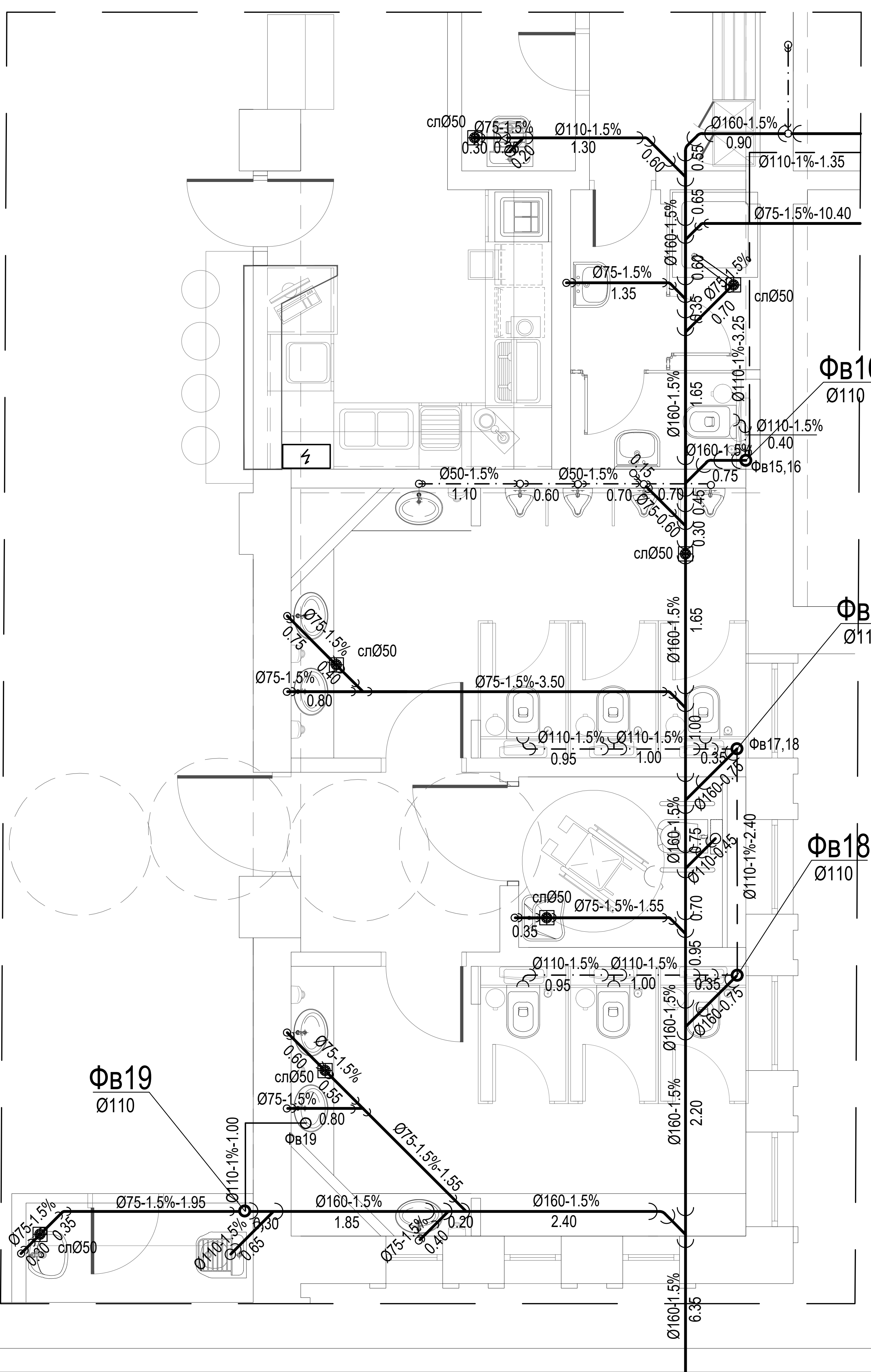

ДЕТАЉ 7
ОСНОВА КАНАЛИЗАЦИЈЕ

ДЕТАЉ 8
ОСНОВА КАНАЛИЗАЦИЈЕ

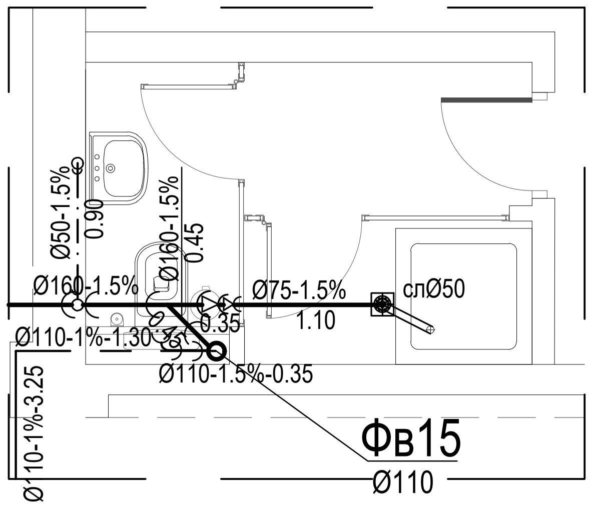

ЛЕГЕНДА

	ФЕКАЛНА КАНАЛИЗАЦИЈА
	ФЕКАЛНА КАНАЛИЗАЦИЈА-у зиду
	ФЕКАЛНА КАНАЛИЗАЦИЈА-плафонски развод
	ВЕНТИЛАЦИЈА
Д1	ОБЕЛЕЖАВАЊЕ ДЕТАЉА УНУТАР САНИТАРНОГ ЧВОРА
Фв1	ФЕКАЛНА ВЕРТИКАЛА

Пројектна организација: **САОБРАЋАЈНИ ИНСТИТУТ ЦИП, д.о.о.**
SAOBRAĆAJNI INSTITUT CIP
Немањина 6; 11000 Београд; Србија
Тел: 011/3618-134; Факс: 011/3618-324;
web site: www.sicip.co.rs

Наручилац пројекта: Joint Venture of
中国铁路国际有限公司 CHINA RAILWAY International Co., Ltd.
China Railway International Corporation Ltd. (CRIC)
No.10 Fuxing Road,Haidian District,Beijing
P.R China, 100844
CHINA COMMUNICATIONS CONSTRUCTION COMPANY LIMITED
China Communication Construction Company Ltd. (CCCC)
No.85 Deshengmenwai Street,Xicheng District,Beijing
P.R China, 100088

Организациона јединица: ЗАВОД ЗА ХИДРОТЕХНИКУ

03		
02		
01		
Број	Датум	

Ревизиони блок:

Објекат: **ПРУГА БЕОГРАД - СУБОТИЦА - ДРЖАВНА ГРАНИЦА (КЕЛЕБИЈА) ДЕОНИЦА ПРУГЕ НОВИ САД - СУБОТИЦА - ДРЖАВНА ГРАНИЦА (КЕЛЕБИЈА)**

Одговорни пројектант за ВИК:
Бр.лиценце ИКС: 314 3194 03
Душица Мајсторовић, дипл.инж.грађ.

Унутрашња контрола: Марина Бубало, дипл.инж.грађ.

Главни пројектант: др Љиљана Милић Марковић, дипл. грађ. инж.

Сарадници: Горица Павловић арх.тех.

Руководилац организационе јединице: Марина Бубало, дипл.инж.грађ.

Део пројекта: 3/3.3.3. ПРОЈЕКАТ ХИДРОТЕХНИЧКИХ ИНСТАЛАЦИЈА КОМПЛЕКСА ЖЕЛЕЗНИЧКЕ СТАНИЦЕ СУБОТИЦА ПУТНИЧКА - ОБЈКЕТИ СТАНИЧНЕ ЗГРАДЕ, ЕТП, ПОТХОДНИК И ПЕРОНИ СА НАДСТРЕШНИЦОМ

Цртеж: **ДЕТАЉ 7,8-канализација**
Размера: 1:50

Врста техн.док.	датум:	цртеж бр.
ПГД	04.2021.	2020-250-ХИД-3/3.3.3-1-Ц34

ДЕТАЉ 7
ОСНОВА ВОДОВОДА

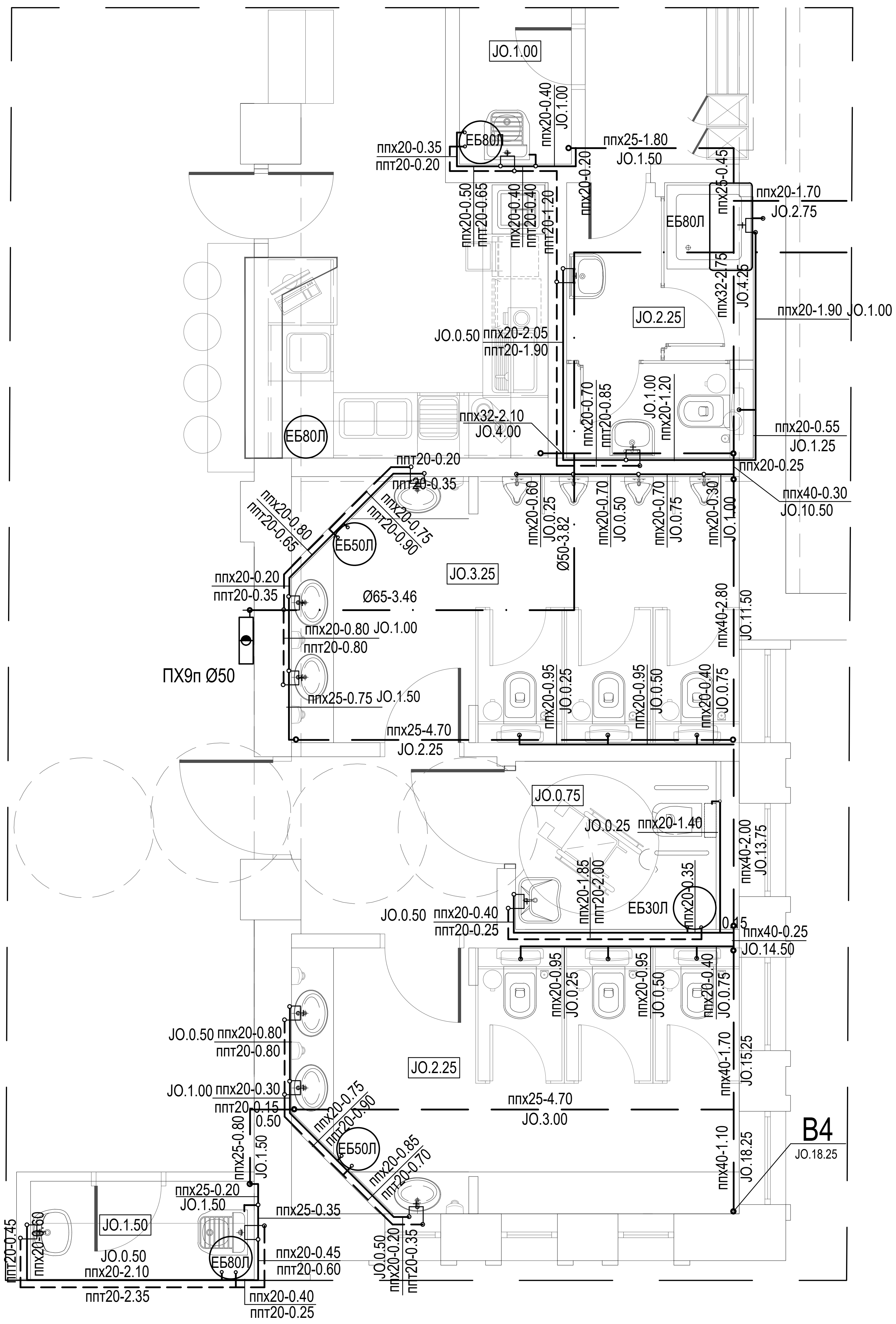

ДЕТАЉ 8
ОСНОВА ВОДОВОДА

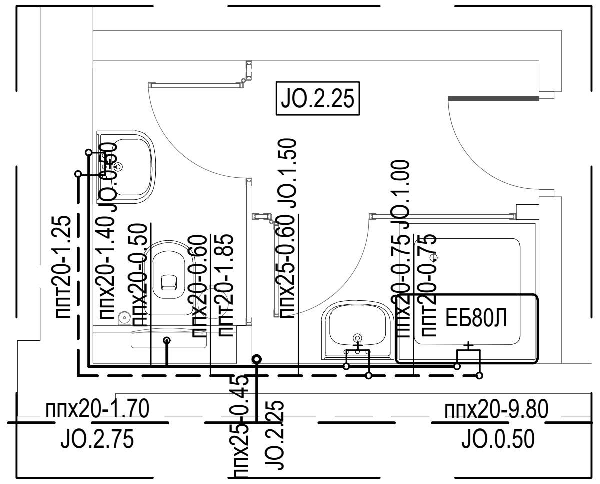

ЛЕГЕНДА

————	SANITARNA MREŽA - хладна вода пп-цеви
—— ——	SANITARNA MREŽA - топла вода пп-цеви
————	SANITARNA MREŽA - плафонски развод пп-цеви
Д1	ОБЕЛЕЖАВАЊЕ ДЕТАЉА УНУТАР САНИТАРНОГ ЧВОРА
В1	ВЕРТИКАЛА САНИТАРНЕ МРЕЖЕ
—— · ——	HIDRANTSKA MREŽA - челично-поцинковане цеви
	ЗИДНИ ПОЖАРНИ ХИДРАНТ Ø50
ПХВ1	ВЕРТИКАЛА ХИДРАНТСКЕ МРЕЖЕ

Пројектна организација: **САОБРАЋАЈНИ ИНСТИТУТ ЦИП, д.о.о.**
Немањина 6; 11000 Београд; Србија
Тел: 011/3618-134; Факс: 011/3618-324;
web site: www.sicip.co.rs

Наручилац пројекта: Joint Venture of
China Railway International Corporation Ltd. (CRIC)
No.10 Fuxing Road,Haidian District,Beijing
P.R China, 100844
China Communication Construction Company Ltd. (CCCC)
No.85 Deshengmenwai Street,Xicheng District,Beijing
P.R China, 100088

Број	Датум	
03		
02		
01		

Ревизиони блок:

Објекат: ПРУГА БЕОГРАД - СУБОТИЦА - ДРЖАВНА ГРАНИЦА (КЕЛЕБИЈА)
ДЕОНИЦА ПРУГЕ НОВИ САД - СУБОТИЦА - ДРЖАВНА ГРАНИЦА (КЕЛЕБИЈА)

Организациона јединица: ЗАВОД ЗА ХИДРОТЕХНИКУ

Одговорни пројектант за ВИК:
Бр.лиценце ИКС: 314 3194 03
Душица Мајсторовић, дипл.инж.грађ.

Сарадници:
Горица Павловић арх.тех.

Унутрашња контрола:
Марина Бубало, дипл.инж.грађ.

Главни пројектант:
др Љиљана Милић Марковић, дипл. грађ. инж.

Руководилац организационе јединице:
Марина Бубало, дипл.инж.грађ.

Део пројекта: 3/3.3.3. ПРОЈЕКАТ ХИДРОТЕХНИЧКИХ ИНСТАЛАЦИЈА КОМПЛЕКСА ЖЕЛЕЗНИЧКЕ СТАНИЦЕ СУБОТИЦА ПУТНИЧКА - ОБЈЕКТИ СТАНИЧНЕ ЗГРАДЕ, ЕТП, ПОТХОДНИК И ПЕРОНИ СА НАДСТРЕШНИЦОМ

Цртеж: **ДЕТАЉ 7,8-водовод**

Размера: 1:50

Врста тех.док.	датум:	цртеж бр.
ПГД	04.2021.	2020-250-ХИД-3/3.3.3-1-Ц35

ДЕТАЉ 9
ОСНОВА КАНАЛИЗАЦИЈЕ

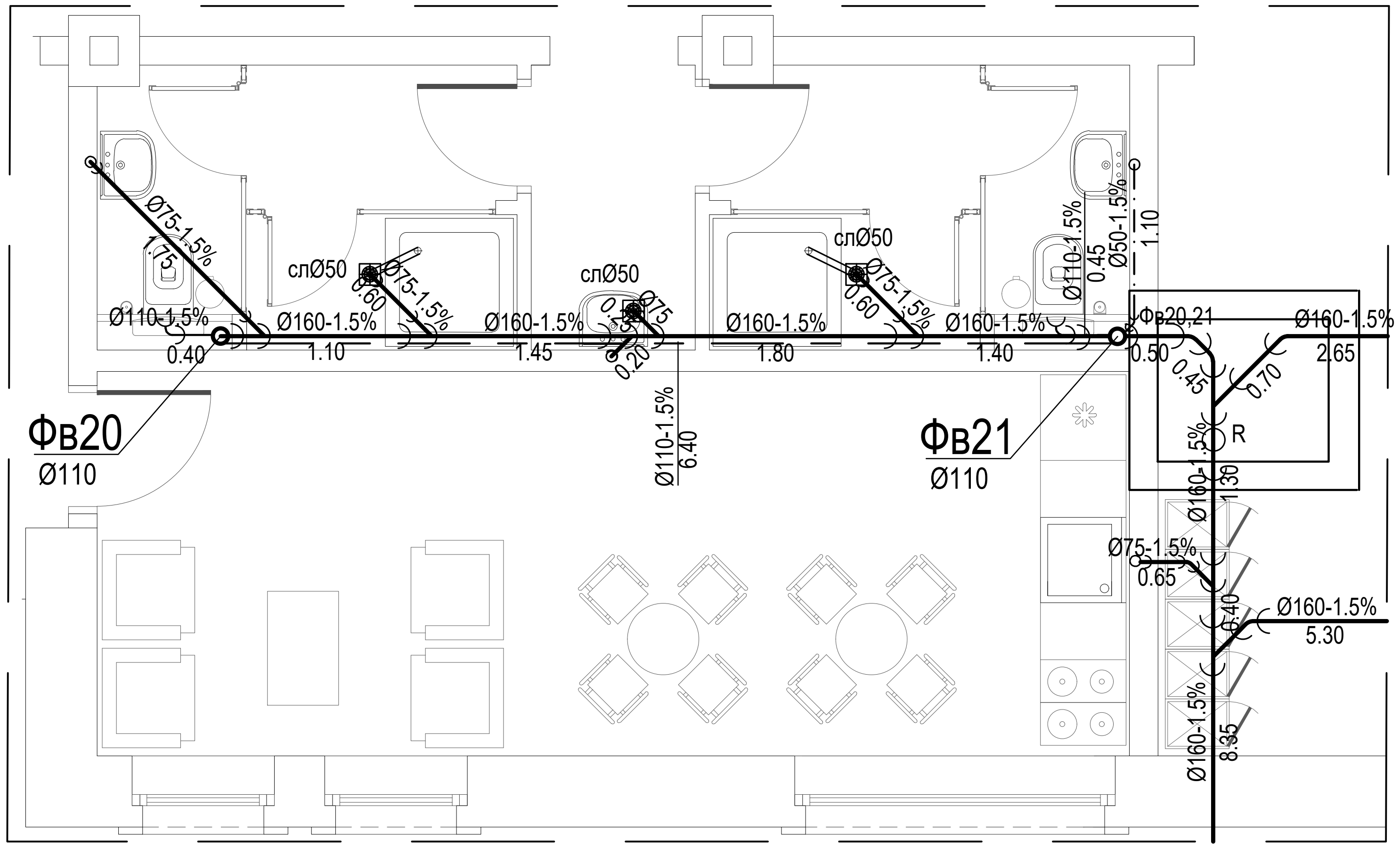

ДЕТАЉ 10
ОСНОВА КАНАЛИЗАЦИЈЕ

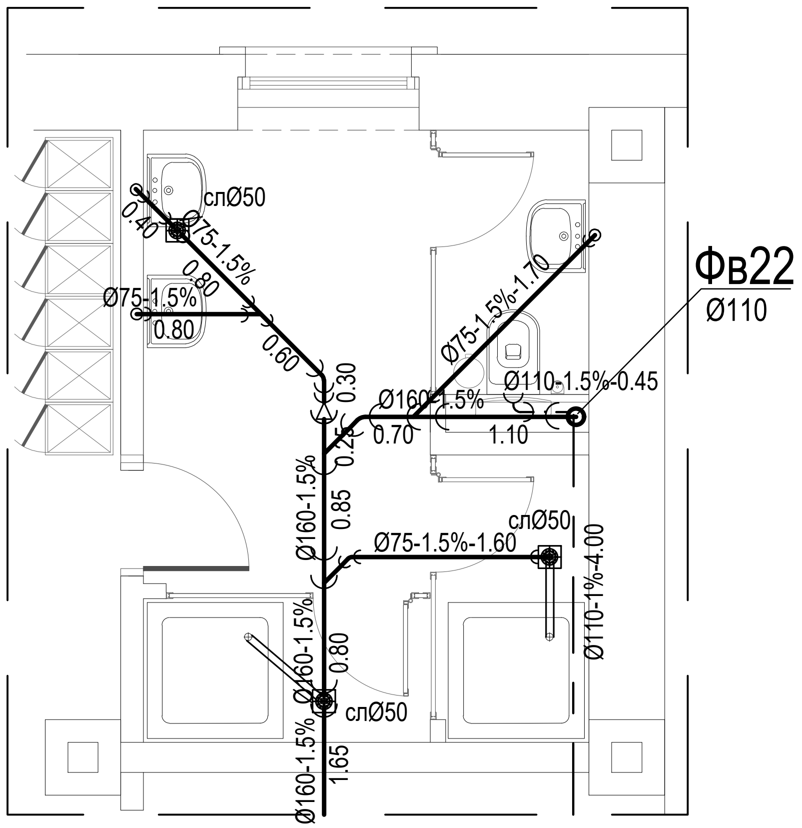

ДЕТАЉ 11
ОСНОВА КАНАЛИЗАЦИЈЕ

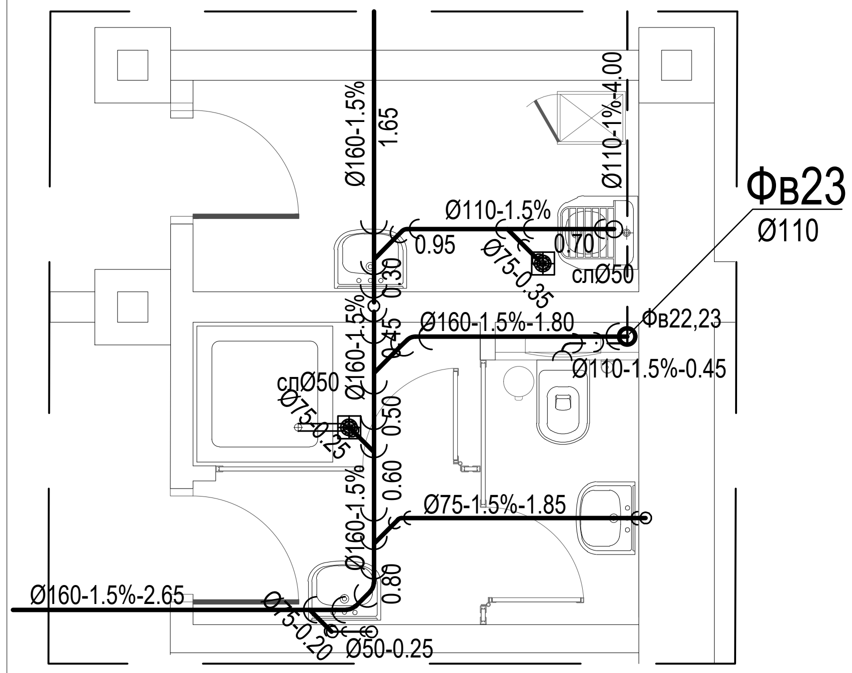

ДЕТАЉ 12
ОСНОВА КАНАЛИЗАЦИЈЕ

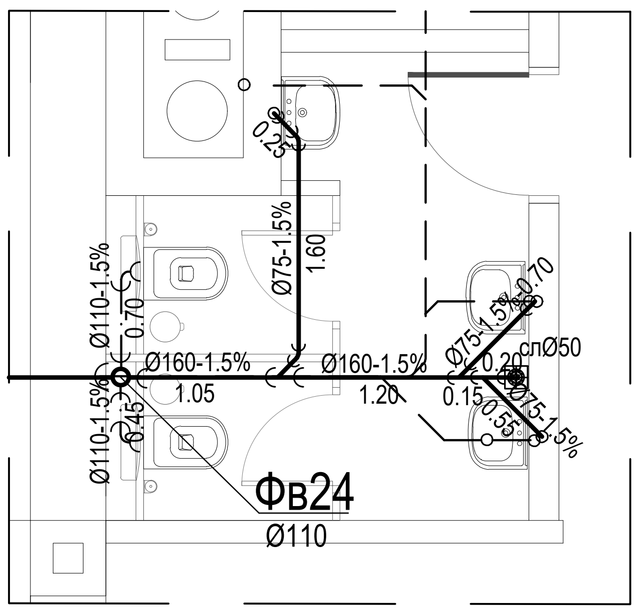

ЛЕГЕНДА	
————	ФЕКАЛНА КАНАЛИЗАЦИЈА
—— · ——	ФЕКАЛНА КАНАЛИЗАЦИЈА-у зиду
—— ——	ФЕКАЛНА КАНАЛИЗАЦИЈА-плафонски развод
— — —	ВЕНТИЛАЦИЈА
Д1	ОБЕЛЕЖАВАЊЕ ДЕТАЉА УНУТАР САНИТАРНОГ ЧВОРА
Фв1	ФЕКАЛНА ВЕРТИКАЛА

Пројектна организација: **САОБРАЋАЈНИ ИНСТИТУТ ЦИП, д.о.о.**
Немањина 6; 11000 Београд; Србија
Тел: 011/3618-134; Факс: 011/3618-324;
web site: www.sicip.co.rs

Наручилац пројекта: Joint Venture of
China Railway International Corporation Ltd. (CRIC)
No.10 Fuxing Road,Haidian District,Beijing
P.R China, 100844
China Communication Construction Company Ltd. (CCCC)
No.85 Deshengmenwai Street,Xicheng District,Beijing
P.R China, 100088

Организациона јединица: ЗАВОД ЗА ХИДРОТЕХНИКУ

Одговорни пројектант за ВиК: Бр.лиценце ИКС: 314 3194 03 Душица Мајсторовић, дипл.инж.грађ.
Сарадници: Горица Павловић арх.тех.
Унутрашња контрола: Марина Бубало, дипл.инж.грађ.
Главни пројектант: др Љиљана Милић Марковић, дипл. грађ. инж.
Руководилац организационе јединице: Марина Бубало, дипл.инж.грађ.

Број	Датум	
03		
02		
01		

Ревизиони блок:

Објекат: **ПРУГА БЕОГРАД - СУБОТИЦА - ДРЖАВНА ГРАНИЦА (КЕЛЕБИЈА) ДЕОНИЦА ПРУГЕ НОВИ САД - СУБОТИЦА - ДРЖАВНА ГРАНИЦА (КЕЛЕБИЈА)**

Део пројекта: 3/3.3.3. ПРОЈЕКАТ ХИДРОТЕХНИЧКИХ ИНСТАЛАЦИЈА КОМПЛЕКСА ЖЕЛЕЗНИЧКЕ СТАНИЦЕ СУБОТИЦА ПУТНИЧКА - ОБЈЕКТИ СТАНИЧНЕ ЗГРАДЕ, ЕТП, ПОТХОДНИК И ПЕРОНИ СА НАДСТРЕШНИЦОМ

Цртеж: **ДЕТАЉ 9,10,11,12-канализација** Размера: 1:50

Врста тех.док.: ПГД | датум: 04.2021. | цртеж бр.: 2020-250-ХИД-3/3.3.3-1-Ц36

ДЕТАЉ 9
ОСНОВА ВОДОВОДА

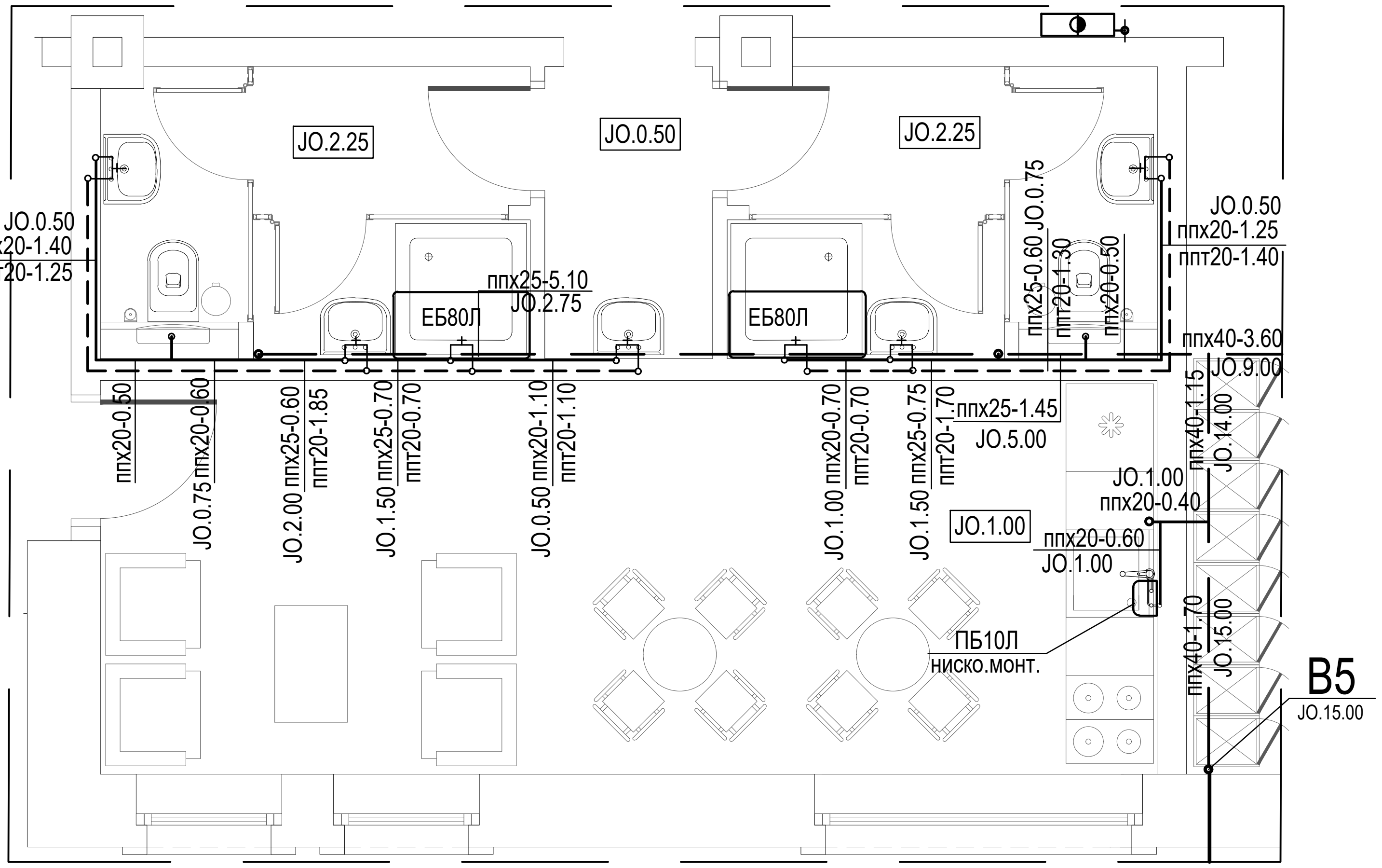

ДЕТАЉ 10
ОСНОВА ВОДОВОДА

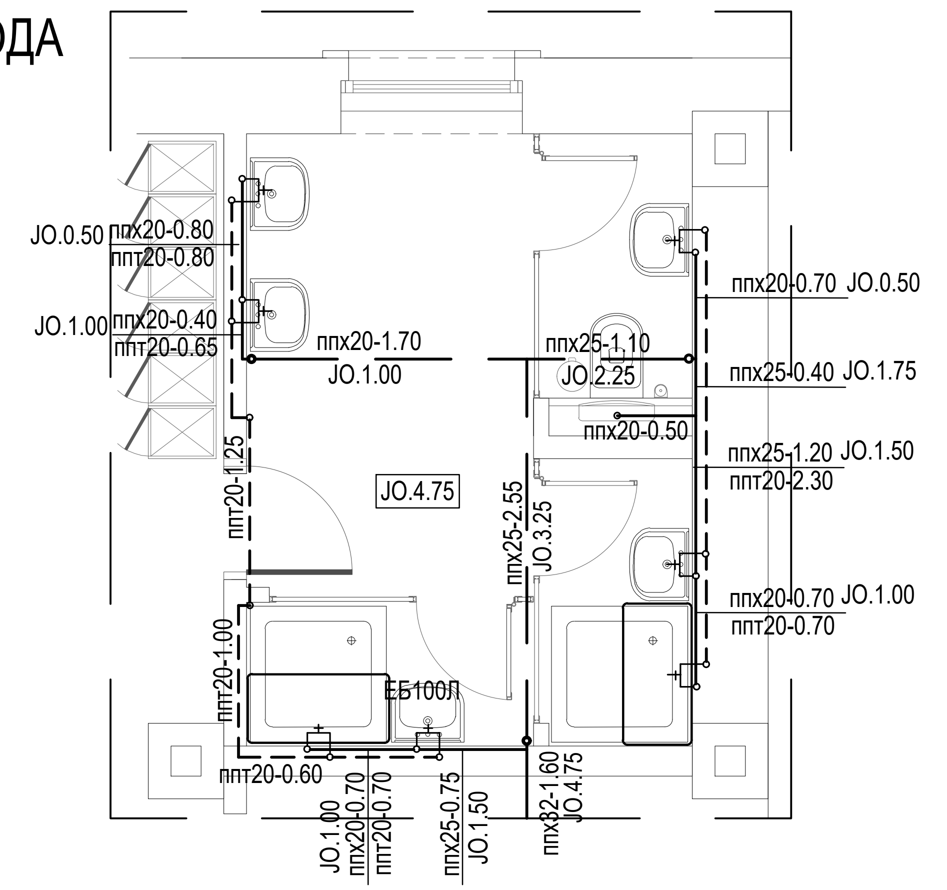

ЛЕГЕНДА	
	SANITARNA MREŽA - хладна вода пп-цеви
	SANITARNA MREŽA - топла вода пп-цеви
	SANITARNA MREŽA - плафонски развод пп-цеви
Д1	ОБЕЛЕЖАВАЊЕ ДЕТАЉА УНУТАР САНИТАРНОГ ЧВОРА
B1	ВЕРТИКАЛА САНИТАРНЕ МРЕЖЕ
	HIDRANTSKA MREŽA - челично-поцинковане цеви
	ЗИДНИ ПОЖАРНИ ХИДРАНТ Ø50
ПХВ1	ВЕРТИКАЛА ХИДРАНТСКЕ МРЕЖЕ

ДЕТАЉ 11
ОСНОВА ВОДОВОДА

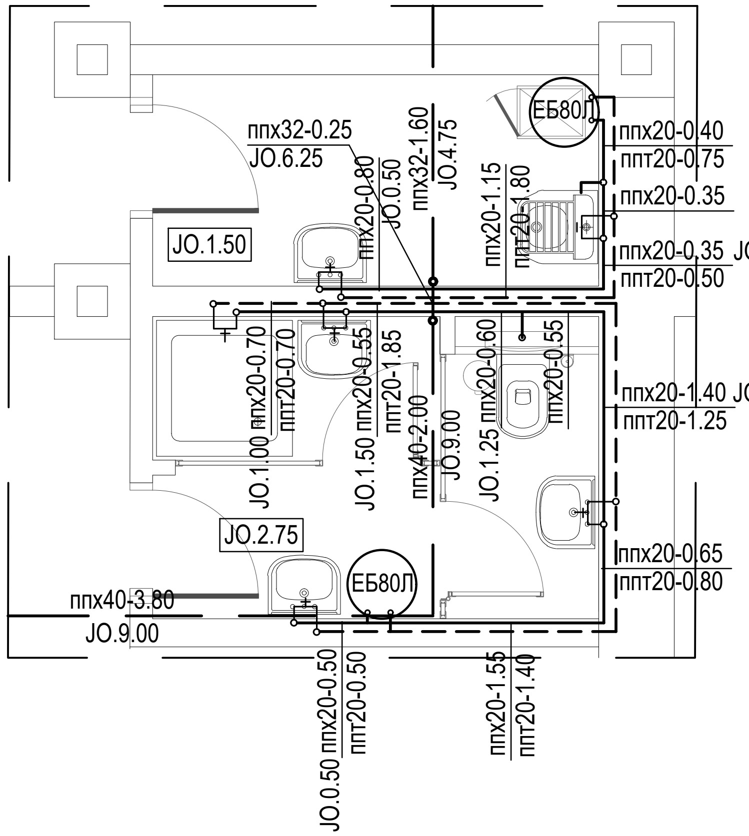

ДЕТАЉ 12
ОСНОВА ВОДОВОДА

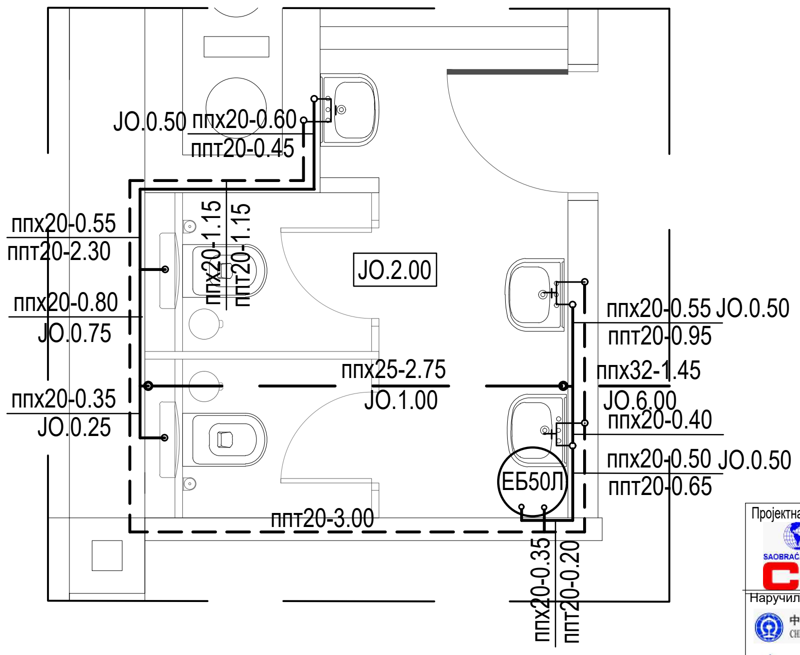

Пројектна организација: **САОБРАЋАЈНИ ИНСТИТУТ ЦИП, д.о.о.**
Немањина 6; 11000 Београд; Србија
Тел: 011/3618-134; Факс: 011/3618-324;
web site: www.sicip.co.rs

Наручилац пројекта:
Joint Venture of
China Railway International Corporation Ltd. (CRIC)
No.10 Fuxing Road,Haidian District,Beijing
P.R China, 100844
China Communication Construction Company Ltd. (CCCC)
No.85 Deshengmenwai Street,Xicheng District,Beijing
P.R China, 100088

Број	Датум	
03		
02		
01		

Ревизиони блок:

Објекат: ПРУГА БЕОГРАД - СУБОТИЦА - ДРЖАВНА ГРАНИЦА (КЕЛЕБИЈА) ДЕОНИЦА ПРУГЕ НОВИ САД - СУБОТИЦА - ДРЖАВНА ГРАНИЦА (КЕЛЕБИЈА)

Организациона јединица: ЗАВОД ЗА ХИДРОТЕХНИКУ

Одговорни пројектант за ВИК:
Бр.лиценце ИКС: 314 3194 03
Душица Мајсторовић, дипл.инж.грађ.

Сарадници:
Горица Павловић арх.тех.

Унутрашња контрола: Марина Бубало, дипл.инж.грађ.
Главни пројектант: др Љиљана Милић Марковић, дипл. грађ. инж.
Руководилац организационе јединице: Марина Бубало, дипл.инж.грађ.

Део пројекта: 3/3.3.3. ПРОЈЕКАТ ХИДРОТЕХНИЧКИХ ИНСТАЛАЦИЈА КОМПЛЕКСА ЖЕЛЕЗНИЧКЕ СТАНИЦЕ СУБОТИЦА ПУТНИЧКА - ОБЈЕКТИ СТАНИЧНЕ ЗГРАДЕ, ЕТП, ПОТХОДНИК И ПЕРОНИ СА НАДСТРЕШНИЦОМ

Цртеж: **ДЕТАЉ 9,10,11,12-водовод** | Размера: 1:50

Врста тех.док.: ПГД | датум: 04.2021. | цртеж бр.: 2020-250-ХИД-3/3.3.3-1-Ц37

ДЕТАЉ 13
ОСНОВА КАНАЛИЗАЦИЈЕ

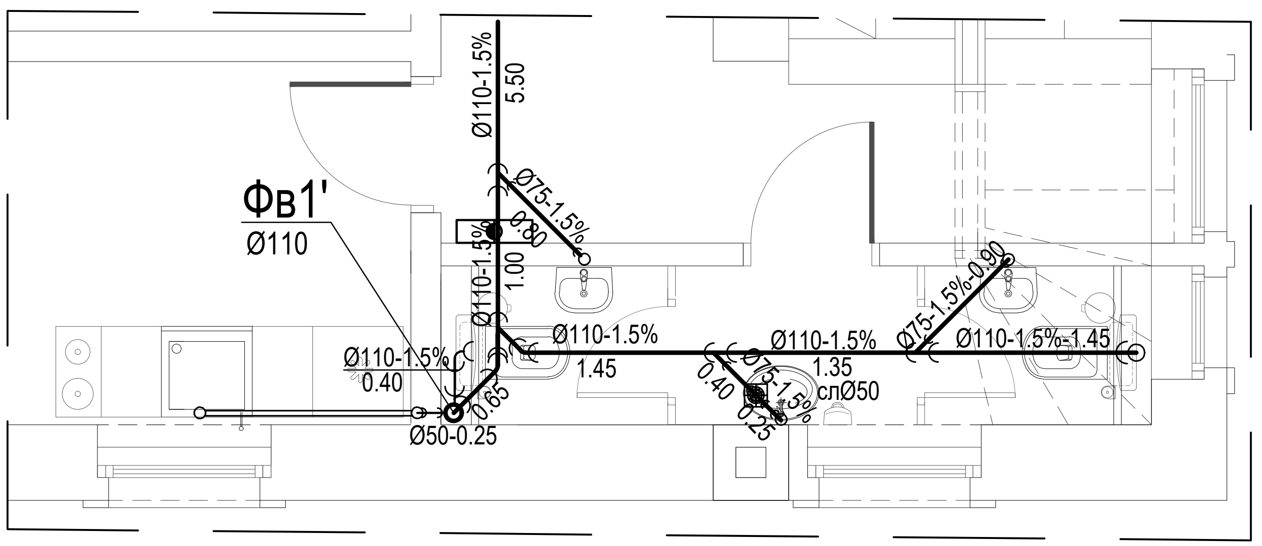

ДЕТАЉ 15
ОСНОВА КАНАЛИЗАЦИЈЕ

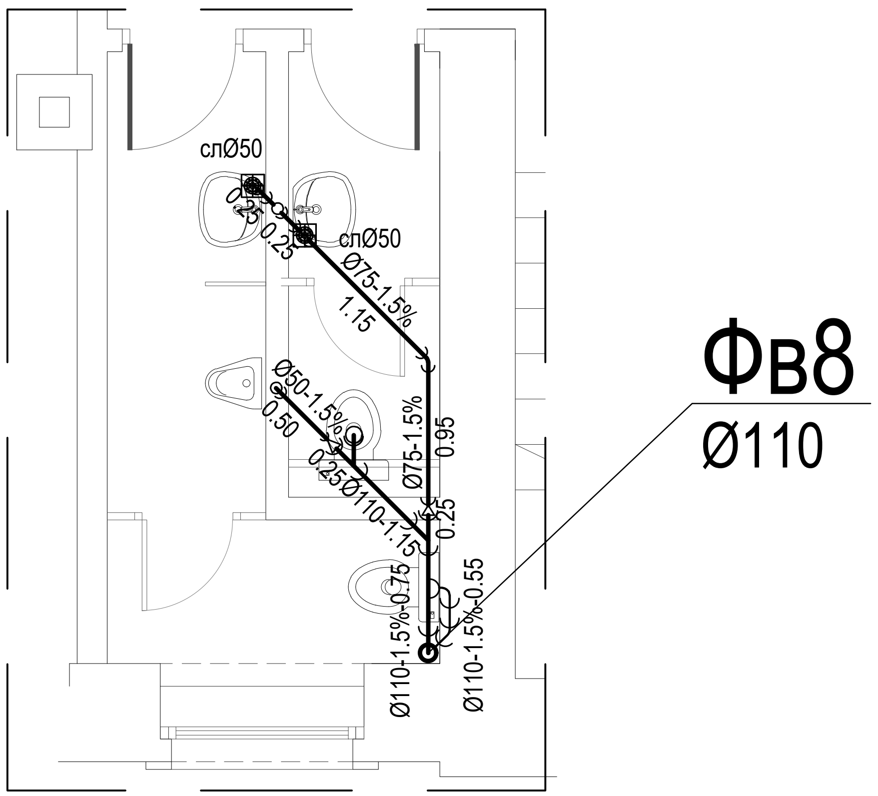

ДЕТАЉ 14
ОСНОВА КАНАЛИЗАЦИЈЕ

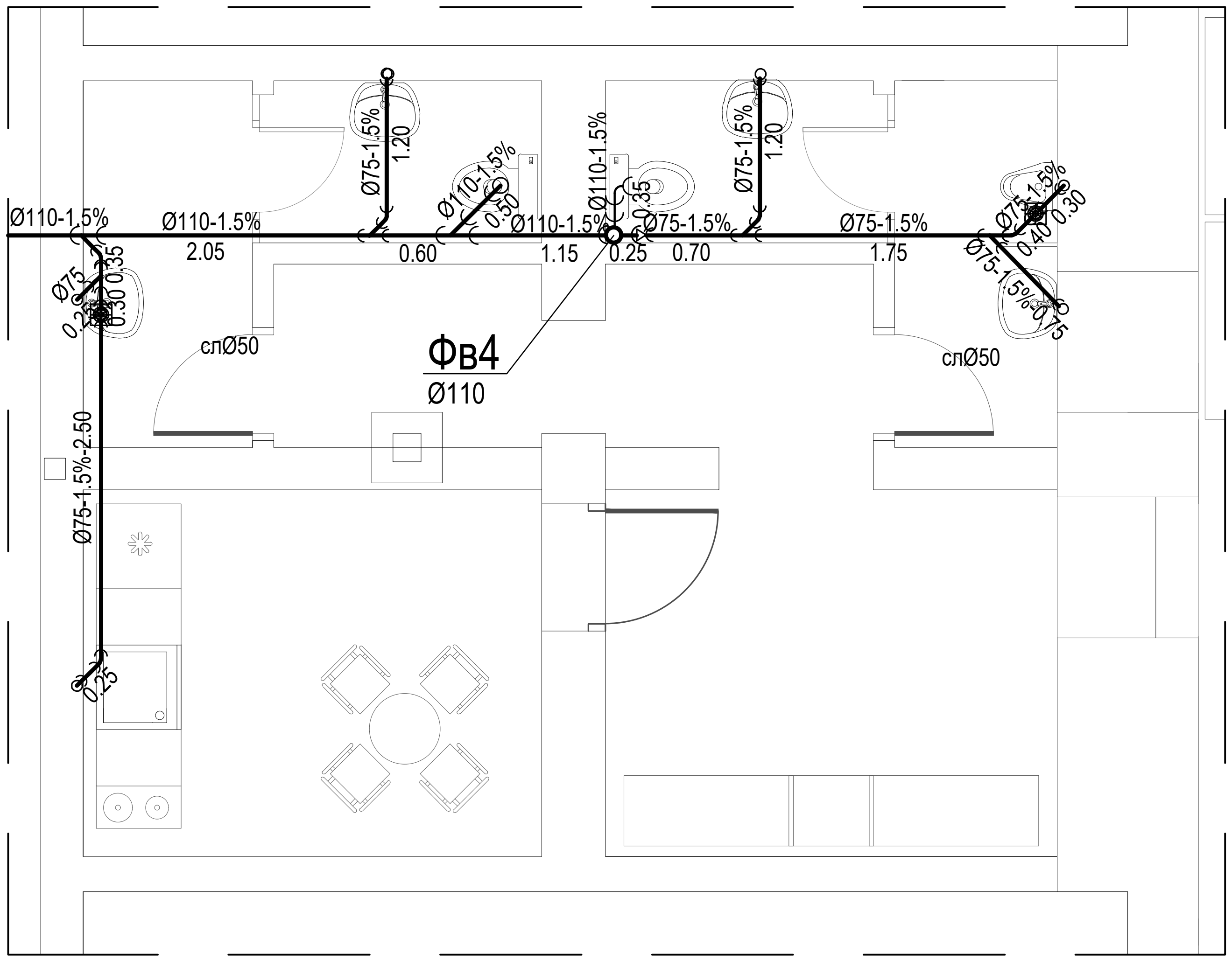

ЛЕГЕНДА	
————	ФЕКАЛНА КАНАЛИЗАЦИЈА
——— . ———	ФЕКАЛНА КАНАЛИЗАЦИЈА-у зиду
— —— —	ФЕКАЛНА КАНАЛИЗАЦИЈА-плафонски развод
Д1	ОБЕЛЕЖАВАЊЕ ДЕТАЉА УНУТАР САНИТАРНОГ ЧВОРА
Фв1	ФЕКАЛНА ВЕРТИКАЛА

Пројектна организација: **САОБРАЋАЈНИ ИНСТИТУТ ЦИП, д.о.о.**
SAOBRAĆAJNI INSTITUT CIP
Немањина 6; 11000 Београд; Србија
Тел: 011/3618-134; Факс: 011/3618-324;
web site: www.sicip.co.rs

Наручилац пројекта: Joint Venture of
China Railway International Corporation Ltd. (CRIC)
No.10 Fuxing Road,Haidian District,Beijing
P.R China, 100844
China Communication Construction Company Ltd. (CCCC)
No.85 Deshengmenwai Street,Xicheng District,Beijing
P.R China, 100088

Број	Датум	
03		
02		
01		

Ревизиони блок:

Објекат: **ПРУГА БЕОГРАД - СУБОТИЦА - ДРЖАВНА ГРАНИЦА (КЕЛЕБИЈА)**
ДЕОНИЦА ПРУГЕ НОВИ САД - СУБОТИЦА - ДРЖАВНА ГРАНИЦА (КЕЛЕБИЈА)

Организациона јединица: ЗАВОД ЗА ХИДРОТЕХНИКУ

Одговорни пројектант за ВИК:
Бр.лиценце ИКС: 314 3194 03
Душица Мајсторовић, дипл.инж.грађ.

Сарадници:
Горица Павловић арх.тех.

Унутрашња контрола:
Марина Бубало, дипл.инж.грађ.

Главни пројектант:
др Љиљана Милић Марковић, дипл. грађ. инж.

Руководилац организационе јединице:
Марина Бубало, дипл.инж.грађ.

Део пројекта: 3/3.3.3. ПРОЈЕКАТ ХИДРОТЕХНИЧКИХ ИНСТАЛАЦИЈА КОМПЛЕКСА ЖЕЛЕЗНИЧКЕ СТАНИЦЕ СУБОТИЦА ПУТНИЧКА - ОБЈКЕТИ СТАНИЧНЕ ЗГРАДЕ, ЕТП, ПОТХОДНИК И ПЕРОНИ СА НАДСТРЕШНИЦОМ

Цртеж: **ДЕТАЉ 13,14,15-канализација**
Размера: 1:50

Врста техн.док.: **ПГД**
датум: 04.2021.
цртеж бр.: 2020-250-ХИД-3/3.3.3-1-Ц38

ДЕТАЉ 13
ОСНОВА ВОДОВОДА

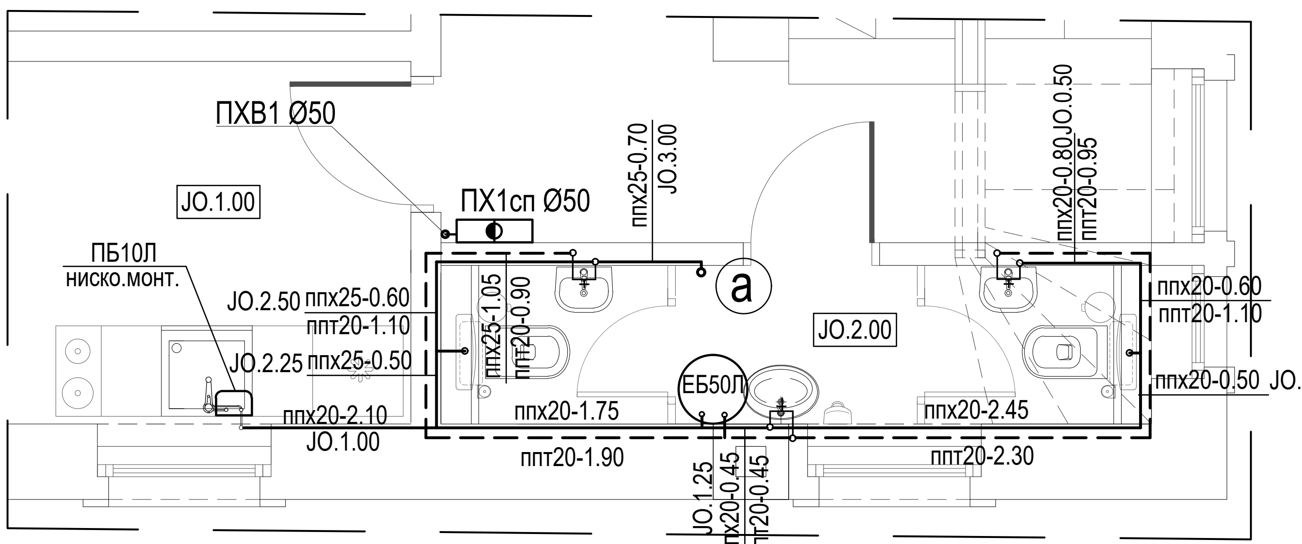

ДЕТАЉ 15
ОСНОВА ВОДОВОДА

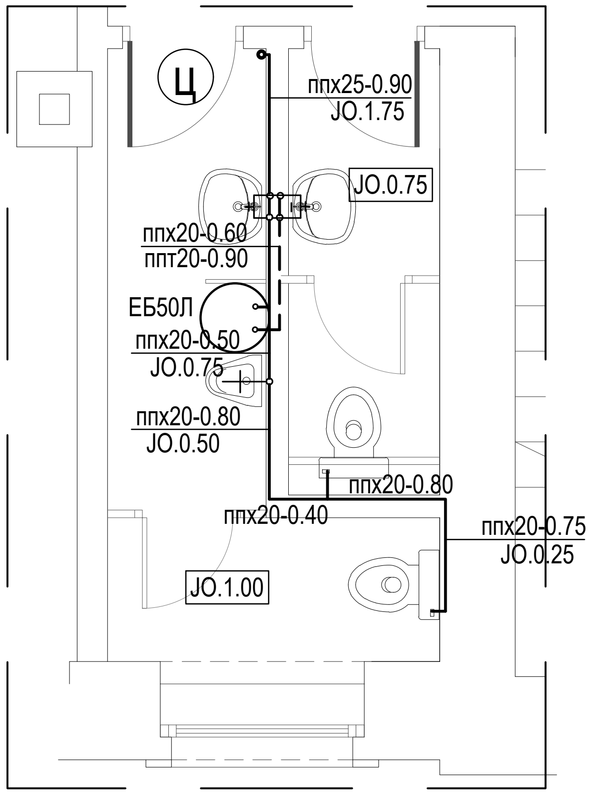

ДЕТАЉ 14
ОСНОВА ВОДОВОДА

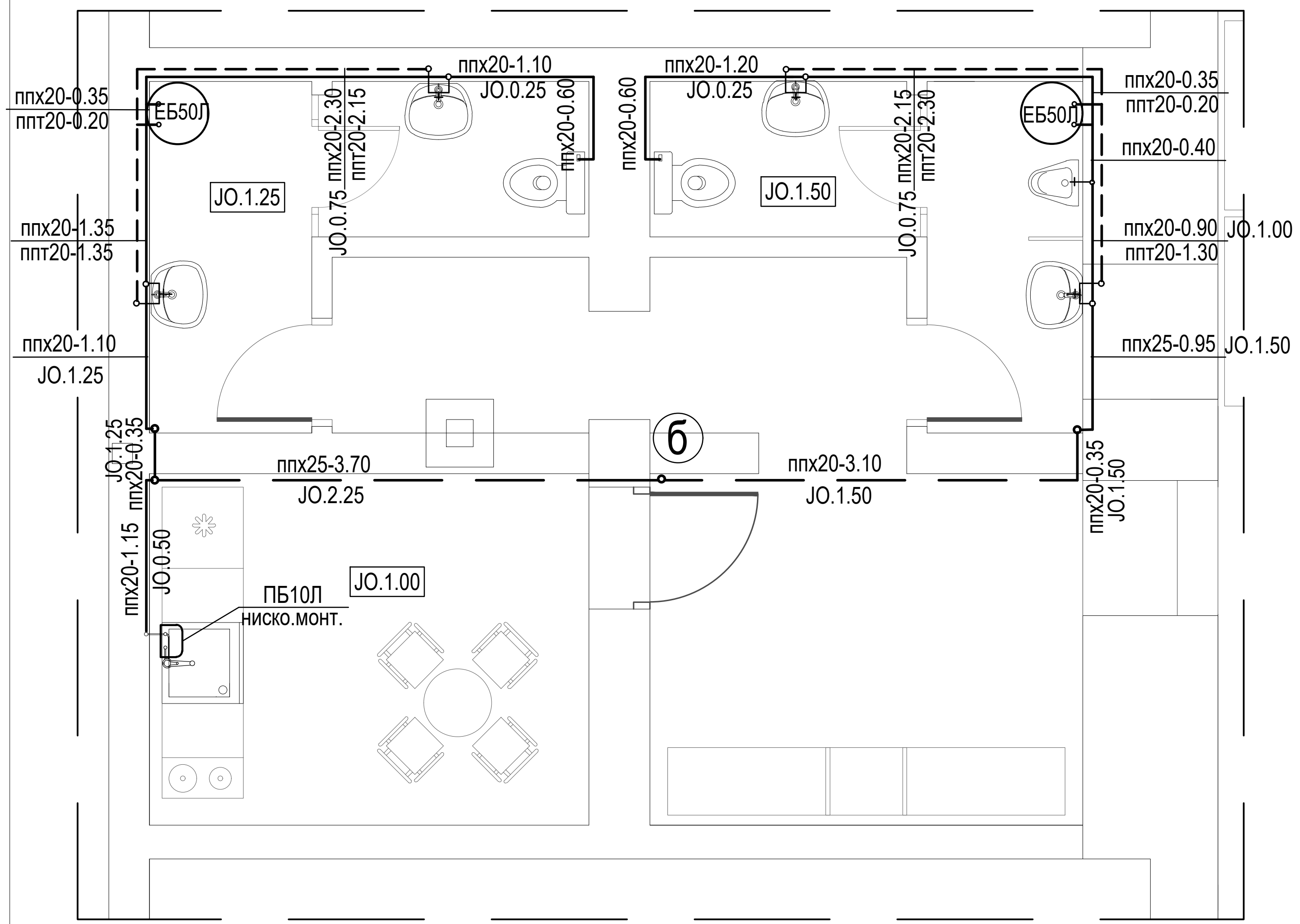

ЛЕГЕНДА

———	SANITARNA MREŽA - хладна вода пп-цеви
— —	SANITARNA MREŽA - топла вода пп-цеви
———	SANITARNA MREŽA - плафонски развод пп-цеви
Д1	ОБЕЛЕЖАВАЊЕ ДЕТАЉА УНУТАР САНИТАРНОГ ЧВОРА
В1	ВЕРТИКАЛА САНИТАРНЕ МРЕЖЕ
— · —	HIDRANTSKA MREŽA - челично-поцинковане цеви
◐	ЗИДНИ ПОЖАРНИ ХИДРАНТ Ø50
ПХВ1	ВЕРТИКАЛА ХИДРАНТСКЕ МРЕЖЕ

Пројектна организација: **САОБРАЋАЈНИ ИНСТИТУТ ЦИП, д.о.о.**
Немањина 6; 11000 Београд; Србија
Тел: 011/3618-134; Факс: 011/3618-324;
web site: www.sicip.co.rs

Наручилац пројекта: Joint Venture of
China Railway International Corporation Ltd. (CRIC)
No.10 Fuxing Road,Haidian District,Beijing
P.R China, 100844
China Communication Construction Company Ltd. (CCCC)
No.85 Deshengmenwai Street,Xicheng District,Beijing
P.R China, 100088

03		
02		
01		
Број	Датум	

Ревизиони блок:

Објекат: **ПРУГА БЕОГРАД - СУБОТИЦА - ДРЖАВНА ГРАНИЦА (КЕЛЕБИЈА) ДЕОНИЦА ПРУГЕ НОВИ САД - СУБОТИЦА - ДРЖАВНА ГРАНИЦА (КЕЛЕБИЈА)**

Организациона јединица: ЗАВОД ЗА ХИДРОТЕХНИКУ

Одговорни пројектант за ВиК:
Бр.лиценце ИКС: 314 3194 03
Душица Мајсторовић, дипл.инж.грађ.

Сарадници:
Горица Павловић арх.тех.

Унутрашња контрола: Марина Бубало, дипл.инж.грађ.
Главни пројектант: др Љиљана Милић Марковић, дипл. грађ. инж.
Руководилац организационе јединице: Марина Бубало, дипл.инж.грађ.

Део пројекта: 3/3.3.3. ПРОЈЕКАТ ХИДРОТЕХНИЧКИХ ИНСТАЛАЦИЈА КОМПЛЕКСА ЖЕЛЕЗНИЧКЕ СТАНИЦЕ СУБОТИЦА ПУТНИЧКА - ОБЈЕКТИ СТАНИЧНЕ ЗГРАДЕ, ЕТП, ПОТХОДНИК И ПЕРОНИ СА НАДСТРЕШНИЦОМ

Цртеж: **ДЕТАЉ 13,14,15-водовод**
Размера: 1:50

Врста техн.док.: **ПГД**
датум: 04.2021.
цртеж бр.: 2020-250-ХИД-3/3.3.3-1-Ц39

ДЕТАЉ 16
ОСНОВА КАНАЛИЗАЦИЈЕ

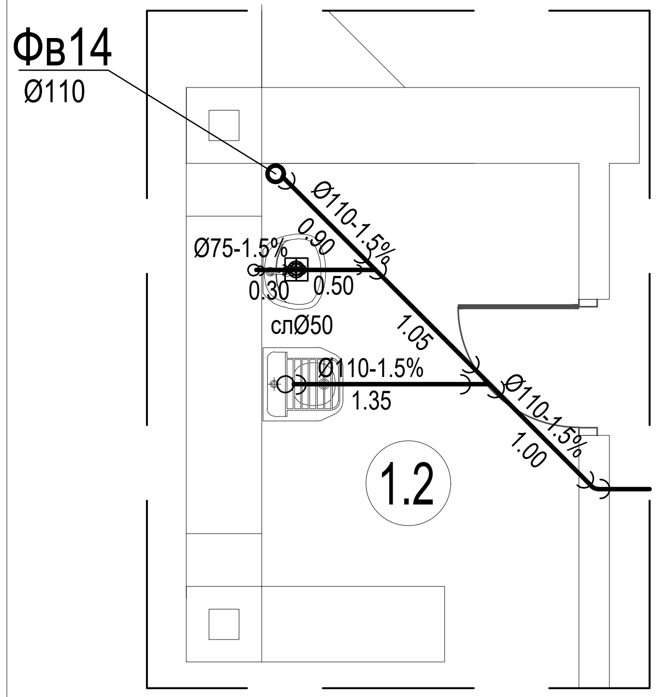

ДЕТАЉ 18
ОСНОВА КАНАЛИЗАЦИЈЕ

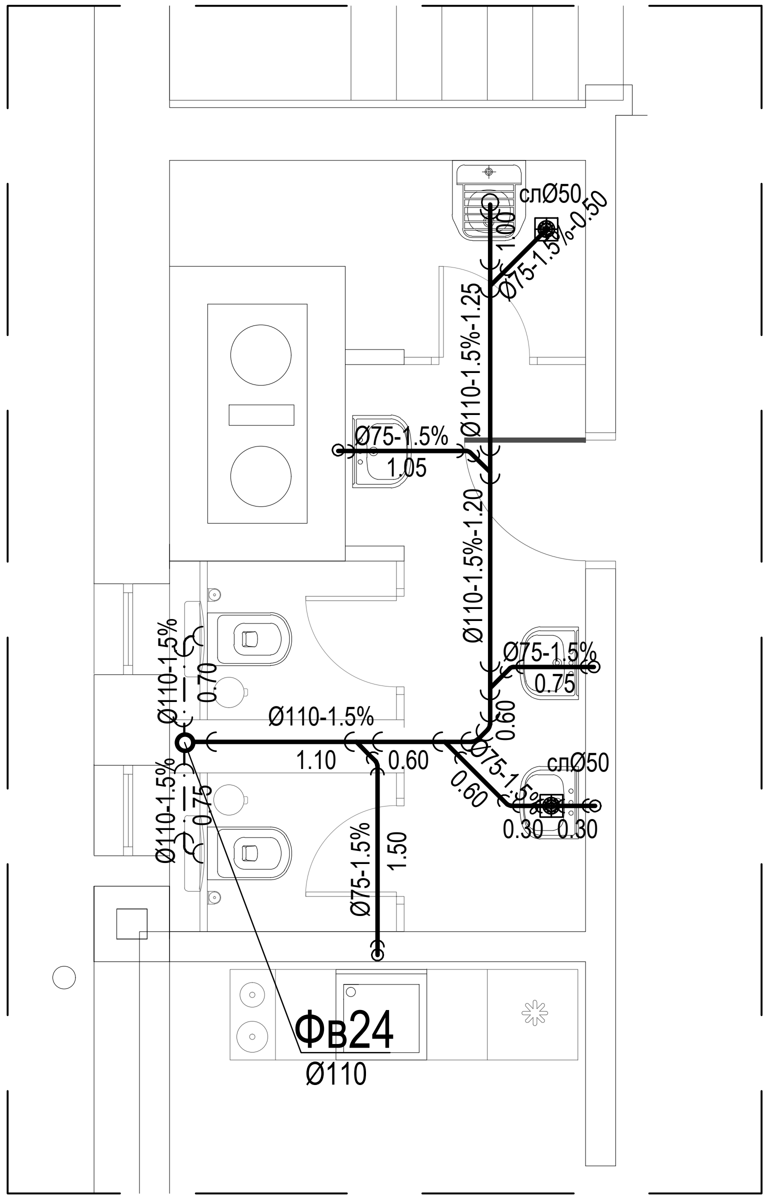

ДЕТАЉ 17
ОСНОВА КАНАЛИЗАЦИЈЕ

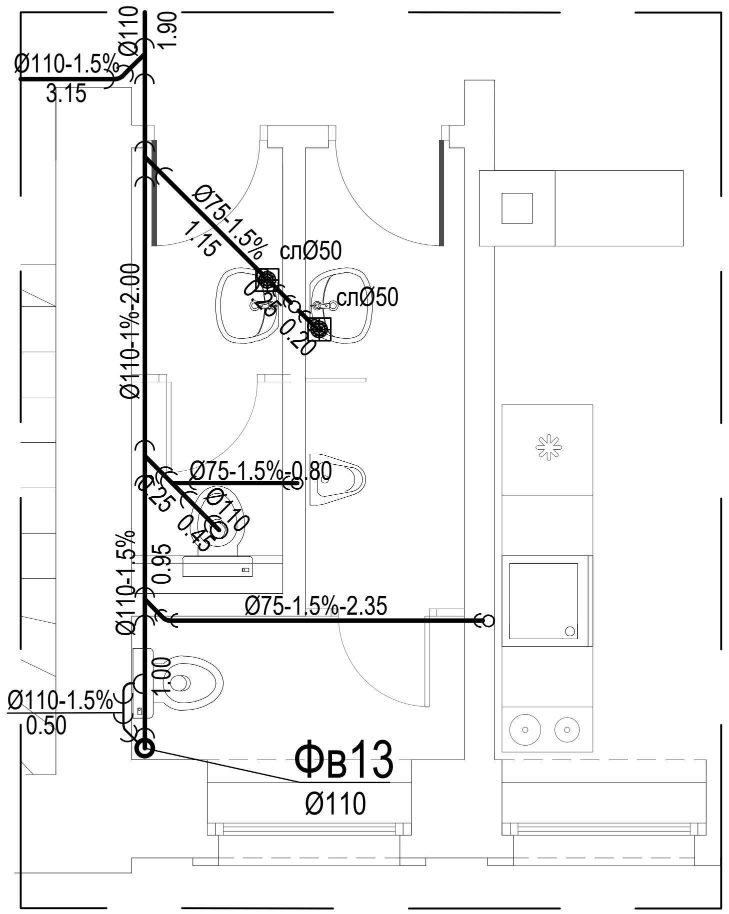

ЛЕГЕНДА

	ФЕКАЛНА КАНАЛИЗАЦИЈА
	ФЕКАЛНА КАНАЛИЗАЦИЈА-у зиду
	ФЕКАЛНА КАНАЛИЗАЦИЈА-плафонски развод
Д1	ОБЕЛЕЖАВАЊЕ ДЕТАЉА УНУТАР САНИТАРНОГ ЧВОРА
Фв1	ФЕКАЛНА ВЕРТИКАЛА

Пројектна организација: **САОБРАЋАЈНИ ИНСТИТУТ ЦИП, д.о.о.**

Немањина 6; 11000 Београд; Србија
Тел: 011/3618-134; Факс: 011/3618-324;
web site: www.sicip.co.rs

Наручилац пројекта: Joint Venture of
China Railway International Corporation Ltd. (CRIC)
No.10 Fuxing Road,Haidian District,Beijing
P.R China, 100844

China Communication Construction Company Ltd. (CCCC)
No.85 Deshengmenwai Street,Xicheng District,Beijing
P.R China, 100088

Организациона јединица: ЗАВОД ЗА ХИДРОТЕХНИКУ

Одговорни пројектант за ВИК: **Бр.лиценце ИКС: 314 3194 03** Душица Мајсторовић, дипл.инж.грађ.	Унутрашња контрола: Марина Бубало, дипл.инж.грађ.	
	Главни пројектант: др Љиљана Милић Марковић, дипл. грађ. инж.	
Сарадници: Горица Павловић арх.тех.	**Руководилац организационе јединице:** Марина Бубало, дипл.инж.грађ.	

Број	Датум	
03		
02		
01		

Ревизиони блок:

Објекат: **ПРУГА БЕОГРАД - СУБОТИЦА - ДРЖАВНА ГРАНИЦА (КЕЛЕБИЈА)**
ДЕОНИЦА ПРУГЕ НОВИ САД - СУБОТИЦА - ДРЖАВНА ГРАНИЦА (КЕЛЕБИЈА)

Део пројекта: **3/3.3.3. ПРОЈЕКАТ ХИДРОТЕХНИЧКИХ ИНСТАЛАЦИЈА КОМПЛЕКСА ЖЕЛЕЗНИЧКЕ СТАНИЦЕ СУБОТИЦА ПУТНИЧКА - ОБЈКЕТИ СТАНИЧНЕ ЗГРАДЕ, ЕТП, ПОТХОДНИК И ПЕРОНИ СА НАДСТРЕШНИЦОМ**

Цртеж: **ДЕТАЉ 16,17,18-канализација** | Размера: 1:50

Врста техн.док.	датум:	цртеж бр.
ПГД	04.2021.	2020-250-ХИД-3/3.3.3-1-Ц40

ДЕТАЉ 16
ОСНОВА ВОДОВОДА

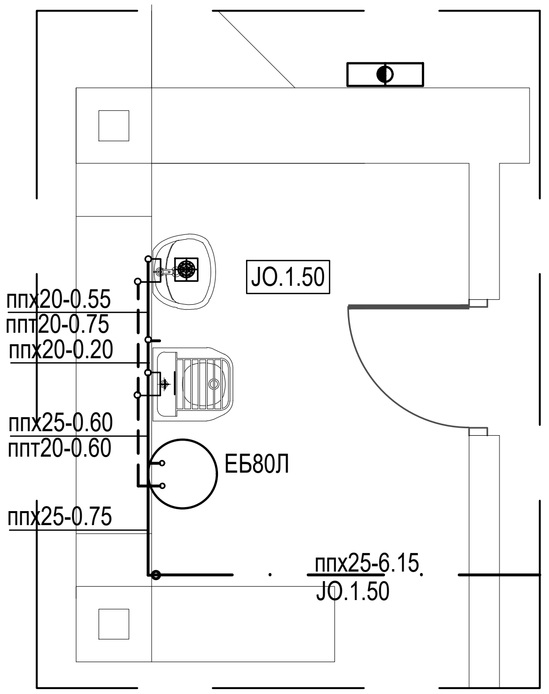

ДЕТАЉ 18
ОСНОВА ВОДОВОДА

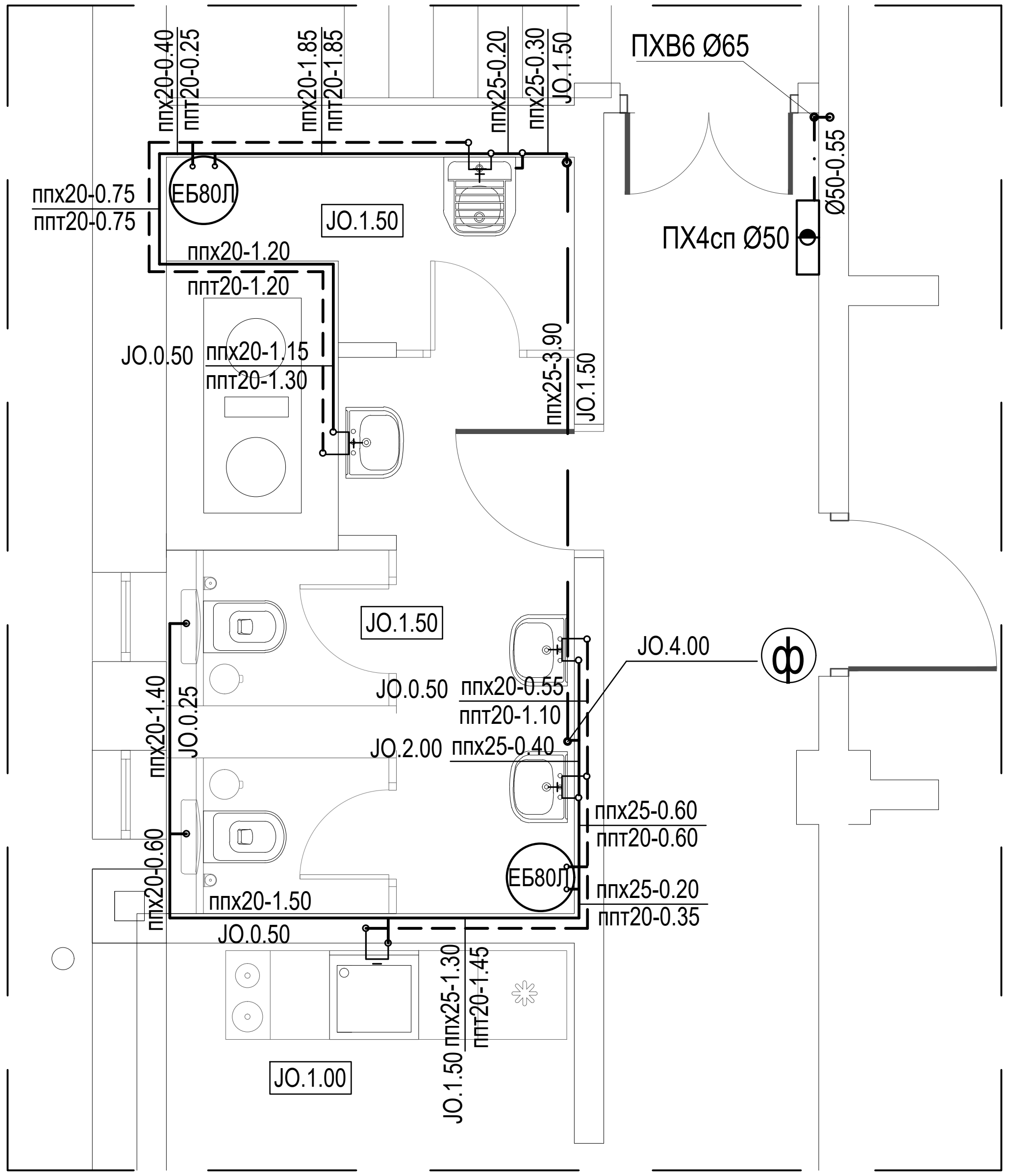

ДЕТАЉ 17
ОСНОВА ВОДОВОДА

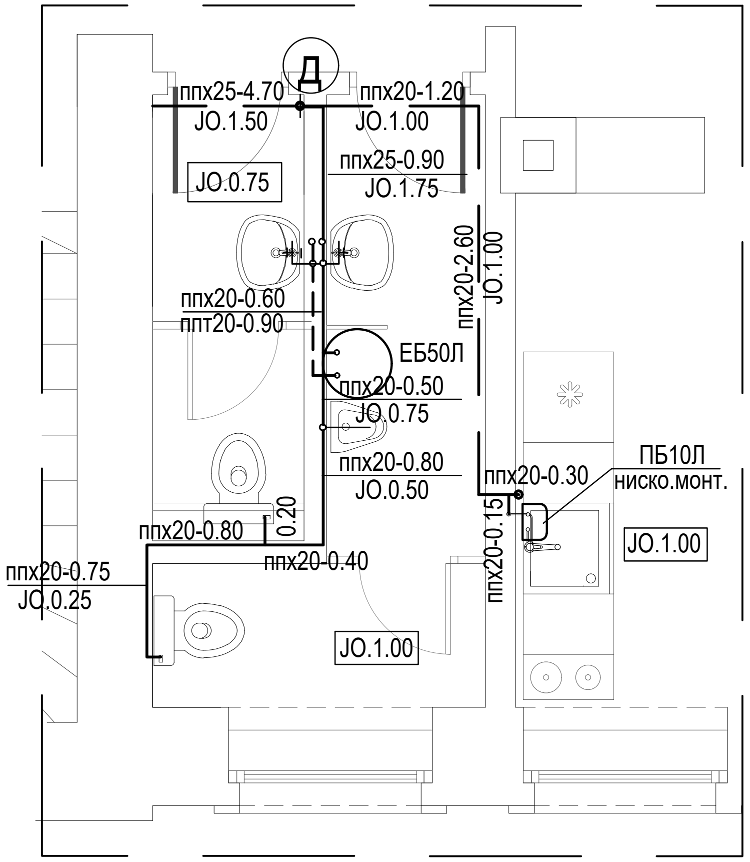

ЛЕГЕНДА

———	SANITARNA MREŽA - хладна вода пп-цеви
— —	SANITARNA MREŽA - топла вода пп-цеви
———	SANITARNA MREŽA - плафонски развод пп-цеви
Д1	ОБЕЛЕЖАВАЊЕ ДЕТАЉА УНУТАР САНИТАРНОГ ЧВОРА
В1	ВЕРТИКАЛА САНИТАРНЕ МРЕЖЕ
— · —	HIDRANTSKA MREŽA - челично-поцинковане цеви
	ЗИДНИ ПОЖАРНИ ХИДРАНТ Ø50
ПХВ1	ВЕРТИКАЛА ХИДРАНТСКЕ МРЕЖЕ

Пројектна организација: **САОБРАЋАЈНИ ИНСТИТУТ ЦИП, д.о.о.**
Немањина 6; 11000 Београд; Србија
Тел: 011/3618-134; Факс: 011/3618-324;
web site: www.sicip.co.rs

Наручилац пројекта: Joint Venture of
China Railway International Corporation Ltd. (CRIC)
No.10 Fuxing Road,Haidian District,Beijing
P.R China, 100844
China Communication Construction Company Ltd. (CCCC)
No.85 Deshengmenwai Street,Xicheng District,Beijing
P.R China, 100088

Организациона јединица: ЗАВОД ЗА ХИДРОТЕХНИКУ

Одговорни пројектант за ВиК: Бр.лиценце ИКС: 314 3194 03 Душица Мајсторовић, дипл.инж.грађ.		Унутрашња контрола: Марина Бубало, дипл.инж.грађ.	
		Главни пројектант: др Љиљана Милић Марковић, дипл. грађ. инж.	
Сарадници: Горица Павловић арх.тех.		Руководилац организационе јединице: Марина Бубало, дипл.инж.грађ.	

Број	Датум	
03		
02		
01		

Ревизиони блок:

Објекат: **ПРУГА БЕОГРАД - СУБОТИЦА - ДРЖАВНА ГРАНИЦА (КЕЛЕБИЈА) ДЕОНИЦА ПРУГЕ НОВИ САД - СУБОТИЦА - ДРЖАВНА ГРАНИЦА (КЕЛЕБИЈА)**

Део пројекта: 3/3.3.3. ПРОЈЕКАТ ХИДРОТЕХНИЧКИХ ИНСТАЛАЦИЈА КОМПЛЕКСА ЖЕЛЕЗНИЧКЕ СТАНИЦЕ СУБОТИЦА ПУТНИЧКА - ОБЈЕКТИ СТАНИЧНЕ ЗГРАДЕ, ЕТП, ПОТХОДНИК И ПЕРОНИ СА НАДСТРЕШНИЦОМ

Цртеж: **ДЕТАЉ 16,17,18-водовод** — Размера: 1:50

Врста техн.док.	датум:	цртеж бр.
ПГД	04.2021.	2020-250-ХИД-3/3.3.3-1-Ц41

ДЕТАЉ СИЛАЗА ЗА ПВЦ ЦЕВИ
СА ЗАТВОРЕНОМ КАСКАДОМ

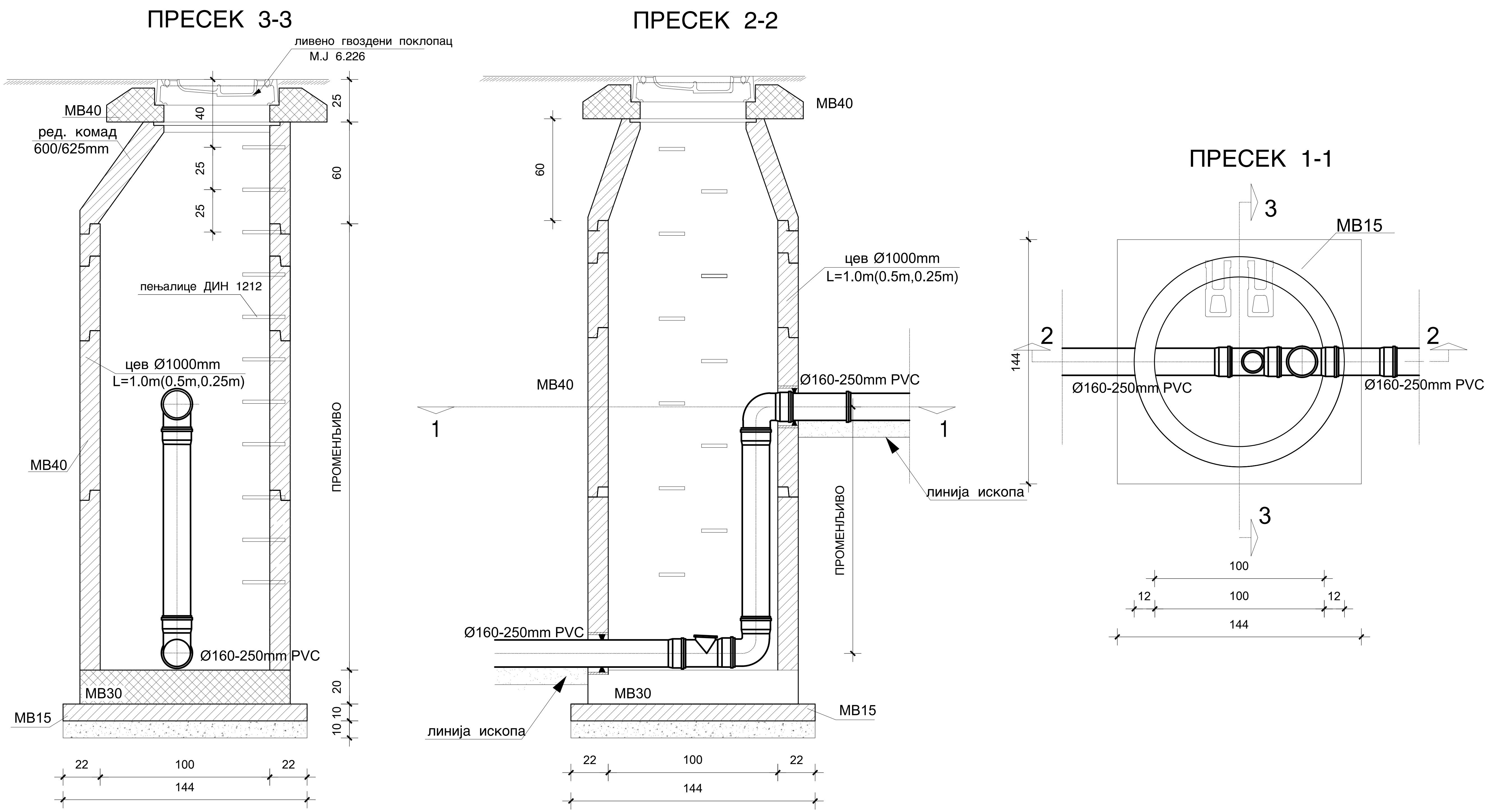

САОБРАЋАЈНИ ИНСТИТУТ ЦИП, д.о.о. Немањина 6; 11000 Београд; Србија Тел: 011/3618-134; Факс: 011/3618-324; web site: www.sicip.co.rs	03 / 02 / 01 — Број, Датум, Опис — **Ревизиони блок:**
Инвеститор пројекта: **" ИНФРАСТРУКТУРА ЖЕЛЕЗНИЦЕ СРБИЈЕ " А.Д.** Немањина 6/IV, Београд	Објекат: **ПРУГА БЕОГРАД - СУБОТИЦА - ДРЖАВНА ГРАНИЦА (КЕЛЕБИЈА) ДЕОНИЦА ПРУГЕ НОВИ САД - СУБОТИЦА - ДРЖАВНА ГРАНИЦА (КЕЛЕБИЈА)**
Наручилац пројекта: Joint Venture of China Railway International Corporation Ltd. (CRIC) No.10 Fuxing Road,Haidian District,Beijing P.R China, 100844; China Communication Construction Company Ltd. (CCCC) No.85 Deshengmenwai Street,Xicheng District,Beijing P.R China, 100088	Део пројекта: **3/3.3.3. ПРОЈЕКАТ ХИДРОТЕХНИЧКИХ ИНСТАЛАЦИЈА КОМПЛЕКСА ЖЕЛЕЗНИЧКЕ СТАНИЦЕ СУБОТИЦА ПУТНИЧКА ОБЈКЕТИ СТАНИЧНЕ ЗГРАДЕ, ЕТП, ПОТХОДНИК И ПЕРОНИ СА НАДСТРЕШНИЦОМ**
Организациона јединица : ЗАВОД ЗА ХИДРОТЕХНИКУ	
Одговорни пројектант : **Душица Мајсторовић, дипл.инж.грађ.** лиценца број: 314 3194 03	Унутрашња контрола: **Марина Бубало, дипл.инж.грађ.**
Сарадници:	Главни пројектант: **др Љиљана Милић Марковић, д.г.и.**
	Руководилац организационе јединице: **Марина Бубало, дипл.инж.грађ.**
Цртеж: ДЕТАЉ ТИПСКОГ РЕВИЗИОНОГ СИЛАЗА ЗА ПВЦ ЦЕВИ СА ЗАТВОРЕНОМ КАСКАДОМ	Размера: 1:25
Врста тех. док.: ПГД	Датум: 04.2021.
Цртеж бр.: 2020-250-ХИД-К3/3.3.3-1-Ц42	

ДЕТАЉ ТИПСКОГ РЕВИЗИОНОГ СИЛАЗА ЗА ЦЕВНЕ КАНАЛЕ Ф150-Ф400
(ЗА ПВЦ)
Р=1:25

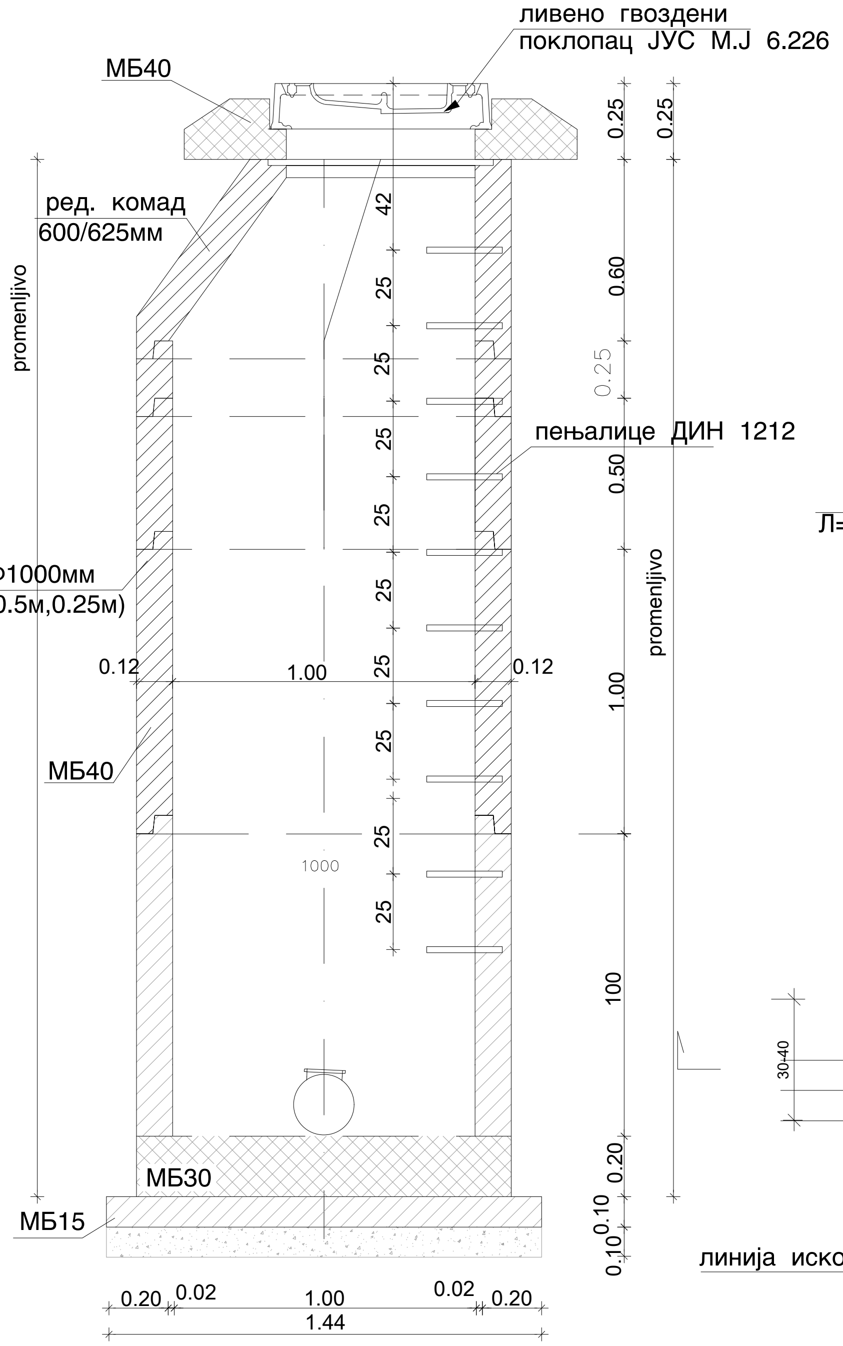

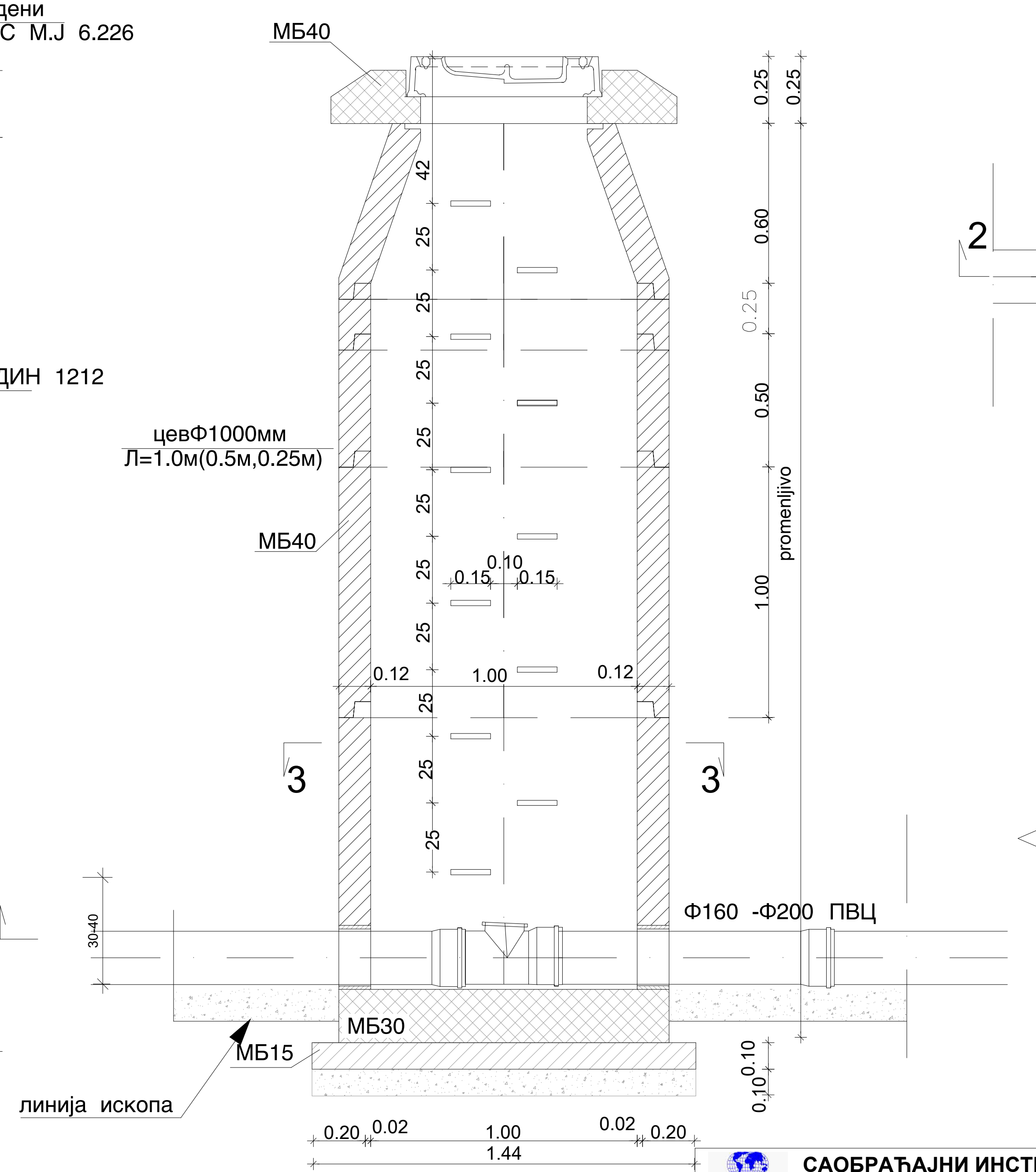

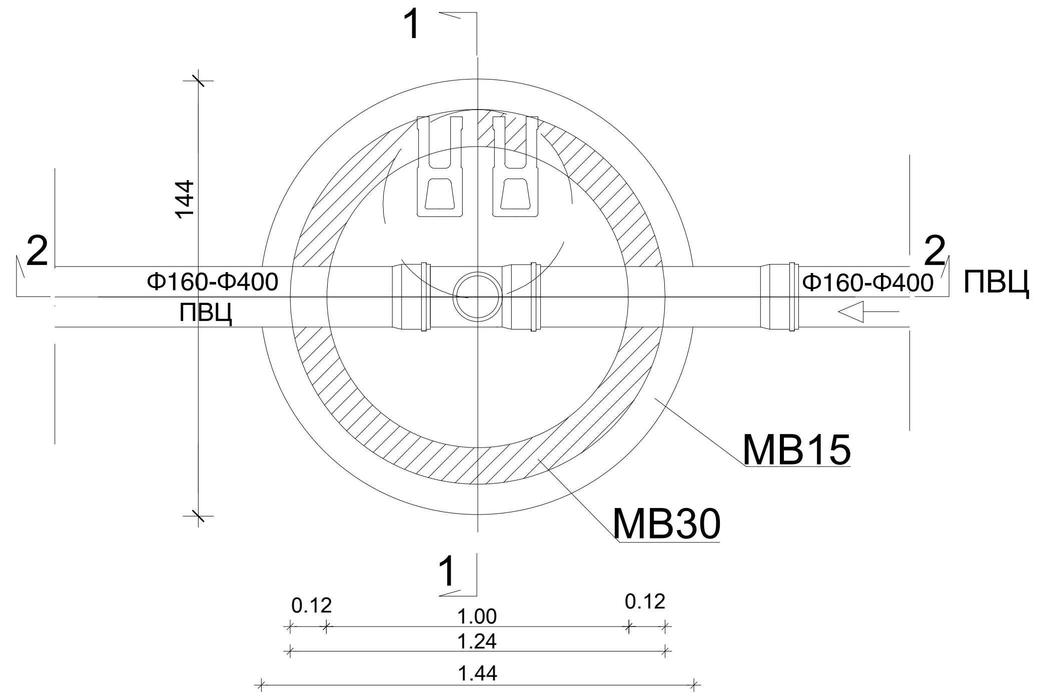

САОБРАЋАЈНИ ИНСТИТУТ ЦИП, д.о.о. Немањина 6; 11000 Београд; Србија Тел: 011/3618-134; Факс: 011/3618-324; web site: www.sicip.co.rs	03 02 01 Број / Датум / Опис
Инвеститор пројекта: **" ИНФРАСТРУКТУРА ЖЕЛЕЗНИЦЕ СРБИЈЕ " А.Д.** Немањина 6/IV, Београд	**Ревизиони блок:** Објекат: **ПРУГА БЕОГРАД - СУБОТИЦА - ДРЖАВНА ГРАНИЦА (КЕЛЕБИЈА)** **ДЕОНИЦА ПРУГЕ НОВИ САД - СУБОТИЦА - ДРЖАВНА ГРАНИЦА (КЕЛЕБИЈА)**
Наручилац пројекта: Joint Venture of China Railway International Corporation Ltd. (CRIC) No.10 Fuxing Road,Haidian District,Beijing P.R China, 100844 China Communication Construction Company Ltd. (CCCC) No.85 Deshengmenwai Street,Xicheng District,Beijing P.R China, 100088	Део пројекта: **3/3.3.3. ПРОЈЕКАТ ХИДРОТЕХНИЧКИХ ИНСТАЛАЦИЈА КОМПЛЕКСА ЖЕЛЕЗНИЧКЕ СТАНИЦЕ СУБОТИЦА ПУТНИЧКА ОБЈКЕТИ СТАНИЧНЕ ЗГРАДЕ, ЕТП, ПОТХОДНИК И ПЕРОНИ СА НАДСТРЕШНИЦОМ**
Организациона јединица : ЗАВОД ЗА ХИДРОТЕХНИКУ	
Одговорни пројектант : **Душица Мајсторовић, дипл.инж.грађ.** лиценца број: 314 3194 03 Сарадници:	Унутрашња контрола: **Марина Бубало, дипл.инж.грађ.** Главни пројектант: **др Љиљана Милић Марковић, д.г.и.** Руководилац организационе јединице: **Марина Бубало, дипл.инж.грађ.**
Цртеж: ДЕТАЉ ТИПСКОГ РЕВИЗИОНОГ СИЛАЗА ЗА ЦЕВНЕ КАНАЛЕ Ф150-Ф400	Размера: **1:25**
Врста тех. док.: **ПГД** / Датум: **04.2021.**	Цртеж бр.: **2020-250-ХИД-К3/3.3.3-1- Ц43**

ДЕТАЉ ТИПСКОГ РЕВИЗИОНОГ СИЛАЗА ЗА ЦЕВНЕ КАНАЛЕ СА КИНЕТОМ

(ЗА ПВЦ ЦЕВИ)

1:25

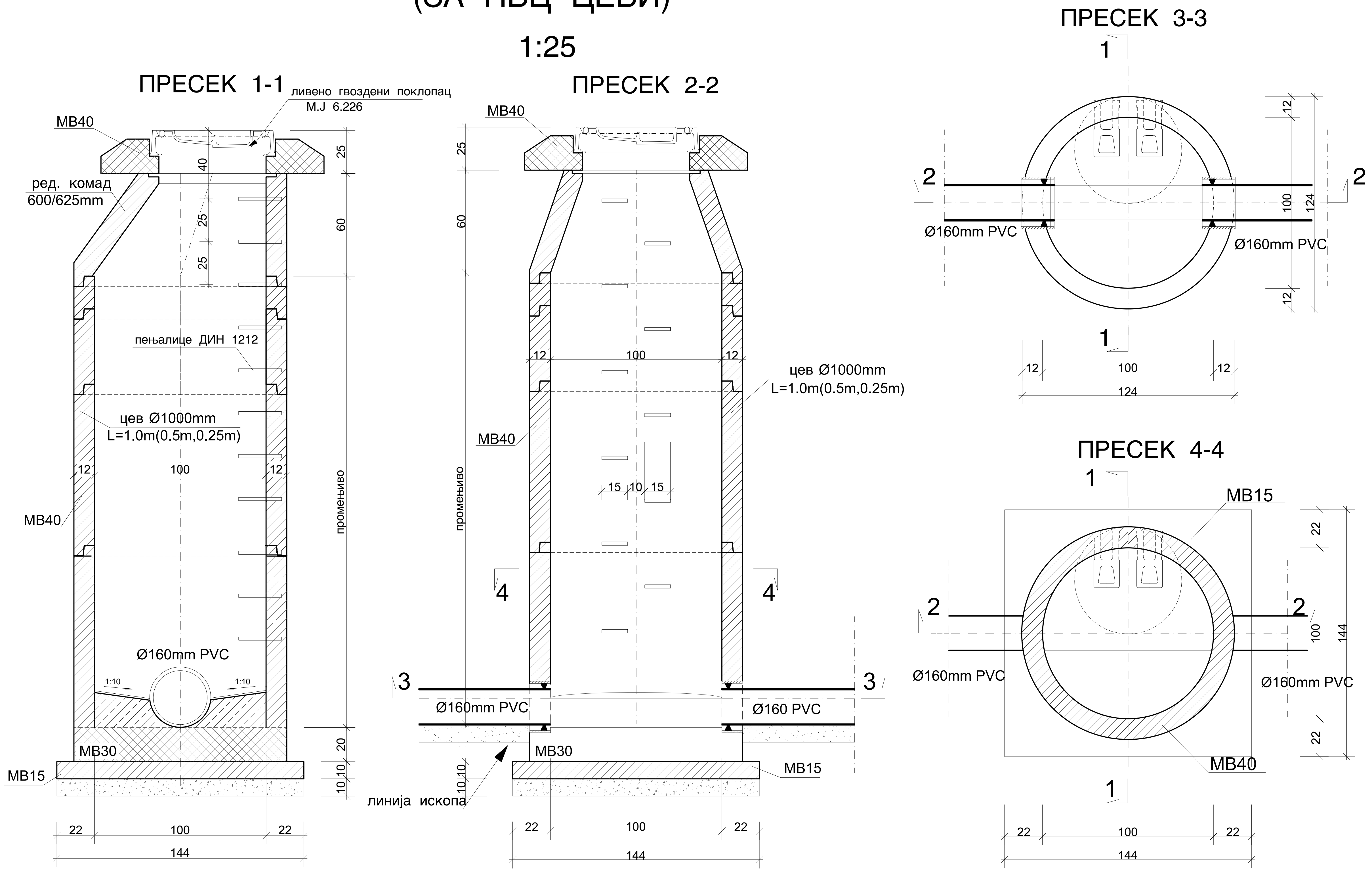

САОБРАЋАЈНИ ИНСТИТУТ ЦИП, д.о.о. Немањина 6; 11000 Београд; Србија Тел: 011/3618-134; Факс: 011/3618-324; web site: www.sicip.co.rs		
Инвеститор пројекта: **" ИНФРАСТРУКТУРА ЖЕЛЕЗНИЦЕ СРБИЈЕ " А.Д.** Немањина 6/IV, Београд		
Наручилац пројекта:	Joint Venture of China Railway International Corporation Ltd. (CRIC) No.10 Fuxing Road,Haidian District,Beijing P.R China, 100844 China Communication Construction Company Ltd. (CCCC) No.85 Deshengmenwai Street,Xicheng District,Beijing P.R China, 100088	
Организациона јединица : ЗАВОД ЗА ХИДРОТЕХНИКУ		
Одговорни пројектант : **Душица Мајсторовић, дипл.инж.грађ.** лиценца број: **314 3194 03**	Унутрашња контрола: **Марина Бубало, дипл.инж.грађ.**	
Сарадници:	Главни пројектант: **др Љиљана Милић Марковић, д.г.и.**	
	Руководилац организационе јединице: **Марина Бубало, дипл.инж.грађ.**	

Број	Датум	Опис
03		
02		
01		

Ревизиони блок:

Објекат:
ПРУГА БЕОГРАД - СУБОТИЦА - ДРЖАВНА ГРАНИЦА (КЕЛЕБИЈА)
ДЕОНИЦА ПРУГЕ НОВИ САД - СУБОТИЦА - ДРЖАВНА ГРАНИЦА (КЕЛЕБИЈА)

Део пројекта:
3/3.3.3. ПРОЈЕКАТ ХИДРОТЕХНИЧКИХ ИНСТАЛАЦИЈА КОМПЛЕКСА ЖЕЛЕЗНИЧКЕ СТАНИЦЕ СУБОТИЦА ПУТНИЧКА ОБЈКЕТИ СТАНИЧНЕ ЗГРАДЕ, ЕТП, ПОТХОДНИК И ПЕРОНИ СА НАДСТРЕШНИЦОМА

Цртеж:	Размера:
ДЕТАЉ ТИПСКОГ РЕВИЗИОНОГ СИЛАЗА СА КИНЕТОМ	1:25

Врста тех. док.:	Датум:	Цртеж бр.
ПГД	04.2021.	2020-250-ХИД-К3/3.3.3-1- Ц44

ДЕТАЉ РОВА
ЗА ПОЛАГАЊЕ ЦЕВИ 1:25

ДЕТАЉ
РОВА СА ПОДГРАДОМ ЗА ПОЛАГАЊЕ ЦЕВИ 1:50

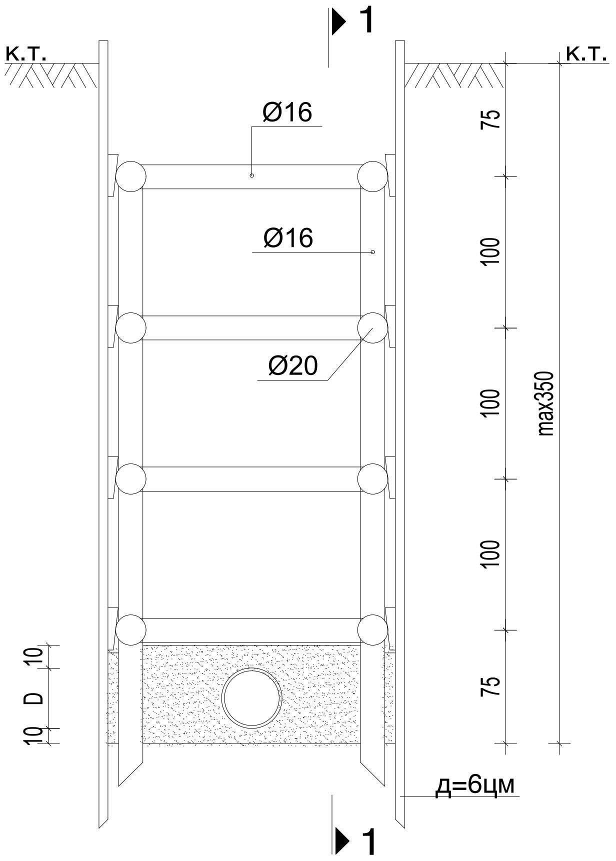

ПРЕСЕК 1-1

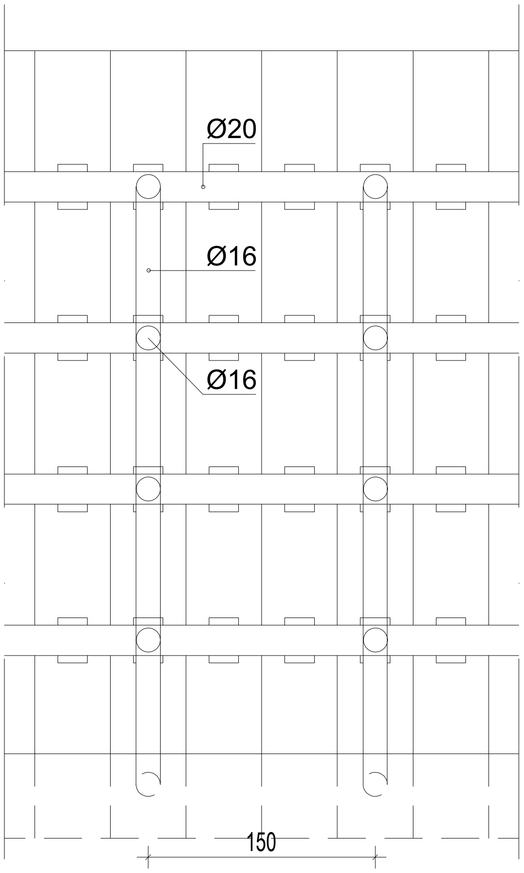

САОБРАЋАЈНИ ИНСТИТУТ ЦИП, д.о.о.

Немањина 6; 11000 Београд; Србија
Тел: 011/3618-134; Факс: 011/3618-324; web site: www.sicip.co.rs

Инвеститор пројекта:
" ИНФРАСТРУКТУРА ЖЕЛЕЗНИЦЕ СРБИЈЕ " А.Д.
Немањина 6/IV, Београд

Наручилац пројекта:
Joint Venture of
China Railway International Corporation Ltd. (CRIC)
No.10 Fuxing Road,Haidian District,Beijing
P.R China, 100844
China Communication Construction Company Ltd. (CCCC)
No.85 Deshengmenwai Street,Xicheng District,Beijing
P.R China, 100088

Организациона јединица : ЗАВОД ЗА ХИДРОТЕХНИКУ

Број	Датум	Опис
03		
02		
01		

Ревизиони блок:

Објекат:
ПРУГА БЕОГРАД - СУБОТИЦА - ДРЖАВНА ГРАНИЦА (КЕЛЕБИЈА)
ДЕОНИЦА ПРУГЕ НОВИ САД - СУБОТИЦА - ДРЖАВНА ГРАНИЦА (КЕЛЕБИЈА)

Део пројекта:
3/3.3.3. ПРОЈЕКАТ ХИДРОТЕХНИЧКИХ ИНСТАЛАЦИЈА КОМПЛЕКСА ЖЕЛЕЗНИЧКЕ СТАНИЦЕ СУБОТИЦА ПУТНИЧКА ОБЈКЕТИ СТАНИЧНЕ ЗГРАДЕ, ЕТП, ПОТХОДНИК И ПЕРОНИ СА НАДСТРЕШНИЦОМ

Одговорни пројектант :
Душица Мајсторовић, дипл.инж.грађ.
лиценца број: 314 3194 03

Сарадници:

Унутрашња контрола:
Марина Бубало, дипл.инж.грађ.

Главни пројектант:
др Љиљана Милић Марковић, д.г.и.

Руководилац организационе јединице:
Марина Бубало, дипл.инж.грађ.

Цртеж:
ДЕТАЉ РОВА СА ПОДГРАДОМ ЗА КАНАЛИЗАЦИОНЕ ЦЕВИ

Размера: 1:25 1:50

Врста тех. док.: ПГД
Датум: 04.2021.
Цртеж бр. **2020-250-ХИД-К3/3.3.3-1-Ц45**

ДЕТАЉ РОВА
ЗА ПОЛАГАЊЕ ВОДОВОДА

1:25

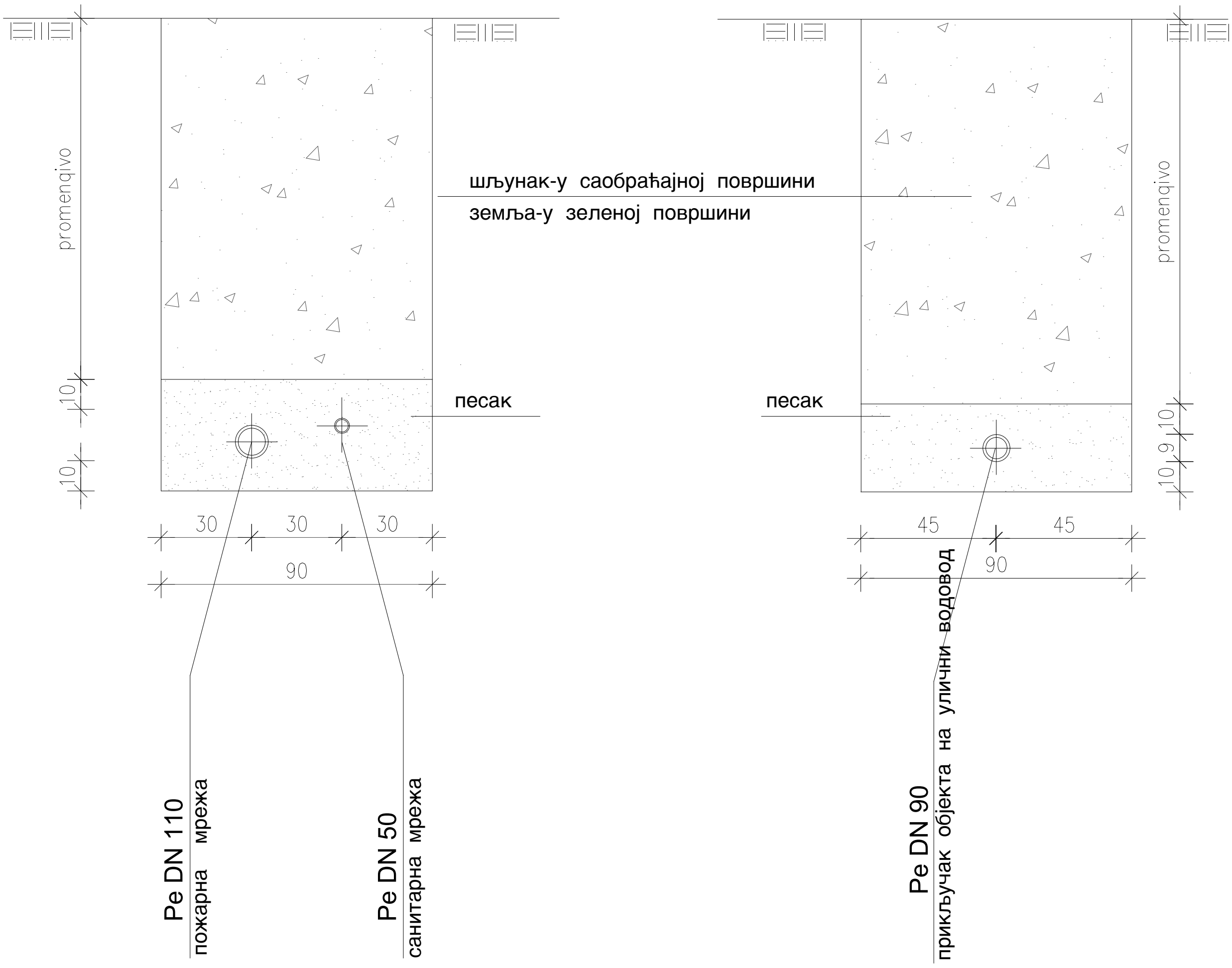

САОБРАЋАЈНИ ИНСТИТУТ ЦИП, д.о.о.

Немањина 6; 11000 Београд; Србија
Тел: 011/3618-134; Факс: 011/3618-324; web site: www.sicip.co.rs

Инвеститор пројекта:
" ИНФРАСТРУКТУРА ЖЕЛЕЗНИЦЕ СРБИЈЕ " А.Д.
Немањина 6/IV, Београд

Наручилац пројекта:
Joint Venture of
China Railway International Corporation Ltd. (CRIC)
No.10 Fuxing Road,Haidian District,Beijing
P.R China, 100844
China Communication Construction Company Ltd. (CCCC)
No.85 Deshengmenwai Street,Xicheng District,Beijing
P.R China, 100088

Организациона јединица : ЗАВОД ЗА ХИДРОТЕХНИКУ

Број	Датум	Опис
03		
02		
01		

Ревизиони блок:

Објекат:
ПРУГА БЕОГРАД - СУБОТИЦА - ДРЖАВНА ГРАНИЦА (КЕЛЕБИЈА)
ДЕОНИЦА ПРУГЕ НОВИ САД - СУБОТИЦА - ДРЖАВНА ГРАНИЦА (КЕЛЕБИЈА)

Део пројекта:
3/3.3.3. ПРОЈЕКАТ ХИДРОТЕХНИЧКИХ ИНСТАЛАЦИЈА КОМПЛЕКСА ЖЕЛЕЗНИЧКЕ СТАНИЦЕ СУБОТИЦА ПУТНИЧКА ОБЈЕКТИ СТАНИЧНЕ ЗГРАДЕ, ЕТП, ПОТХОДНИК И ПЕРОНИ СА НАДСТРЕШНИЦОМ

Одговорни пројектант :
Душица Мајсторовић, дипл.инж.грађ.
лиценца број: **314 3194 03**

Сарадници:

Унутрашња контрола:
Марина Бубало, дипл.инж.грађ.

Главни пројектант:
др Љиљана Милић Марковић, д.г.и.

Руководилац организационе јединице:
Марина Бубало, дипл.инж.грађ.

Цртеж:
ДЕТАЉ РОВА ЗА ПОЛАГАЊЕ ВОДОВОДНИХ ЦЕВИ

Размера: **1:25**

Врста тех. док.:	Датум:	Цртеж бр.
ПГД	04.2021.	2020-250-ХИД-К3/3.3.3-1-Ц46

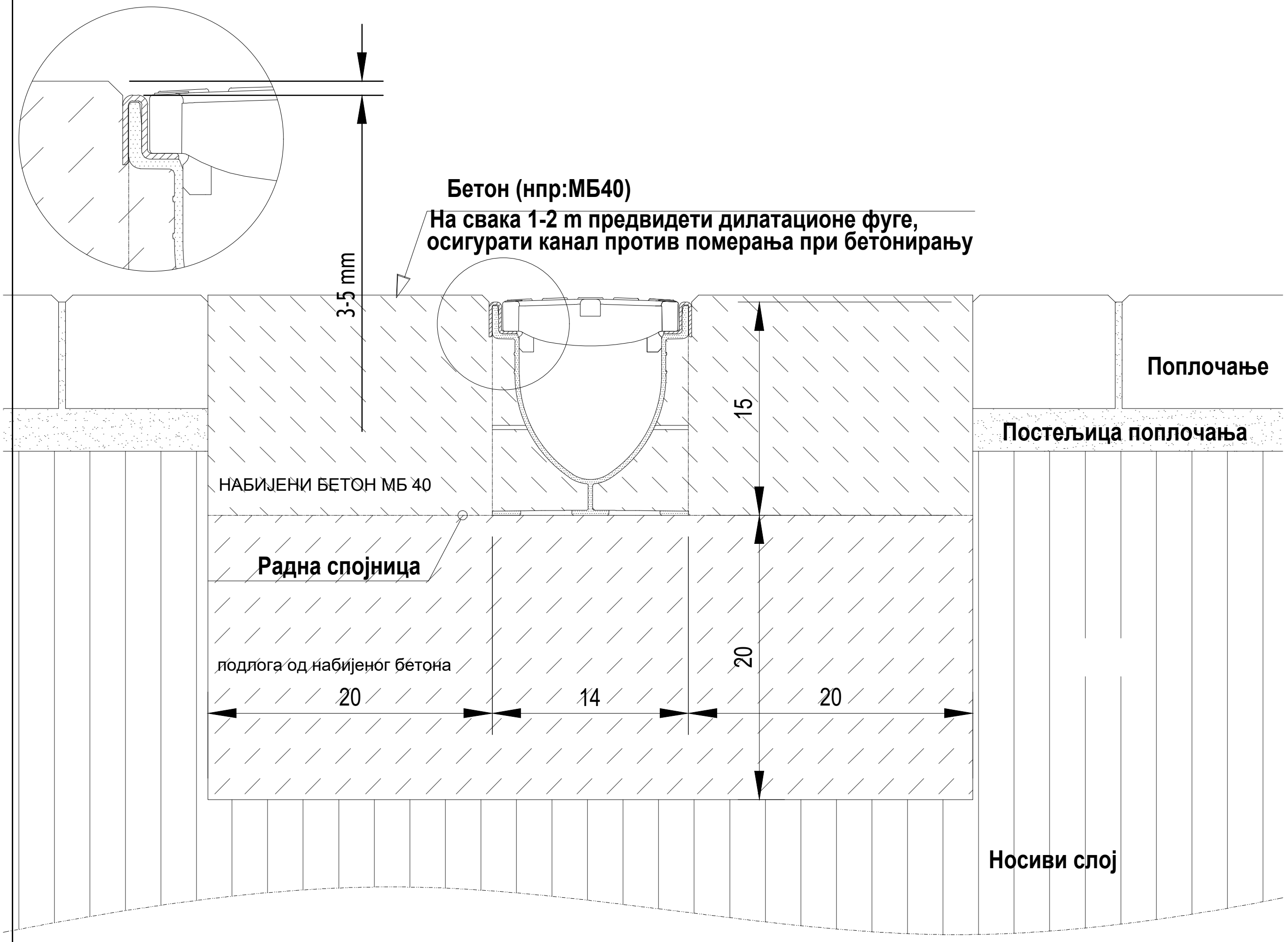

ДЕТАЉ УГРАДЊЕ КАНАЛА СА РЕШЕТКОМ ТИПА XTRADRAIN - ПАРТЕР P1:5

САОБРАЋАЈНИ ИНСТИТУТ ЦИП, д.о.о.
Немањина 6; 11000 Београд; Србија
Тел: 011/3618-134; Факс: 011/3618-324; web site: www.sicip.co.rs

Инвеститор пројекта:
" ИНФРАСТРУКТУРА ЖЕЛЕЗНИЦЕ СРБИЈЕ " А.Д.
Немањина 6/IV, Београд

Наручилац пројекта:
Joint Venture of
China Railway International Corporation Ltd. (CRIC)
No.10 Fuxing Road,Haidian District,Beijing
P.R China, 100844
China Communication Construction Company Ltd. (CCCC)
No.85 Deshengmenwai Street,Xicheng District,Beijing
P.R China, 100088

Организациона јединица : ЗАВОД ЗА ХИДРОТЕХНИКУ

Број	Датум	Опис
03		
02		
01		

Ревизиони блок:

Објекат:
ПРУГА БЕОГРАД - СУБОТИЦА - ДРЖАВНА ГРАНИЦА (КЕЛЕБИЈА)
ДЕОНИЦА ПРУГЕ НОВИ САД - СУБОТИЦА - ДРЖАВНА ГРАНИЦА (КЕЛЕБИЈА)

Део пројекта:
3/3.3.3. ПРОЈЕКАТ ХИДРОТЕХНИЧКИХ ИНСТАЛАЦИЈА КОМПЛЕКСА ЖЕЛЕЗНИЧКЕ СТАНИЦЕ СУБОТИЦА ПУТНИЧКА ОБЈКЕТИ СТАНИЧНЕ ЗГРАДЕ, ЕТП, ПОТХОДНИК И ПЕРОНИ СА НАДСТРЕШНИЦОМ

Одговорни пројектант :
Душица Мајсторовић, дипл.инж.грађ.
лиценца број: 314 3194 03

Сарадници:

Унутрашња контрола:
Марина Бубало, дипл.инж.грађ.

Главни пројектант:
др Љиљана Милић Марковић, д.г.и.

Руководилац организационе јединице:
Марина Бубало, дипл.инж.грађ.

Цртеж: ДЕТАЉ УГРАДЊЕ КАНАЛА

Razmera: 1:5

Врста тех. док.:	Датум:	Цртеж бр.
ПГД	04.2021.	2020-250-ХИД-3/3.3.3-1-Ц47

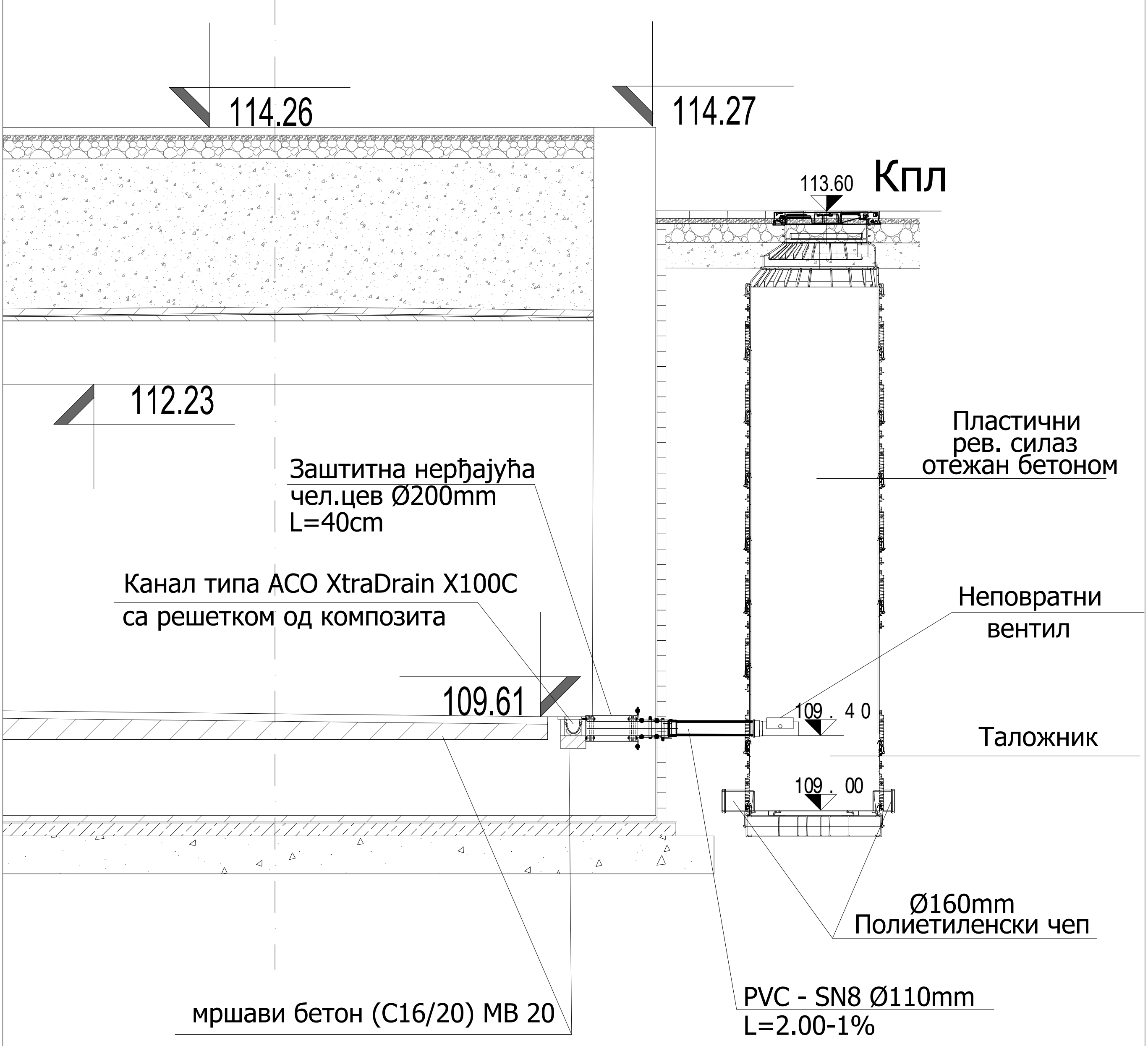

САОБРАЋАЈНИ ИНСТИТУТ ЦИП, д.о.о.

Немањина 6; 11000 Београд; Србија
Тел: 011/3618-134; Факс: 011/3618-324; web site: www.sicip.co.rs

Инвеститор пројекта:
" ИНФРАСТРУКТУРА ЖЕЛЕЗНИЦЕ СРБИЈЕ " А.Д.
Немањина 6/IV, Београд

Наручилац пројекта:
Joint Venture of
China Railway International Corporation Ltd. (CRIC)
No.10 Fuxing Road,Haidian District,Beijing
P.R China, 100844
China Communication Construction Company Ltd. (CCCC)
No.85 Deshengmenwai Street,Xicheng District,Beijing
P.R China, 100088

Организациона јединица : ЗАВОД ЗА ХИДРОТЕХНИКУ

Број	Датум	Опис
03		
02		
01		

Ревизиони блок:

Објекат:
ПРУГА БЕОГРАД - СУБОТИЦА - ДРЖАВНА ГРАНИЦА (КЕЛЕБИЈА)
ДЕОНИЦА ПРУГЕ НОВИ САД - СУБОТИЦА - ДРЖАВНА ГРАНИЦА (КЕЛЕБИЈА)

Део пројекта:
3/3.3.3. ПРОЈЕКАТ ХИДРОТЕХНИЧКИХ ИНСТАЛАЦИЈА КОМПЛЕКСА ЖЕЛЕЗНИЧКЕ СТАНИЦЕ СУБОТИЦА ПУТНИЧКА ОБЈКЕТИ СТАНИЧНЕ ЗГРАДЕ, ЕТП, ПОТХОДНИК И ПЕРОНИ СА НАДСТРЕШНИЦОМ

Одговорни пројектант :
Душица Мајсторовић, дипл.инж.грађ.
лиценца број: 314 3194 03

Сарадници:

Унутрашња контрола:
Марина Бубало, дипл.инж.грађ.

Главни пројектант:
др Љиљана Милић Марковић, д.г.и.

Руководилац организационе јединице:
Марина Бубало, дипл.инж.грађ.

Цртеж:
ДЕТАЉ ИЗЛИВА ИЗ КАНАЛА И УЛИВ У ПЛАСТИЧНИ ШАХТ СА ТАЛОЖНИКОМ (КПЛ)

Размера: **1:50**

Врста тех. док.:	Датум:	Цртеж бр.
ПГД	**04.2021.**	**2020-250-ХИД-К3/3.3.3-1-Ц48**

ДЕТАЉ МОНТАЖЕ НАДЗЕМНОГ ХИДРАНТА НХ НА ВОДОВОДНУ ЦЕВ

ОСНОВА

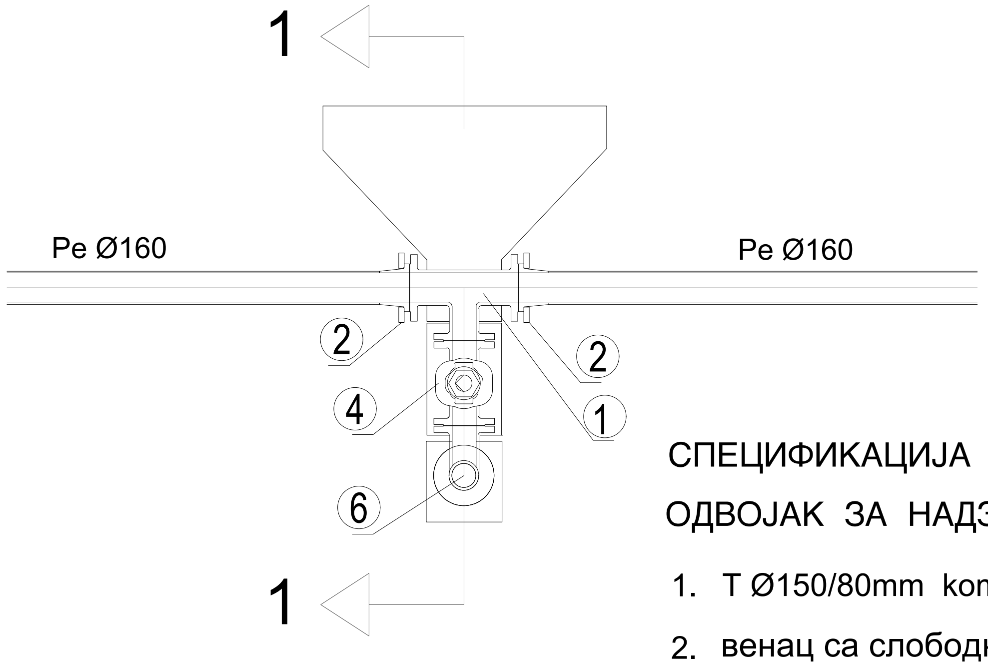

ПРЕСЕК 1-1

1:25

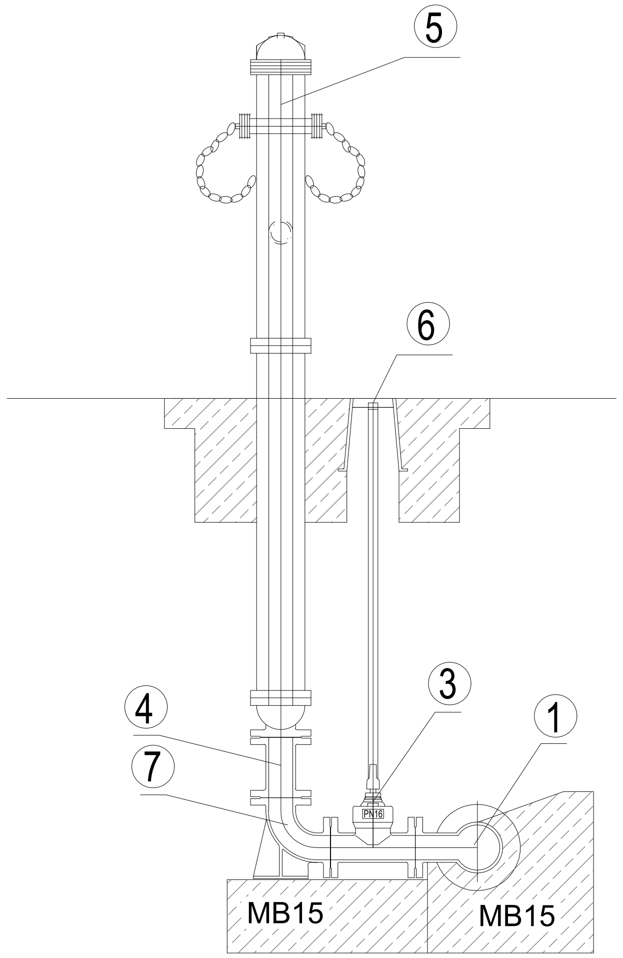

СПЕЦИФИКАЦИЈА МАТЕРИЈАЛА

ОДВОЈАК ЗА НАДЗЕМНИ ХИДРАНТ ПХ 2:

1. T Ø150/80mm kom.1
2. венац са слободном прирубницом Ø150mm kom.2
3. OKZ+UG. Ø80mm (l=280mm) kom.1
4. FF Ø80mm (l=0.2m) kom.1
5. надземни хидрант kom.2
6. улична капа за затварач + вретено 32mm са четвртком kom.1
7. N90 Ø80mm kom.1

САОБРАЋАЈНИ ИНСТИТУТ ЦИП, д.о.о.

Немањина 6; 11000 Београд; Србија
Тел: 011/3618-134; Факс: 011/3618-324; web site: www.sicip.co.rs

Инвеститор пројекта:
" ИНФРАСТРУКТУРА ЖЕЛЕЗНИЦЕ СРБИЈЕ " А.Д.
Немањина 6/IV, Београд

Наручилац пројекта:
Joint Venture of
China Railway International Corporation Ltd. (CRIC)
No.10 Fuxing Road,Haidian District,Beijing
P.R China, 100844
China Communication Construction Company Ltd. (CCCC)
No.85 Deshengmenwai Street,Xicheng District,Beijing
P.R China, 100088

Организациона јединица : ЗАВОД ЗА ХИДРОТЕХНИКУ

Број	Датум	Опис
03		
02		
01		

Ревизиони блок:

Објекат:
ПРУГА БЕОГРАД - СУБОТИЦА - ДРЖАВНА ГРАНИЦА (КЕЛЕБИЈА)
ДЕОНИЦА ПРУГЕ НОВИ САД - СУБОТИЦА - ДРЖАВНА ГРАНИЦА (КЕЛЕБИЈА)

Део пројекта:
3/3.3.3. ПРОЈЕКАТ ХИДРОТЕХНИЧКИХ ИНСТАЛАЦИЈА КОМПЛЕКСА ЖЕЛЕЗНИЧКЕ СТАНИЦЕ СУБОТИЦА ПУТНИЧКА ОБЈКЕТИ СТАНИЧНЕ ЗГРАДЕ, ЕТП, ПОТХОДНИК И ПЕРОНИ СА НАДСТРЕШНИЦОМ

Одговорни пројектант :
Душица Мајсторовић, дипл.инж.грађ.
лиценца број: **314 3194 03**

Сарадници:

Унутрашња контрола:
Марина Бубало, дипл.инж.грађ.

Главни пројектант:
др Љиљана Милић Марковић, д.г.и.

Руководилац организационе јединице:
Марина Бубало, дипл.инж.грађ.

Цртеж:
ДЕТАЉ МОНТАЖЕ НАДЗЕМНОГ ХИДРАНТА НА ВОДОВОДНУ ЦЕВ

Размера: **1:25**

Врста тех. док.:	Датум:	Цртеж бр.
ПГД	04.2021.	2020-250-ХИД-К3/3.3.3-1-Ц49

ДЕТАЉ СЛИВНИКА И СЛИВНИЧКЕ ВЕЗЕ

Р=1:25

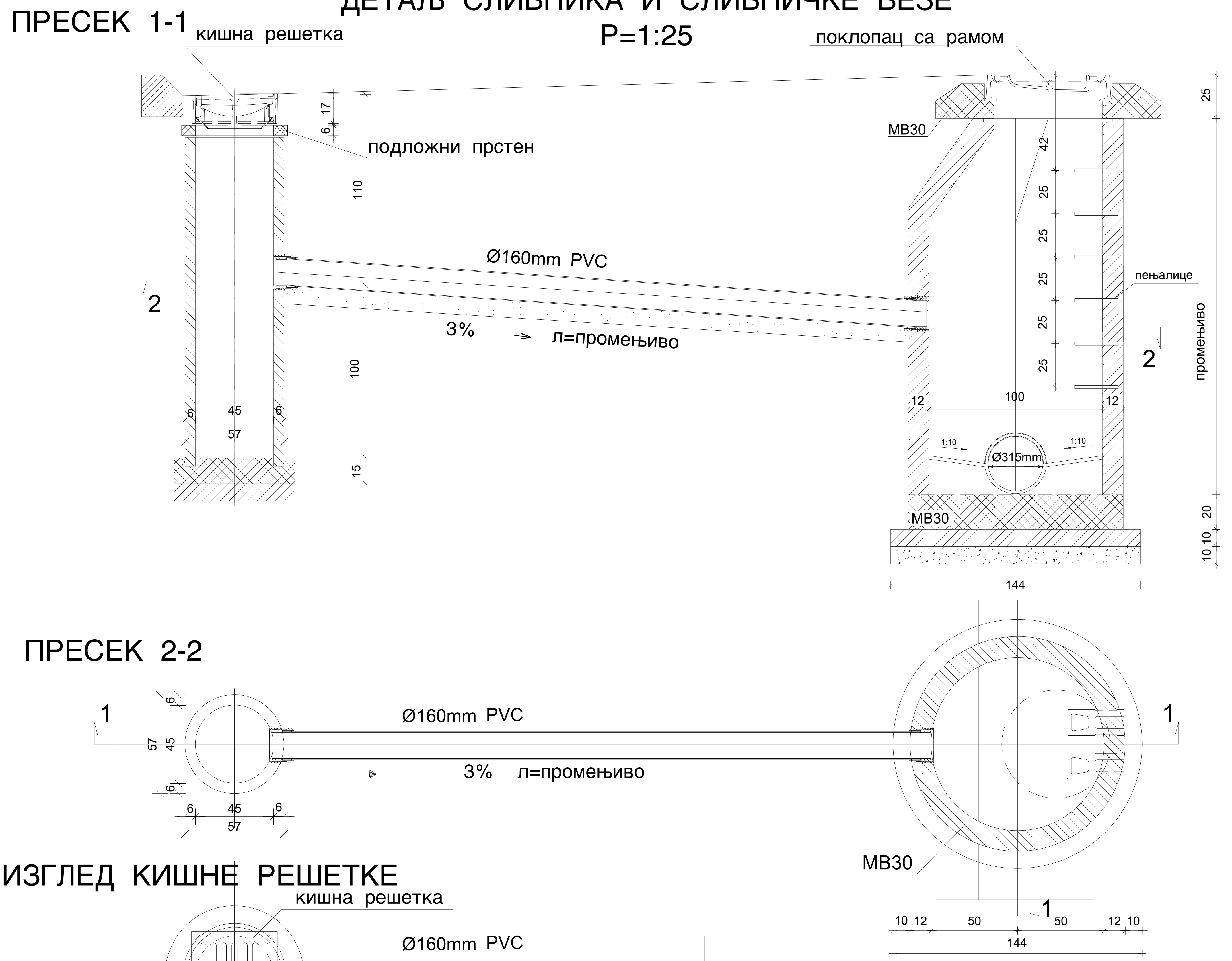

САОБРАЋАЈНИ ИНСТИТУТ ЦИП, д.о.о. Немањина 6; 11000 Београд; Србија Тел: 011/3618-134; Факс: 011/3618-324; web site: www.sicip.co.rs	03	
	02	
	01	
	Број / Датум	Опис
Инвеститор пројекта: " ИНФРАСТРУКТУРА ЖЕЛЕЗНИЦЕ СРБИЈЕ " А.Д. Немањина 6/IV, Београд	Ревизиони блок:	
	Објекат: ПРУГА БЕОГРАД - СУБОТИЦА - ДРЖАВНА ГРАНИЦА (КЕЛЕБИЈА) ДЕОНИЦА ПРУГЕ НОВИ САД - СУБОТИЦА - ДРЖАВНА ГРАНИЦА (КЕЛЕБИЈА)	
Наручилац пројекта: Joint Venture of China Railway International Corporation Ltd. (CRIC) No.10 Fuxing Road,Haidian District,Beijing P.R.China, 100844; China Communication Construction Company Ltd. (CCCC) No.85 Deshengmenwai Street,Xicheng District,Beijing P.R.China, 100088	Део пројекта: 3/3.3.3. ПРОЈЕКАТ ХИДРОТЕХНИЧКИХ ИНСТАЛАЦИЈА КОМПЛЕКСА ЖЕЛЕЗНИЧКЕ СТАНИЦЕ СУБОТИЦА ПУТНИЧКА ОБЈКЕТИ СТАНИЧНЕ ЗГРАДЕ, ЕТП, ПОТХОДНИК И ПЕРОНИ СА НАДСТРЕШНИЦОМ	
Организациона јединица : ЗАВОД ЗА ХИДРОТЕХНИКУ		
Одговорни пројектант : Душица Мајсторовић, дипл.инж.грађ. лиценца број: 314 3194 03	Унутрашња контрола: Марина Бубало, дипл.инж.грађ.	Цртеж: ДЕТАЉ СЛИВНИКА И СЛИВНИЧКЕ ВЕЗЕ — Размера: 1:25
Сарадници:	Главни пројектант: др Љиљана Милић Марковић, д.г.и.	
	Руководилац организационе јединице: Марина Бубало, дипл.инж.грађ.	Врста тех. док.: ПГД — Датум: 04.2021. — Цртеж бр.: 2020-250-ХИД-КЗ/3.3.3-1.-Ц50

ОСНОВА

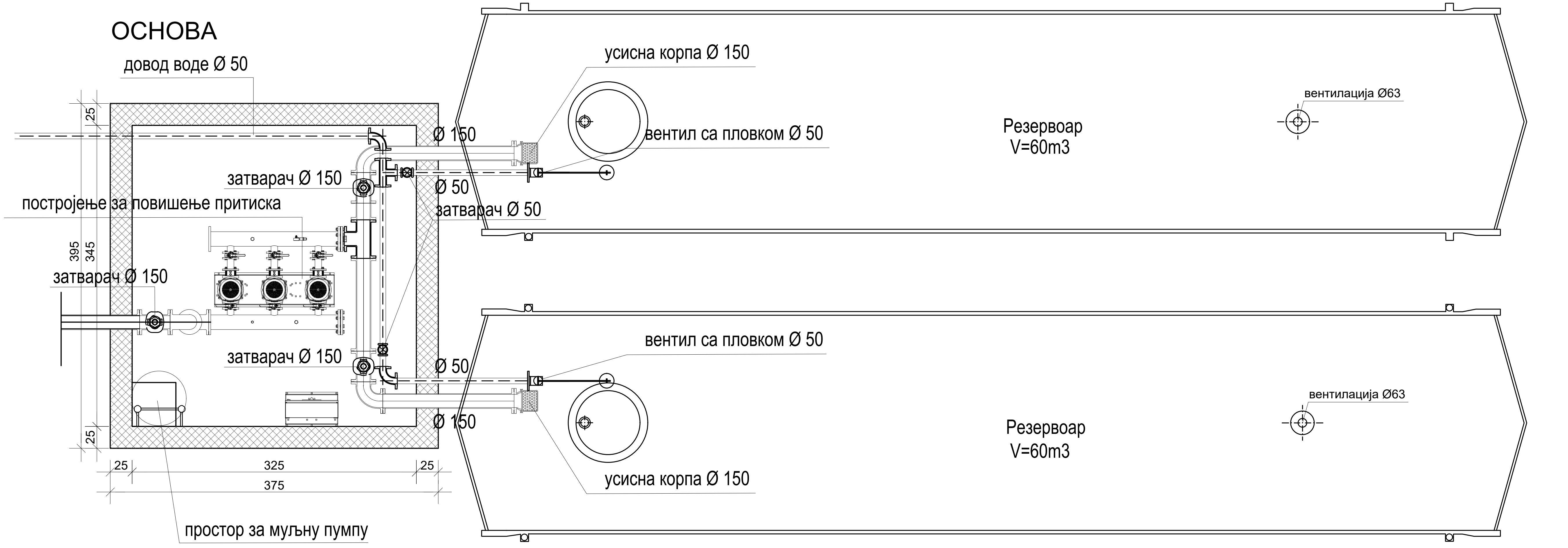

ПРЕСЕК

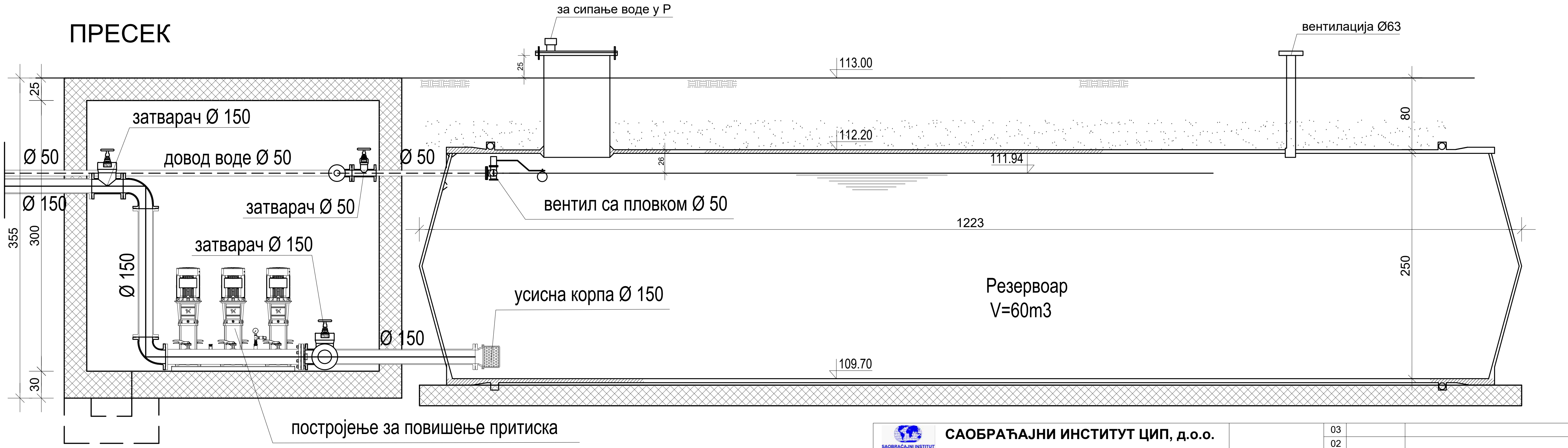

САОБРАЋАЈНИ ИНСТИТУТ ЦИП, д.о.о.
Немањина 6; 11000 Београд; Србија
Тел: 011/3618-134; Факс: 011/3618-324; web site: www.sicip.co.rs

Инвеститор пројекта:
" ИНФРАСТРУКТУРА ЖЕЛЕЗНИЦЕ СРБИЈЕ " А.Д.
Немањина 6/IV, Београд

Наручилац пројекта:
Joint Venture of
China Railway International Corporation Ltd. (CRIC)
No.10 Fuxing Road,Haidian District,Beijing
P.R China, 100844
China Communication Construction Company Ltd. (CCCC)
No.85 Deshengmenwai Street,Xicheng District,Beijing
P.R China, 100088

Организациона јединица : ЗАВОД ЗА ХИДРОТЕХНИКУ

Број	Датум	Опис
03		
02		
01		

Ревизиони блок:

Објекат:
ПРУГА БЕОГРАД - СУБОТИЦА - ДРЖАВНА ГРАНИЦА (КЕЛЕБИЈА)
ДЕОНИЦА ПРУГЕ НОВИ САД - СУБОТИЦА - ДРЖАВНА ГРАНИЦА (КЕЛЕБИЈА)

Део пројекта:
3/3.3.3. ПРОЈЕКАТ ХИДРОТЕХНИЧКИХ ИНСТАЛАЦИЈА КОМПЛЕКСА ЖЕЛЕЗНИЧКЕ СТАНИЦЕ СУБОТИЦА ПУТНИЧКА ОБЈКЕТИ СТАНИЧНЕ ЗГРАДЕ, ЕТП, ПОТХОДНИК И ПЕРОНИ СА НАДСТРЕШНИЦОМ

Одговорни пројектант :
Душица Мајсторовић, дипл.инж.грађ.
лиценца број: 314 3194 03

Сарадници:

Унутрашња контрола:
Марина Бубало, дипл.инж.грађ.

Главни пројектант:
др Љиљана Милић Марковић, д.г.и.

Руководилац организационе јединице:
Марина Бубало, дипл.инж.грађ.

Цртеж: **ДЕТАЉ РЕЗЕРВОАРА**

Razmera: **1:50**

Врста тех. док.:	Датум:	Цртеж бр.
ПГД	**04.2021.**	**2020-250-ХИД-К3/3.3.3-1-Ц51**

R=1:100

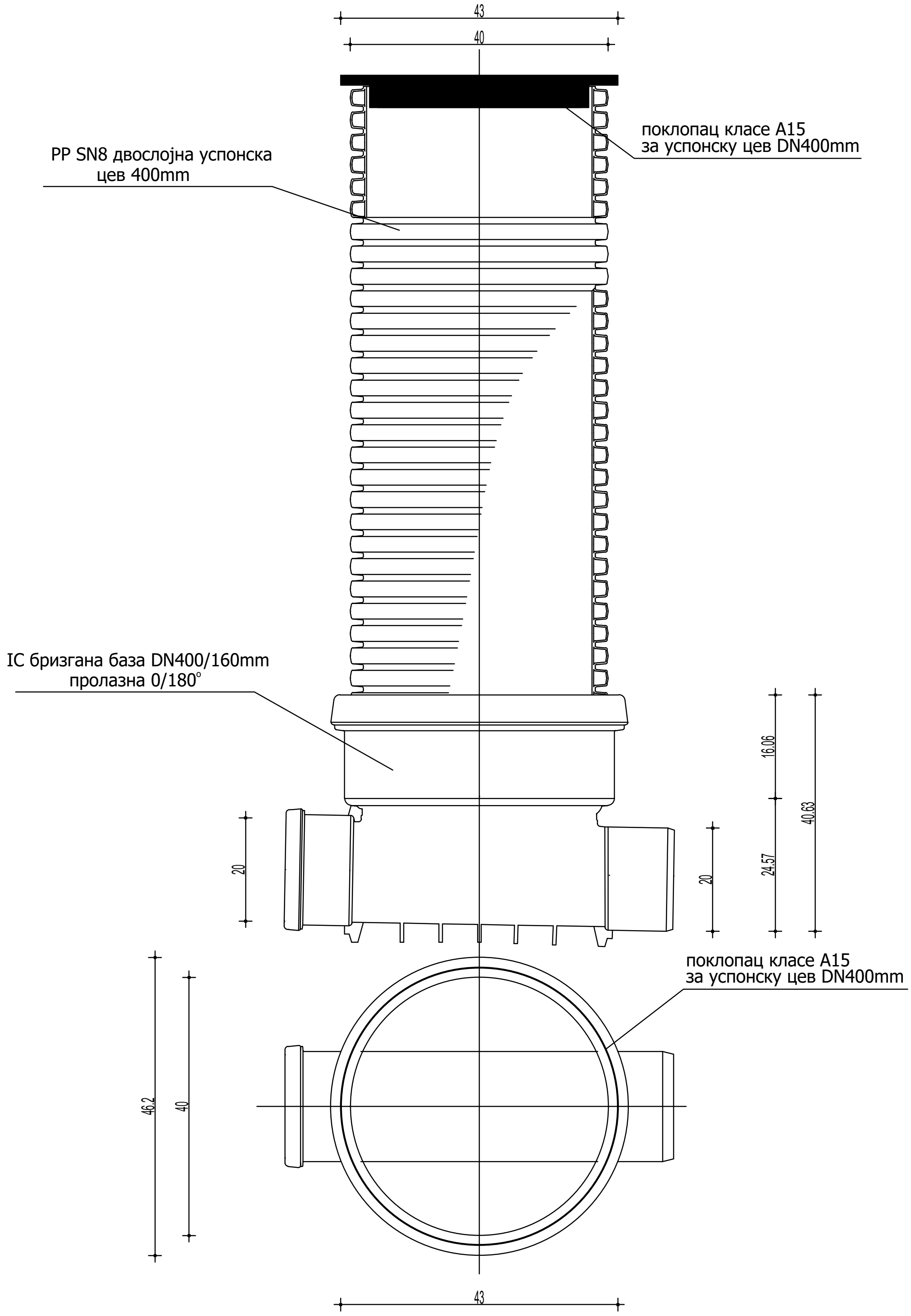

САОБРАЋАЈНИ ИНСТИТУТ ЦИП, д.о.о.

Немањина 6; 11000 Београд; Србија
Тел: 011/3618-134; Факс: 011/3618-324; web site: www.sicip.co.rs

Инвеститор пројекта:
" ИНФРАСТРУКТУРА ЖЕЛЕЗНИЦЕ СРБИЈЕ " А.Д.
Немањина 6/IV, Београд

Наручилац пројекта:
Joint Venture of
China Railway International Corporation Ltd. (CRIC)
No.10 Fuxing Road,Haidian District,Beijing
P.R China, 100844
China Communication Construction Company Ltd. (CCCC)
No.85 Deshengmenwai Street,Xicheng District,Beijing
P.R China, 100088

Организациона јединица : ЗАВОД ЗА ХИДРОТЕХНИКУ

Број	Датум	Опис
03		
02		
01		

Ревизиони блок:

Објекат:
ПРУГА БЕОГРАД - СУБОТИЦА - ДРЖАВНА ГРАНИЦА (КЕЛЕБИЈА)
ДЕОНИЦА ПРУГЕ НОВИ САД - СУБОТИЦА - ДРЖАВНА ГРАНИЦА (КЕЛЕБИЈА)

Део пројекта:
3/3.3.3. ПРОЈЕКАТ ХИДРОТЕХНИЧКИХ ИНСТАЛАЦИЈА КОМПЛЕКСА ЖЕЛЕЗНИЧКЕ СТАНИЦЕ СУБОТИЦА ПУТНИЧКА ОБЈКЕТИ СТАНИЧНЕ ЗГРАДЕ, ЕТП. ПОТХОДНИК И ПЕРОНИ СА НАДСТРЕШНИЦОМ

Одговорни пројектант :
Душица Мајсторовић, дипл.инж.грађ.
лиценца број: **314 3194 03**

Сарадници:

Унутрашња контрола:
Марина Бубало, дипл.инж.грађ.

Главни пројектант:
др Љиљана Милић Марковић, д.г.и.

Руководилац организационе јединице:
Марина Бубало, дипл.инж.грађ.

Цртеж:
ДЕТАЉ ИНСПЕКЦИЈСКОГ ОКНА DN400 (ПЛАСТИЧНИ ШАХТ)

Размера: **1:100**

Врста тех. док.:	Датум:	Цртеж бр.
ПГД	04.2021.	2020-250-ХИД-К3/3.3.3-1-Ц52

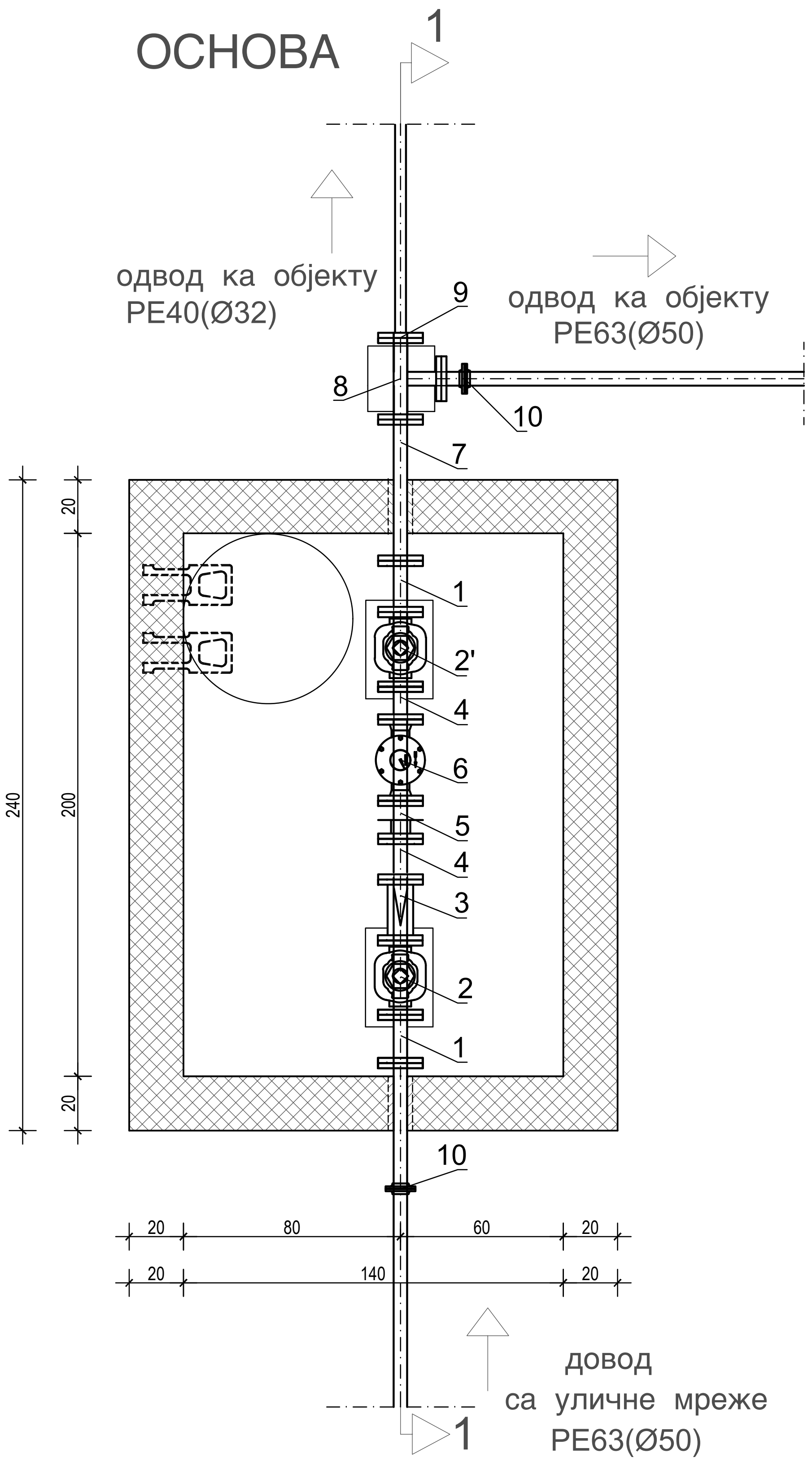

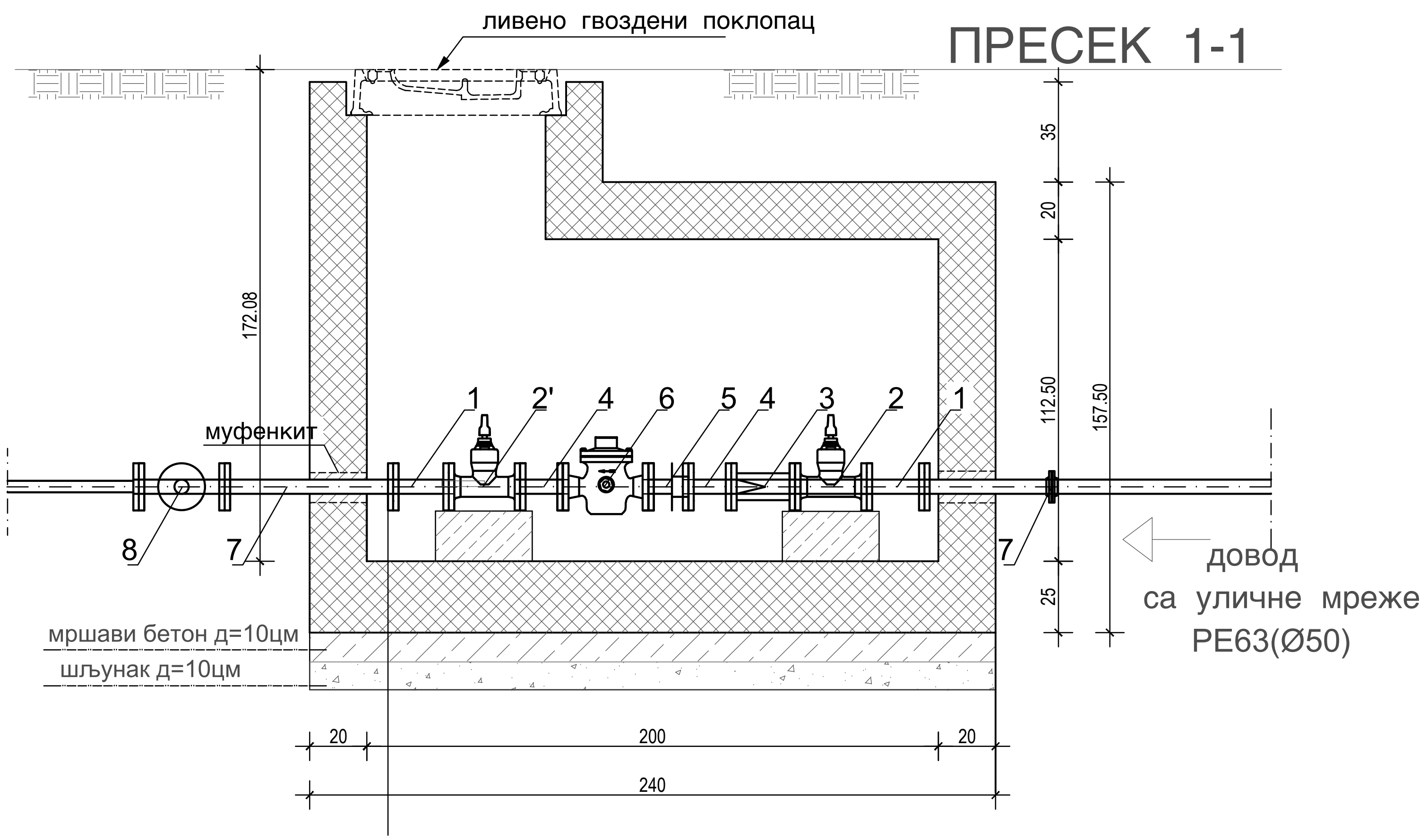

СПЕЦИФИКАЦИЈА АРМАТУРЕ У ВОДОМЕРНОМ ШАХТУ	БРОЈ КОМАДА
1. ФФ(СП) Ø50 Л=200мм	2
2. Затварач Ø50	1
3. Хватач нечистоће Ø50	1
4. ФФ(СП) Ø50 Л=150мм	2
5. МДК Ø50	1
6 Комбиновани водомер Ø50/20	1
2'. Затварач са испустом Ø50	1
7. ФФ(СП) Ø50 Л=500мм	2
8. Т(ОП) Ø50/50	1
9. ПРЕЛАЗНИ КОМАД Ø50/32	1
10. ТУЉАК Ø50	2

Пројектна организација:
САОБРАЋАЈНИ ИНСТИТУТ ЦИП, д.о.о.
Немањина 6; 11000 Београд; Србија
Тел: 011/3618-134; Факс: 011/3618-324;
web site: www.sicip.co.rs

Наручилац пројекта:
Joint Venture of
China Railway International Corporation Ltd. (CRIC)
No.10 Fuxing Road,Haidian District,Beijing
P.R China, 100844

China Communication Construction Company Ltd. (CCCC)
No.85 Deshengmenwai Street,Xicheng District,Beijing
P.R China, 100088

Број	Датум	
03		
02		
01		

Ревизиони блок:

Објекат: **ПРУГА БЕОГРАД - СУБОТИЦА - ДРЖАВНА ГРАНИЦА (КЕЛЕБИЈА) ДЕОНИЦА ПРУГЕ НОВИ САД - СУБОТИЦА - ДРЖАВНА ГРАНИЦА (КЕЛЕБИЈА)**

Организациона јединица: ЗАВОД ЗА ХИДРОТЕХНИКУ

Одговорни пројектант за ВИК:
Бр.лиценце ИКС: 314 3194 03
Душица Мајсторовић, дипл.инж.грађ.

Сарадници:
Горица Павловић арх.тех.

Унутрашња контрола:
Марина Бубало, дипл.инж.грађ.

Главни пројектант:
др Љиљана Милић Марковић, дипл. грађ. инж.

Руководилац организационе јединице:
Марина Бубало, дипл.инж.грађ.

Део пројекта: **3/3.3.3. ПРОЈЕКАТ ХИДРОТЕХНИЧКИХ ИНСТАЛАЦИЈА КОМПЛЕКСА ЖЕЛЕЗНИЧКЕ СТАНИЦЕ СУБОТИЦА ПУТНИЧКА ОБЈКЕТИ СТАНИЧНЕ ЗГРАДЕ, ЕТП, ПОТХОДНИК И ПЕРОНИ СА НАДСТРЕШНИЦОМ**

Цртеж: **ДЕТАЉ ВОДОМЕРНОГ ШАХТА**

Размера: 1:25

Врста техн.док.	датум:	цртеж бр.
ПГД	04.2021	2020-250-ХИД-К3/3.3.3-1-Ц53

ЗГРАДА ЕТП

ПРИЗЕМЉЕ

РЕД. БР.	НАМЕНА ПРОСТОРИЈЕ	П (m²)	О (m)	ОБРАДА ПОД	ОБРАДА ЗИД	ОБРАДА ПЛАФОН
1	Улаз и ходник	19.31	23.77	неклиз.кер.плоч.	акрилна боја	дисперзија
2	степениште	11.44	14.31	неклиз.кер.плоч.	дисперзија	дисперзија
3	Санитарни чвор	18.58	26.35	неклиз.кер.плоч.	керам. плочице	ватроотпорне гипс карт. плоче x=2.95м
4	припремна радионица	62.27	33.03	индустријски под	керам. плочице	монолитне пло дисперзија
5	Радионица	67.01	34.50	индустријски под	керам. плочице	дисперзија
6	Гаража за ТМД	221.60	69.60	индустријски под	акрилна боја x=1.84 дисперзија	таласасти лим
7	гараже ТМД и радионица за возила	528.78	111.85	индустријски под	акрилна боја x=1.84 дисперзија	таласасти лим дисперзија
8	котларница	3.98	8.01	индустријски под	акрилна боја x=1.84 дисперзија	дисперзија
	УКУПНО	932.97			(-3%)	904.99

укупна НЕТО површина приземља	П (m²)	П (m²) (-3%)
НЕТО ПОВРШИНА	932.97	904.99
БРУТО ПОВРШИНА	1013.43	

УКУПНА ПОВРШИНА ОБЈЕКТА	П (m²)
УКУПНА НЕТО ПОВРШИНА ОБЈЕКТА	1123.60
УКУПНА БРУТО ПОВРШИНА ОБЈЕКТА	1239.12

±0.00=113.20

Број	Датум	Опис
03		
02		
01		

Ревизиони блок:

САОБРАЋАЈНИ ИНСТИТУТ ЦИП, д.о.о.

Немањина 6; 11000 Београд; Србија
Тел: 011/3618-134; Факс: 011/3618-324; web site: www.sicip.co.rs

Организациона јединица: Завод за хидротехнику

Одговорни пројектант:
Душица Мајсторовић, дипл.инж.грађ.
лиценца број: 314 3194 03

Сарадници:
Горица Павловић, арх.тех.

Унутрашња контрола:
Марина Бубало, дипл.инж.грађ.

Главни пројектант:
др Љиљана Милић Марковић, дипл. грађ. инж.

Руководилац организационе јединице:
Марина Бубало, дипл.инж.грађ.

Инвеститор пројекта:
" ИНФРАСТРУКТУРА ЖЕЛЕЗНИЦЕ СРБИЈЕ " А.Д.
Немањина 6/IV, Београд

Наручилац пројекта:
Joint Venture of
China Railway International Corporation Ltd. (CRIC)
No.10 Fuxing Road,Haidian District,Beijing
P.R China, 100844
China Communication Construction Company Ltd. (CCCC)
No.85 Deshengmenwai Street,Xicheng District,Beijing
P.R China, 100088

Објекат:
ПРУГА БЕОГРАД - СУБОТИЦА - ДРЖАВНА ГРАНИЦА (КЕЛЕБИЈА)
ДЕОНИЦА ПРУГЕ НОВИ САД - СУБОТИЦА - ДРЖАВНА ГРАНИЦА (КЕЛЕБИЈА)

Део пројекта:
3/3.3.3. ПРОЈЕКАТ ХИДРОТЕХНИЧКИХ ИНСТАЛАЦИЈА КОМПЛЕКСА ЖЕЛЕЗНИЧКЕ СТАНИЦЕ СУБОТИЦА ПУТНИЧКА - ОБЈЕКТИ СТАНИЧНЕ ЗГРАДЕ, ЕТП, ПОТХОДНИК И ПЕРОНИ СА НАДСТРЕШНИЦОМ

Цртеж:		Размера:
	ОБЈЕКАТ ЕТП **ОСНОВА ПРИЗЕМЉА** **канализација**	1:100

Врста тех. док.:	датум:	Цртеж бр.
ПГД	**04.2021.**	**2020-250-ХИД-3/3.3.3-2-Ц02**

ЛЕГЕНДА

	САНИТАРНА МРЕЖА - хладна вода пп-цеви
	САНИТАРНА МРЕЖА - топла вода пп-цеви
	САНИТАРНА МРЕЖА - плафонски развод пп-цеви
	САНИТАРНА МРЕЖА - пе-цеви
	ХИДРАНТСКА МРЕЖА - челично-поцинковане цеви
	ХИДРАНТСКА МРЕЖА - пе-цеви
	ЗИДНИ ПОЖАРНИ ХИДРАНТ Ø50
В1	ВЕРТИКАЛА САНИТАРНЕ МРЕЖЕ
ПВ	ВЕРТИКАЛА ХИДРАНТСКЕ МРЕЖЕ
Ф1	ФЕКАЛНА ВЕРТИКАЛА

ПРИЗЕМЉЕ

РЕД. БР.	НАМЕНА ПРОСТОРИЈЕ	П (m²)	О (m)	ОБРАДА под	ОБРАДА зид	ОБРАДА плафон
1	Улаз и ходник	19.31	23.77	неклиз.кер.плоч.	акрилна боја	дисперзија
2	степениште	11.44	14.31	неклиз.кер.плоч.	дисперзија	дисперзија
3	Санитарни чвор	18.58	26.35	неклиз.кер.плоч.	керам.плочице	влагоотпорне гипс карт.плоче х=2.95м
4	припремна радионица	62.27	33.03	индустријски под	керам.плочице	монолитне плоче / дисперзија
5	Радионица	67.01	34.50	индустријски под	керам.плочице	дисперзија
6	Гаража за ТМД	221.60	69.60	индустријски под	акрилна боја х=1.84 / дисперзија	таласасти лим
7	гараже ТМД и радионица за возила	528.78	111.85	индустријски под	акрилна боја х=1.84 / дисперзија	таласасти лим / дисперзија
8	котларница	3.98	8.01	индустријски под	акрилна боја х=1.84 / дисперзија	дисперзија
	УКУПНО	932.97			(-3%)	904.99

укупна НЕТО површина приземља	П (m²)	П (m²)(-3%)
НЕТО ПОВРШИНА	932.97	904.99
БРУТО ПОВРШИНА	1013.43	

УКУПНА ПОВРШИНА ОБЈЕКТА	П (m²)
УКУПНА НЕТО ПОВРШИНА ОБЈЕКТА	1123.60
УКУПНА БРУТО ПОВРШИНА ОБЈЕКТА	1239.12

±0.00=113.20

Број	Датум	Опис
03		
02		
01		

Ревизиони блок:

САОБРАЋАЈНИ ИНСТИТУТ ЦИП, д.о.о.

Немањина 6; 11000 Београд; Србија

Тел: 011/3618-134; Факс: 011/3618-324; web site: www.sicip.co.rs

Организациона јединица: Завод за хидротехнику

Одговорни пројектант:

Душица Мајсторовић, дипл.инж.грађ.

лиценца број: 314 3194 03

Сарадници:

Горица Павловић, арх.тех.

Унутрашња контрола:

Марина Бубало, дипл.инж.грађ.

Главни пројектант:

др Љиљана Милић Марковић, дипл. грађ. инж.

Руководилац организационе јединице:

Марина Бубало, дипл.инж.грађ.

Инвеститор пројекта:
" ИНФРАСТРУКТУРА ЖЕЛЕЗНИЦЕ СРБИЈЕ " А.Д.
Немањина 6/IV, Београд

Наручилац пројекта:
Joint Venture of
China Railway International Corporation Ltd. (CRIC)
No.10 Fuxing Road,Haidian District,Beijing
P.R China, 100844

China Communication Construction Company Ltd. (CCCC)
No.85 Deshengmenwai Street,Xicheng District,Beijing
P.R China, 100088

Објекат:
ПРУГА БЕОГРАД - СУБОТИЦА - ДРЖАВНА ГРАНИЦА (КЕЛЕБИЈА)
ДЕОНИЦА ПРУГЕ НОВИ САД - СУБОТИЦА - ДРЖАВНА ГРАНИЦА (КЕЛЕБИЈА)

Део пројекта:
3/3.3.3. ПРОЈЕКАТ ХИДРОТЕХНИЧКИХ ИНСТАЛАЦИЈА КОМПЛЕКСА ЖЕЛЕЗНИЧКЕ СТАНИЦЕ СУБОТИЦА ПУТНИЧКА - ОБЈЕКТИ СТАНИЧНЕ ЗГРАДЕ, ЕТП, ПОТХОДНИК И ПЕРОНИ СА НАДСТРЕШНИЦОМ

Цртеж:	ОБЈЕКАТ ЕТП ОСНОВА ПРИЗЕМЉА водовод	Размера: 1:100
Врста тех. док.: ПГД	датум: 04.2021.	Цртеж бр.: 2020-250-ХИД-3/3.3.3-2-Ц03

ОСНОВА СПРАТА

РЕД. БР.	ПРИЗЕМЉЕ НАМЕНА ПРОСТОРИЈЕ	П (m²)	О (m)	ОБРАДА под	зид	ПЛАФОН
1	ходник	19.80	25.05	неклиз.кер.плоч.	дисперзија	дисперзија
2	степениште	11.34	14.21	неклиз.кер.плоч.	дисперзија	дисперзија
	Санитарни чвор					
3	Предпростор	5.20	10.74	неклиз.кер.плоч.	керам.плочице	влагоотпорне гипс карт.плоче x=2.95м
3а	Женски тоалет	2.85	7.46	неклиз.кер.плоч.	керам.плочице	влагоотпорне гипс карт.плоче x=2.95м
3б	Мушки тоалет	4.58	8.80	неклиз.кер.плоч.	керам.плочице	влагоотпорне гипс карт.плоче x=2.95м
4	Гардероба	8.79	13.01	неклиз.кер.плоч.	керам.плочице	влагоотпорне гипс карт.плоче x=2.95м
5	кухиња	7.55	12.46	неклиз.кер.плоч.	керам.плочице	дисперзија
6	трпезарија	37.02	25.88	неклиз.кер.плоч.	дисперзија	дисперзија
7	прос. за одмор радника	22.30	18.92	неклиз.кер.плоч.	дисперзија	дисперзија
8	канцеларија шефа деонице	31.80	22.90	неклиз.кер.плоч.	дисперзија	дисперзија
9	ходник	26.02	31.22	неклиз.кер.плоч.	дисперзија	дисперзија
10	ТК просторија	13.38	17.41	антистатик под на дистанцерима	акрилна боја	дисперзија
	УКУПНО	190.63			(-3%)	184.91

ПОВРШИНА СПРАТА ОБЈЕКТА	П (m²)	П (m²)(-3%)
НЕТО ПОВРШИНА	190.35	184.91
БРУТО ПОВРШИНА	225.69	

±0.00=113.20

Број	Датум	Опис
03		
02		
01		

Ревизиони блок:

САОБРАЋАЈНИ ИНСТИТУТ ЦИП, д.о.о.

Немањина 6; 11000 Београд; Србија
Тел: 011/3618-134; Факс: 011/3618-324; web site: www.sicip.co.rs

Организациона јединица: Завод за хидротехнику

Одговорни пројектант:
Душица Мајсторовић, дипл.инж.грађ.
лиценца број: 314 3194 03

Сарадници:
Горица Павловић, арх.тех.

Унутрашња контрола:
Марина Бубало, дипл.инж.грађ.

Главни пројектант:
др Љиљана Милић Марковић, дипл. грађ. инж.

Руководилац организационе јединице:
Марина Бубало, дипл.инж.грађ.

Инвеститор пројекта:
" ИНФРАСТРУКТУРА ЖЕЛЕЗНИЦЕ СРБИЈЕ " А.Д.
Немањина 6/IV, Београд

Наручилац пројекта:
Joint Venture of
China Railway International Corporation Ltd. (CRIC)
No.10 Fuxing Road,Haidian District,Beijing
P.R China, 100844
China Communication Construction Company Ltd. (CCCC)
No.85 Deshengmenwai Street,Xicheng District,Beijing
P.R China, 100088

Објекат:
ПРУГА БЕОГРАД - СУБОТИЦА - ДРЖАВНА ГРАНИЦА (КЕЛЕБИЈА)
ДЕОНИЦА ПРУГЕ НОВИ САД - СУБОТИЦА - ДРЖАВНА ГРАНИЦА (КЕЛЕБИЈА)

Део пројекта:
3/3.3.3. ПРОЈЕКАТ ХИДРОТЕХНИЧКИХ ИНСТАЛАЦИЈА КОМПЛЕКСА ЖЕЛЕЗНИЧКЕ СТАНИЦЕ СУБОТИЦА ПУТНИЧКА - ОБЈЕКТИ СТАНИЧНЕ ЗГРАДЕ, ЕТП, ПОТХОДНИК И ПЕРОНИ СА НАДСТРЕШНИЦОМ

Цртеж:		Размера:
	ОБЈЕКАТ ЕТП ОСНОВА СПРАТА канализација	1:100

Врста тех. док.:	датум:	Цртеж бр.
ПГД	**04.2021.**	**2020-250-ХИД-3/3.3.3-2-Ц04**

ОСНОВА СПРАТА

РЕД. БР.	НАМЕНА ПРОСТОРИЈЕ	П (m²)	О (m)	ОБРАДА под	ОБРАДА зид	ОБРАДА ПЛАФОН
1	ходник	19.80	25.05	неклиз.кер.плоч.	дисперзија	дисперзија
2	степениште	11.34	14.21	неклиз.кер.плоч.	дисперзија	дисперзија
	Санитарни чвор					
3	Предпростор	5.20	10.74	неклиз.кер.плоч.	керам.плочице	влагоотпорне гипс карт.плоче x=2.95м
3а	Женски тоалет	2.85	7.46	неклиз.кер.плоч.	керам.плочице	влагоотпорне гипс карт.плоче x=2.95м
3б	Мушки тоалет	4.58	8.80	неклиз.кер.плоч.	керам.плочице	влагоотпорне гипс карт.плоче x=2.95м
4	Гардероба	8.79	13.01	неклиз.кер.плоч.	керам.плочице	влагоотпорне гипс карт.плоче x=2.95м
5	кухиња	7.55	12.46	неклиз.кер.плоч.	керам.плочице	дисперзија
6	трпезарија	37.02	25.88	неклиз.кер.плоч.	дисперзија	дисперзија
7	прос. за одмор радника	22.30	18.92	неклиз.кер.плоч.	дисперзија	дисперзија
8	канцеларија шефа деонице	31.80	22.90	неклиз.кер.плоч.	дисперзија	дисперзија
9	ходник	26.02	31.22	неклиз.кер.плоч.	дисперзија	дисперзија
10	ТК просторија	13.38	17.41	антистатик под на дистанцерима	акрилна боја	дисперзија
	УКУПНО	190.63			(-3%)	184.91

Table title: ПРИЗЕМЉЕ

ПОВРШИНА СПРАТА ОБЈЕКТА	П (m²)	П (m²)(-3%)
НЕТО ПОВРШИНА	190.35	184.91
БРУТО ПОВРШИНА	225.69	

±0.00=113.20

Број	Датум	Опис
03		
02		
01		

Ревизиони блок:

САОБРАЋАЈНИ ИНСТИТУТ ЦИП, д.о.о.

Немањина 6; 11000 Београд; Србија
Тел: 011/3618-134; Факс: 011/3618-324; web site: www.sicip.co.rs

Организациона јединица: Завод за хидротехнику

Одговорни пројектант:
Душица Мајсторовић, дипл.инж.грађ.
лиценца број: 314 3194 03

Сарадници:
Горица Павловић, арх.тех.

Инвеститор пројекта:
" ИНФРАСТРУКТУРА ЖЕЛЕЗНИЦЕ СРБИЈЕ " А.Д.
Немањина 6/IV, Београд

Наручилац пројекта:
Joint Venture of
China Railway International Corporation Ltd. (CRIC)
No.10 Fuxing Road,Haidian District,Beijing
P.R China, 100844
China Communication Construction Company Ltd. (CCCC)
No.85 Deshengmenwai Street,Xicheng District,Beijing
P.R China, 100088

Објекат:
ПРУГА БЕОГРАД - СУБОТИЦА - ДРЖАВНА ГРАНИЦА (КЕЛЕБИЈА)
ДЕОНИЦА ПРУГЕ НОВИ САД - СУБОТИЦА - ДРЖАВНА ГРАНИЦА (КЕЛЕБИЈА)

Део пројекта:
3/3.3.3. ПРОЈЕКАТ ХИДРОТЕХНИЧКИХ ИНСТАЛАЦИЈА КОМПЛЕКСА ЖЕЛЕЗНИЧКЕ СТАНИЦЕ СУБОТИЦА ПУТНИЧКА - ОБЈЕКТИ СТАНИЧНЕ ЗГРАДЕ, ЕТП, ПОТХОДНИК И ПЕРОНИ СА НАДСТРЕШНИЦОМ

Унутрашња контрола:
Марина Бубало, дипл.инж.грађ.

Главни пројектант:
др Љиљана Милић Марковић, дипл. грађ. инж.

Руководилац организационе јединице:
Марина Бубало, дипл.инж.грађ.

Цртеж: **ОБЈЕКАТ ЕТП ОСНОВА СПРАТА водовод**

Размера: 1:100

Врста тех. док.:	датум:	Цртеж бр.
ПГД	**04.2021.**	**2020-250-ХИД-3/3.3.3-2-Ц05**

ОСНОВА КРОВА

основа крова			
бр.	кровни покривач	површина основе м2	површина стварна м2
П1	Челични поцинко таласасти термопанел наги. 10.6°	1002,46м2	1012,58м2
	УКУПНО	1002,46м2	1012,58м2

ЛЕГЕНДА

ВГ1	ВЕНТИЛАЦИОНА ГЛАВА

±0.00=113.20

Број	Датум	Опис
03		
02		
01		

Ревизиони блок:

САОБРАЋАЈНИ ИНСТИТУТ ЦИП, д.о.о.

Немањина 6; 11000 Београд; Србија
Тел: 011/3618-134; Факс: 011/3618-324; web site: www.sicip.co.rs

Организациона јединица: Завод за хидротехнику

Одговорни пројектант:
Душица Мајсторовић, дипл.инж.грађ.
лиценца број: 314 3194 03

Сарадници:
Горица Павловић, арх.тех.

Унутрашња контрола:
Марина Бубало, дипл.инж.грађ.

Главни пројектант:
др Љиљана Милић Марковић, дипл. грађ. инж.

Руководилац организационе јединице:
Марина Бубало, дипл.инж.грађ.

Инвеститор пројекта:
" ИНФРАСТРУКТУРА ЖЕЛЕЗНИЦЕ СРБИЈЕ " А.Д.
Немањина 6/IV, Београд

Наручилац пројекта:
Joint Venture of
China Railway International Corporation Ltd. (CRIC)
No.10 Fuxing Road,Haidian District,Beijing
P.R China, 100844
China Communication Construction Company Ltd. (CCCC)
No.85 Deshengmenwai Street,Xicheng District,Beijing
P.R China, 100088

Објекат:
ПРУГА БЕОГРАД - СУБОТИЦА - ДРЖАВНА ГРАНИЦА (КЕЛЕБИЈА)
ДЕОНИЦА ПРУГЕ НОВИ САД - СУБОТИЦА - ДРЖАВНА ГРАНИЦА (КЕЛЕБИЈА)

Део пројекта:
3/3.3.3. ПРОЈЕКАТ ХИДРОТЕХНИЧКИХ ИНСТАЛАЦИЈА КОМПЛЕКСА ЖЕЛЕЗНИЧКЕ СТАНИЦЕ СУБОТИЦА ПУТНИЧКА - ОБЈЕКТИ СТАНИЧНЕ ЗГРАДЕ, ЕТП, ПОТХОДНИК И ПЕРОНИ СА НАДСТРЕШНИЦОМ

Цртеж:	**ОБЈЕКАТ ЕТП** **ОСНОВА КРОВА**	Размера: 1:100

Врста тех. док.:	датум:	Цртеж бр.
ПГД	**04.2021.**	**2020-250-ХИД-3/3.3.3-2-Ц06**

								Ф2		Ф1ЕТП,	1	Ф2ЕТП,	Ф3ЕТП,	Ф4ЕТП,
КОТА ТЕРЕНА	113.20	113.20	113.20	113.20	113.20	113.20	113.20	113.20	113.20	113.08	113.14	113.10	113.05	112.95
КОТА ДНА ЦЕВИ	112.44	112.43	112.42	112.41	112.40	112.40	112.38		112.37	112.28 111.58	111.51	111.48 110.89	110.77	110.66
КОТА ДНА РОВА	112.34	112.33	112.32	112.31	112.30	112.30	112.28		112.27	112.18 111.48	111.41	111.38 110.79	110.67	110.56
ДУБИНА ИСКОПА	0.86	0.87	0.88	0.89	0.90	0.90	0.92		0.93	0.90 1.60	1.69	1.72 2.31	2.38	2.39
РАСТОЈАЊЕ		1.25	0.60	1.80	0.95	0.30	1.70	0.30	0.40	4.85	7.70	2.30	23.60	23.00
СТАЦИОНАЖА	0.00	1.00	1.60	2.60	3.55	3.85	5.55	5.85	6.25	11.10	18.80	21.10	44.70	67.70

	Ф1	
КОТА ТЕРЕНА	113.20	113.20
КОТА ДНА ЦЕВИ	112.42	112.40
КОТА ДНА РОВА	112.32	112.30
ДУБИНА ИСКОПА	0.88	0.90
РАСТОЈАЊЕ		1.55
СТАЦИОНАЖА	0.00	1.55

					1
КОТА ТЕРЕНА	113.14		113.14	113.14	113.14
КОТА ДНА ЦЕВИ	110.82		110.81	110.80	110.73
КОТА ДНА РОВА	110.72		110.71	110.70	110.63
ДУБИНА ИСКОПА	2.42		2.43	2.44	2.51
РАСТОЈАЊЕ		0.35	0.30	0.55	4.85
СТАЦИОНАЖА	0.00	0.35	0.65	1.20	6.05

	Ф3	
КОТА ТЕРЕНА	113.14	113.14
КОТА ДНА ЦЕВИ	110.82	110.80
КОТА ДНА РОВА	110.72	110.70
ДУБИНА ИСКОПА	2.42	2.44
РАСТОЈАЊЕ		0.90
СТАЦИОНАЖА	0.00	0.90

ЛЕГЕНДА

———	ФЕКАЛНА КАНАЛИЗАЦИЈА
Ф1	ФЕКАЛНА ВЕРТИКАЛА
Ф1ЕТП,	ФЕКАЛНИ ШАХТ
ВГ1	ВЕНТИЛАЦИОНА ГЛАВА

±0.00=113.20

Број	Датум	Опис
03		
02		
01		

Ревизиони блок:

САОБРАЋАЈНИ ИНСТИТУТ ЦИП, д.о.о.
Немањина 6; 11000 Београд; Србија
Тел: 011/3618-134; Факс: 011/3618-324; web site: www.sicip.co.rs

Организациона јединица: Завод за хидротехнику

Одговорни пројектант: **Душица Мајсторовић, дипл.инж.грађ.**
лиценца број: 314 3194 03

Сарадници: **Горица Павловић, арх.тех.**

Инвеститор пројекта: **" ИНФРАСТРУКТУРА ЖЕЛЕЗНИЦЕ СРБИЈЕ " А.Д.**, Немањина 6/IV, Београд

Наручилац пројекта: Joint Venture of
China Railway International Corporation Ltd. (CRIC), No.10 Fuxing Road,Haidian District,Beijing, P.R China, 100844
China Communication Construction Company Ltd. (CCCC), No.85 Deshengmenwai Street,Xicheng District,Beijing, P.R China, 100088

Објекат: **ПРУГА БЕОГРАД - СУБОТИЦА - ДРЖАВНА ГРАНИЦА (КЕЛЕБИЈА) ДЕОНИЦА ПРУГЕ НОВИ САД - СУБОТИЦА - ДРЖАВНА ГРАНИЦА (КЕЛЕБИЈА)**

Део пројекта: **3/3.3.3. ПРОЈЕКАТ ХИДРОТЕХНИЧКИХ ИНСТАЛАЦИЈА КОМПЛЕКСА ЖЕЛЕЗНИЧКЕ СТАНИЦЕ СУБОТИЦА ПУТНИЧКА - ОБЈЕКТИ СТАНИЧНЕ ЗГРАДЕ, ЕТП, ПОТХОДНИК И ПЕРОНИ СА НАДСТРЕШНИЦОМ**

Унутрашња контрола: **Марина Бубало, дипл.инж.грађ.**

Главни пројектант: **др Љиљана Милић Марковић, дипл. грађ. инж.**

Руководилац организационе јединице: Марина Бубало, дипл.инж.грађ.

Цртеж: **ОБЈЕКАТ ЕТП — ПРЕСЕК ФЕКАЛНЕ КАНАЛИЗАЦИЈЕ**
Размера: 1:100

Врста тех. док.:	датум:	Цртеж бр.
ПГД	04.2021.	2020-250-ХИД-3/3.3.3-2-Ц07

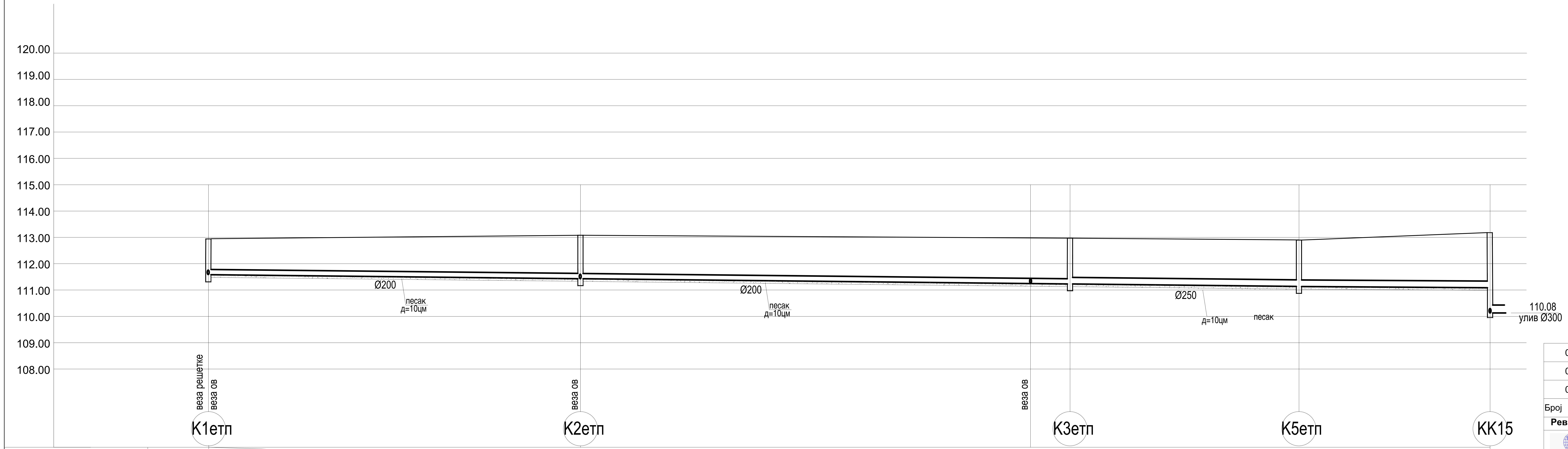

		К1етп		К2етп		К3етп		К5етп		КК15
ПАД ЦЕВИ					0.5%					
КОТЕ	ТЕРЕНА	112.95		113.65		112.97		112.90		113.10
	ДНА ЦЕВИ	111.58		111.43		111.25		111.16		111.09 110.08
	ДНА ИСКОПА	111.48		111.33		111.15		111.06		110.99 109.98
ДУБИНА ИСКОПА		1.47		1.75		1.82		1.84		2.11 3.12
РАСТОЈАЊА			28.30		37.20		17.40		14.50	
СТАЦИОНАЖА		97.40		69.10		31.90		14.50		0.00

Број	Датум	Опис
03		
02		
01		

Ревизиони блок:

САОБРАЋАЈНИ ИНСТИТУТ ЦИП, д.о.о.

Немањина 6; 11000 Београд; Србија
Тел: 011/3618-134; Факс: 011/3618-324; web site: www.sicip.co.rs

Организациона јединица: Завод за хидротехнику

Одговорни пројектант:
Душица Мајсторовић, дипл.инж.грађ.
лиценца број: 314 3194 03

Сарадници:
Никола Павловић, дипл.инж.арх.

Унутрашња контрола:
Марина Бубало, дипл.инж.грађ.

Главни пројектант:
др Љиљана Милић Марковић, дипл. грађ. инж.

Руководилац организационе јединице:
Марина Бубало, дипл.инж.грађ.

Инвеститор пројекта:
" ИНФРАСТРУКТУРА ЖЕЛЕЗНИЦЕ СРБИЈЕ " А.Д.
Немањина 6/IV, Београд

Наручилац пројекта:
Joint Venture of
China Railway International Corporation Ltd. (CRIC)
No.10 Fuxing Road,Haidian District,Beijing
P.R China, 100844
China Communication Construction Company Ltd. (CCCC)
No.85 Deshengmenwai Street,Xicheng District,Beijing
P.R China, 100088

Објекат:
ПРУГА БЕОГРАД - СУБОТИЦА - ДРЖАВНА ГРАНИЦА (КЕЛЕБИЈА)
ДЕОНИЦА ПРУГЕ НОВИ САД - СУБОТИЦА - ДРЖАВНА ГРАНИЦА (КЕЛЕБИЈА)

Део пројекта:
3/3.3.3. ПРОЈЕКАТ ХИДРОТЕХНИЧКИХ ИНСТАЛАЦИЈА КОМПЛЕКСА ЖЕЛЕЗНИЧКЕ СТАНИЦЕ СУБОТИЦА ПУТНИЧКА - ОБЈКЕТИ СТАНИЧНЕ ЗГРАДЕ, ЕТП, ПОТХОДНИК И ПЕРОНИ СА НАДСТРЕШНИЦОМ

Цртеж:	Размера:
Подужни пресек кишне канализације за објекат ЕТП	1:100/200

Врста тех. док.:	датум:	Цртеж бр.
ПГД	**04.2021.**	**2020-250-ХИД-К3/3.3.3.3-2-Ц08**

	KK31		K8c1		K7c1		K6c1		K5c1		K4c1		K3c1		K2c1		K1c1
ПАД ЦЕВИ				0.5%								0.5%					
КОТЕ ТЕРЕНА	113.33		114.00		114.65		114.55		113.82		113.58		113.58		113.58		113.65
КОТЕ ДНА ЦЕВИ	110.49 111.41		111.51		111.64		111.76		111.89 111.94		112.03		112.13		112.25		112.45
КОТЕ ДНА ИСКОПА	111.31		111.41		111.54		111.66		111.79 111.84		111.93		112.03		112.15		112.35
ДУБИНА ИСКОПА	2.02		2.59		3.11		2.89		2.03 1.98		1.65		1.55		1.43		1.30
РАСТОЈАЊА		20.05		25.44		24.01		24.63		18.60		21.17		23.03		38.31	
СТАЦИОНАЖА	0.00		20.05		45.49		69.50		94.13		112.73		133.90		156.93		195.24

Број	Датум	Опис
03		
02		
01		

Ревизиони блок:

САОБРАЋАЈНИ ИНСТИТУТ ЦИП, д.о.о.

Немањина 6; 11000 Београд; Србија
Тел: 011/3618-134; Факс: 011/3618-324; web site: www.sicip.co.rs

Организациона јединица: Завод за хидротехнику

Одговорни пројектант:
Душица Мајсторовић, дипл.инж.грађ.
лиценца број: 314 3194 03

Сарадници:
Никола Павловић, дипл.инж.арх.

Унутрашња контрола:
Марина Бубало, дипл.инж.грађ.

Главни пројектант:
др Љиљана Милић Марковић, дипл. грађ. инж.

Руководилац организационе јединице:
Марина Бубало, дипл.инж.грађ.

Инвеститор пројекта:
" ИНФРАСТРУКТУРА ЖЕЛЕЗНИЦЕ СРБИЈЕ " А.Д.
Немањина 6/IV, Београд

Наручилац пројекта:
Joint Venture of
China Railway International Corporation Ltd. (CRIC)
No.10 Fuxing Road,Haidian District,Beijing
P.R China, 100844

China Communication Construction Company Ltd. (CCCC)
No.85 Deshengmenwai Street,Xicheng District,Beijing
P.R China, 100088

Објекат:
ПРУГА БЕОГРАД - СУБОТИЦА - ДРЖАВНА ГРАНИЦА (КЕЛЕБИЈА)
ДЕОНИЦА ПРУГЕ НОВИ САД - СУБОТИЦА - ДРЖАВНА ГРАНИЦА (КЕЛЕБИЈА)

Део пројекта:
3/3.3.3. ПРОЈЕКАТ ХИДРОТЕХНИЧКИХ ИНСТАЛАЦИЈА КОМПЛЕКСА ЖЕЛЕЗНИЧКЕ СТАНИЦЕ СУБОТИЦА ПУТНИЧКА - ОБЈКЕТИ СТАНИЧНЕ ЗГРАДЕ, ЕТП, ПОТХОДНИК И ПЕРОНИ СА НАДСТРЕШНИЦОМ

Цртеж:	Размера:
Подужни пресек кишне канализације приступне саобраћајнице	1:100/200

Врста тех. док.:	датум:	Цртеж бр.
ПГД	**04.2021.**	**2020-250-ХИД-К3/3.3.3-2-Ц09**

ЛЕГЕНДА

———	САНИТАРНА МРЕЖА - хладна вода пп-цеви
— — —	САНИТАРНА МРЕЖА - топла вода пп-цеви
— · —	САНИТАРНА МРЕЖА - плафонски развод пп-цеви
▬▬▬	САНИТАРНА МРЕЖА - пе-цеви
B1	ВЕРТИКАЛА САНИТАРНЕ МРЕЖЕ

±0.00=113.20

Број	Датум	Опис
03		
02		
01		

Ревизиони блок:

САОБРАЋАЈНИ ИНСТИТУТ ЦИП, д.о.о.

Немањина 6; 11000 Београд; Србија
Тел: 011/3618-134; Факс: 011/3618-324; web site: www.sicip.co.rs

Организациона јединица: Завод за хидротехнику

Одговорни пројектант:
Душица Мајсторовић, дипл.инж.грађ.
лиценца број: 314 3194 03

Сарадници:
Горица Павловић, арх.тех.

Унутрашња контрола:
Марина Бубало, дипл.инж.грађ.

Главни пројектант:
др Љиљана Милић Марковић, дипл. грађ. инж.

Руководилац организационе јединице:
Марина Бубало, дипл.инж.грађ.

Инвеститор пројекта:
" ИНФРАСТРУКТУРА ЖЕЛЕЗНИЦЕ СРБИЈЕ " А.Д.
Немањина 6/IV, Београд

Наручилац пројекта:
Joint Venture of
China Railway International Corporation Ltd. (CRIC)
No.10 Fuxing Road,Haidian District,Beijing
P.R China, 100844

China Communication Construction Company Ltd. (CCCC)
No.85 Deshengmenwai Street,Xicheng District,Beijing
P.R China, 100088

Објекат:
ПРУГА БЕОГРАД - СУБОТИЦА - ДРЖАВНА ГРАНИЦА (КЕЛЕБИЈА)
ДЕОНИЦА ПРУГЕ НОВИ САД - СУБОТИЦА - ДРЖАВНА ГРАНИЦА (КЕЛЕБИЈА)

Део пројекта:
3/3.3.3. ПРОЈЕКАТ ХИДРОТЕХНИЧКИХ ИНСТАЛАЦИЈА КОМПЛЕКСА ЖЕЛЕЗНИЧКЕ СТАНИЦЕ СУБОТИЦА ПУТНИЧКА - ОБЈЕКТИ СТАНИЧНЕ ЗГРАДЕ, ЕТП, ПОТХОДНИК И ПЕРОНИ СА НАДСТРЕШНИЦОМ

Цртеж: **ОБЈЕКАТ ЕТП**
ИЗОМЕТРИЈСКА ШЕМА САНИТАРНЕ ВОДЕ

Размера:

Врста тех. док.:	датум:	Цртеж бр.
ПГД	04.2021.	2020-250-ХИД-3/3.3.3-2-Ц10

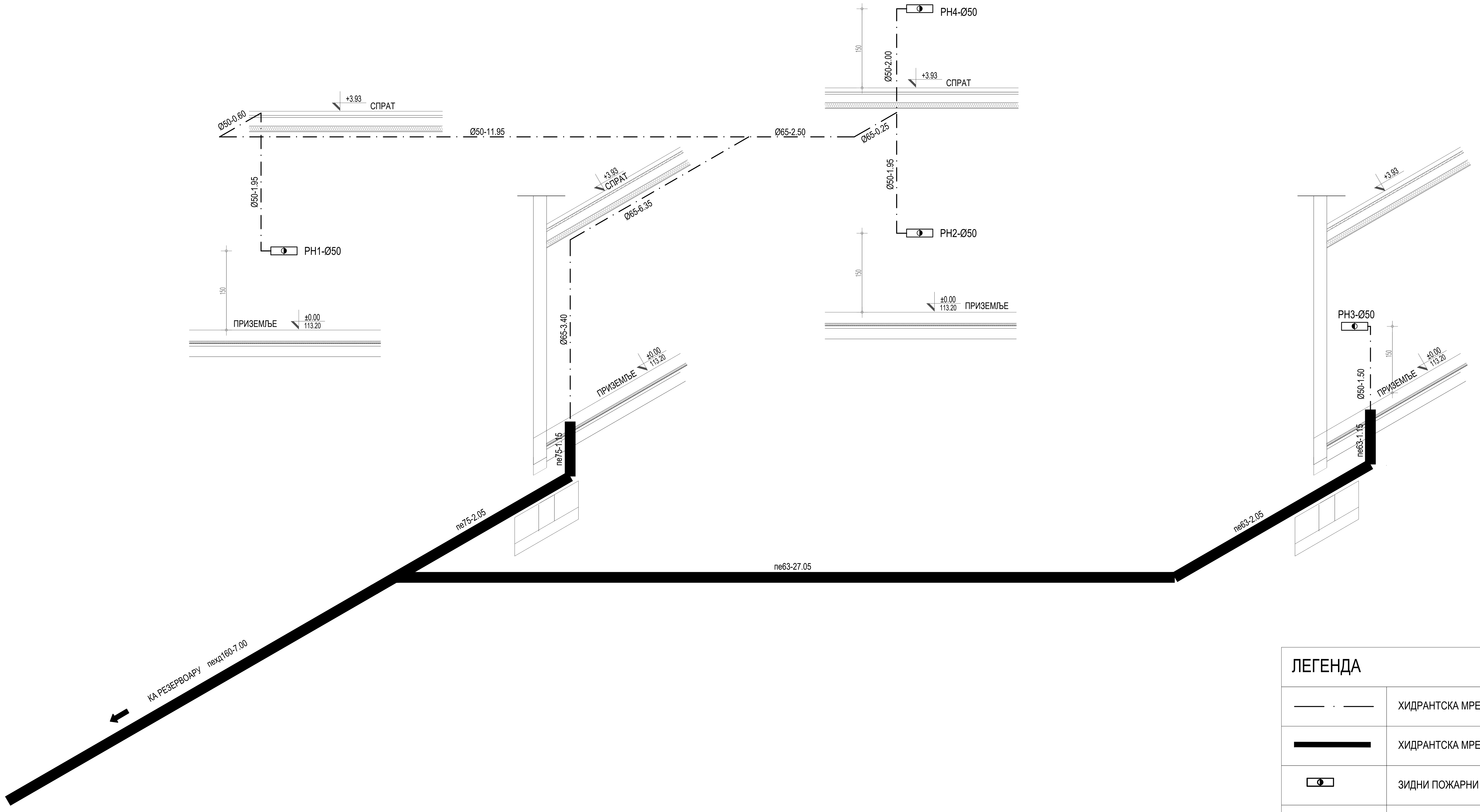

ЛЕГЕНДА

— · —	ХИДРАНТСКА МРЕЖА - челично-поцинковане цеви
▬	ХИДРАНТСКА МРЕЖА - пе-цеви
▭	ЗИДНИ ПОЖАРНИ ХИДРАНТ Ø50
ПВ	ВЕРТИКАЛА ХИДРАНТСКЕ МРЕЖЕ

±0.00=113.20

Број	Датум	Опис
03		
02		
01		

Ревизиони блок:

САОБРАЋАЈНИ ИНСТИТУТ ЦИП, д.о.о.

SAOBRAĆAJNI INSTITUT CIP

Немањина 6; 11000 Београд; Србија
Тел: 011/3618-134; Факс: 011/3618-324; web site: www.sicip.co.rs

Организациона јединица: Завод за хидротехнику

Одговорни пројектант:
Душица Мајсторовић, дипл.инж.грађ.
лиценца број: 314 3194 03

Сарадници:
Горица Павловић, арх.тех.

Унутрашња контрола:
Марина Бубало, дипл.инж.грађ.

Главни пројектант:
др Љиљана Милић Марковић, дипл. грађ. инж.

Руководилац организационе јединице:
Марина Бубало, дипл.инж.грађ.

Инвеститор пројекта:
" ИНФРАСТРУКТУРА ЖЕЛЕЗНИЦЕ СРБИЈЕ " А.Д.
Инфраструктура железнице Србије а.д.
Немањина 6/IV, Београд

Наручилац пројекта:
Joint Venture of
中国铁路国际有限公司 CHINA RAILWAY International Co., Ltd.
China Railway International Corporation Ltd. (CRIC)
No.10 Fuxing Road,Haidian District,Beijing
P.R China, 100844
CHINA COMMUNICATIONS CONSTRUCTION COMPANY LIMITED
China Communication Construction Company Ltd. (CCCC)
No.85 Deshengmenwai Street,Xicheng District,Beijing
P.R China, 100088

Објекат:
ПРУГА БЕОГРАД - СУБОТИЦА - ДРЖАВНА ГРАНИЦА (КЕЛЕБИЈА)
ДЕОНИЦА ПРУГЕ НОВИ САД - СУБОТИЦА - ДРЖАВНА ГРАНИЦА (КЕЛЕБИЈА)

Део пројекта:
3/3.3.3. ПРОЈЕКАТ ХИДРОТЕХНИЧКИХ ИНСТАЛАЦИЈА КОМПЛЕКСА ЖЕЛЕЗНИЧКЕ СТАНИЦЕ СУБОТИЦА ПУТНИЧКА - ОБЈЕКТИ СТАНИЧНЕ ЗГРАДЕ, ЕТП, ПОТХОДНИК И ПЕРОНИ СА НАДСТРЕШНИЦОМ

Цртеж:
ОБЈЕКАТ ЕТП
ИЗОМЕТРИЈСКА ШЕМА ПРОТИВПОЖАРНЕ ВОДЕ

Размера:

Врста тех. док.:	датум:	Цртеж бр.
ПГД	**04.2021.**	**2020-250-ХИД-3/3.3.3-2-Ц11**

ДЕТАЉ СИЛАЗА ЗА ПВЦ ЦЕВИ
СА ЗАТВОРЕНОМ КАСКАДОМ

ПРЕСЕК 3-3

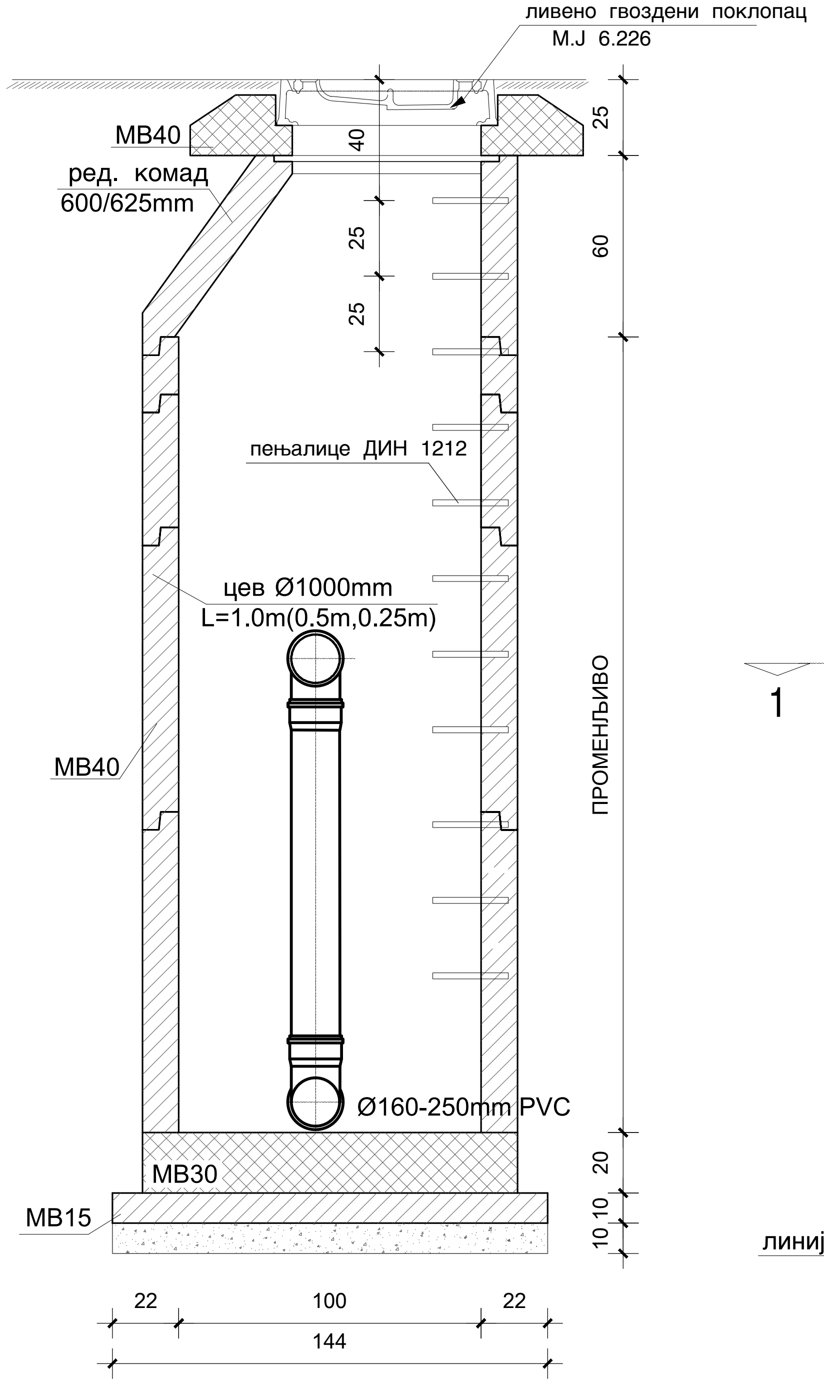

ПРЕСЕК 2-2

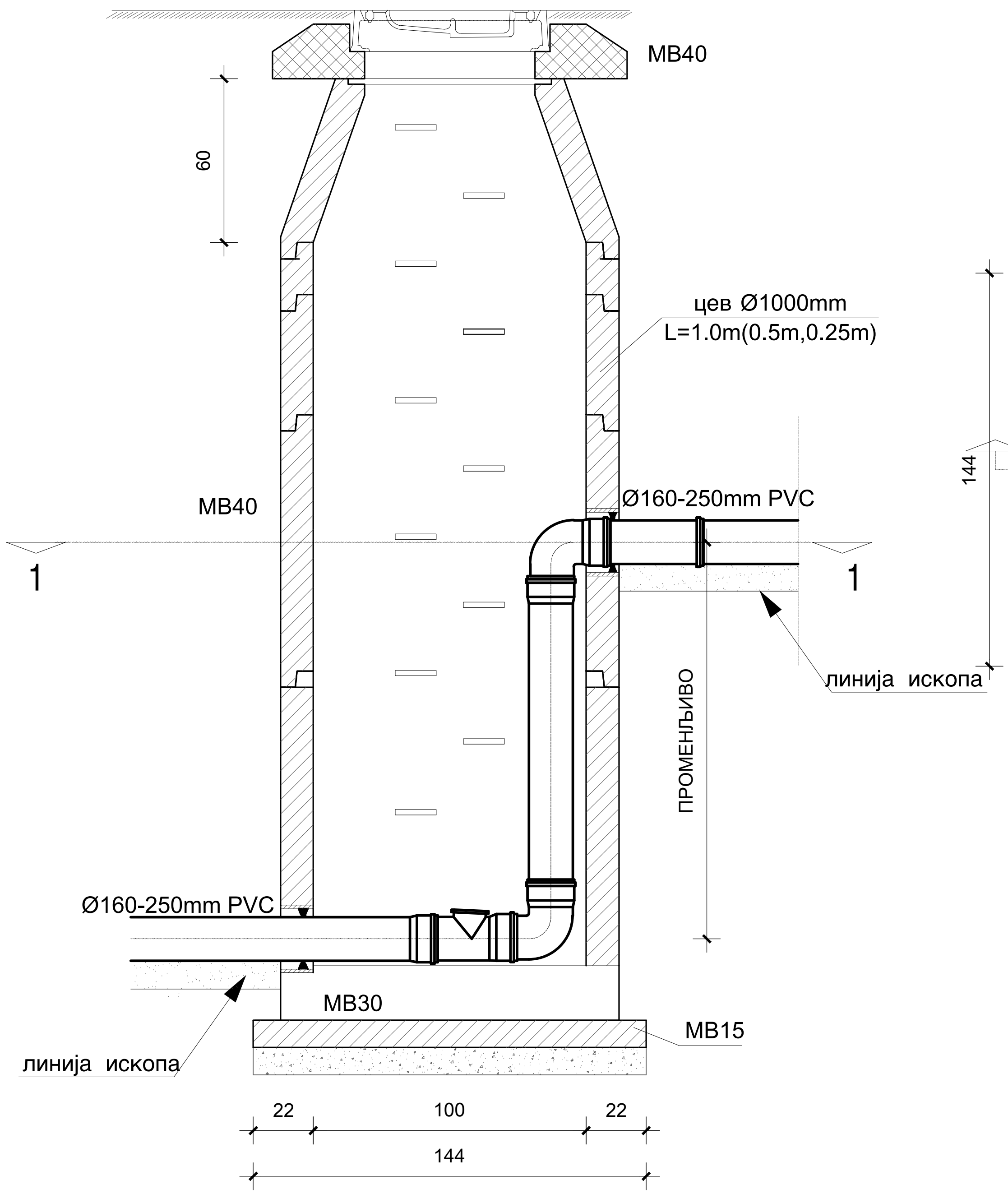

ПРЕСЕК 1-1

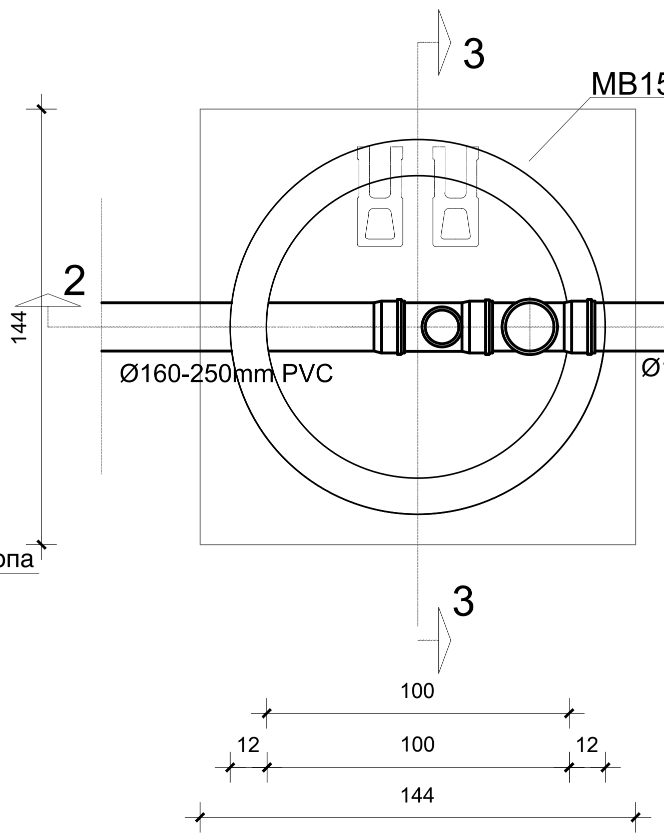

САОБРАЋАЈНИ ИНСТИТУТ ЦИП, д.о.о.

Немањина 6; 11000 Београд; Србија
Тел: 011/3618-134; Факс: 011/3618-324; web site: www.sicip.co.rs

Инвеститор пројекта:
" ИНФРАСТРУКТУРА ЖЕЛЕЗНИЦЕ СРБИЈЕ " А.Д.
Немањина 6/IV, Београд

Наручилац пројекта:
Joint Venture of
China Railway International Corporation Ltd. (CRIC)
No.10 Fuxing Road,Haidian District,Beijing
P.R China, 100844
China Communication Construction Company Ltd. (CCCC)
No.85 Deshengmenwai Street,Xicheng District,Beijing
P.R China, 100088

Организациона јединица : ЗАВОД ЗА ХИДРОТЕХНИКУ

Број	Датум	Опис
03		
02		
01		

Ревизиони блок:

Објекат:
ПРУГА БЕОГРАД - СУБОТИЦА - ДРЖАВНА ГРАНИЦА (КЕЛЕБИЈА)
ДЕОНИЦА ПРУГЕ НОВИ САД - СУБОТИЦА - ДРЖАВНА ГРАНИЦА (КЕЛЕБИЈА)

Део пројекта:
3/3.3.3. ПРОЈЕКАТ ХИДРОТЕХНИЧКИХ ИНСТАЛАЦИЈА КОМПЛЕКСА ЖЕЛЕЗНИЧКЕ СТАНИЦЕ СУБОТИЦА ПУТНИЧКА - ОБЈКЕТИ СТАНИЧНЕ ЗГРАДЕ, ЕТП, ПОТХОДНИК И ПЕРОНИ СА НАДСТРЕШНИЦОМ

Одговорни пројектант :
Душица Мајсторовић, дипл.инж.грађ.
лиценца број: **314 3194 03**

Сарадници:

Унутрашња контрола:
Марина Бубало, дипл.инж.грађ.

Главни пројектант:
др Љиљана Милић Марковић, д.г.и.

Руководилац организационе јединице:
Марина Бубало, дипл.инж.грађ.

Цртеж:
ДЕТАЉ ТИПСКОГ РЕВИЗИОНОГ СИЛАЗА ЗА ПВЦ ЦЕВИ СА ЗАТВОРЕНОМ КАСКАДОМ

Размера: **1:25**

Врста тех. док.: **ПГД**
Датум: **04.2021.**
Цртеж бр. **2020-250-ХИД-К3/3.3.3-2-Ц12**

ДЕТАЉ ТИПСКОГ РЕВИЗИОНОГ СИЛАЗА ЗА ЦЕВНЕ КАНАЛЕ Ф150-Ф400
(ЗА ПВЦ)
Р=1:25

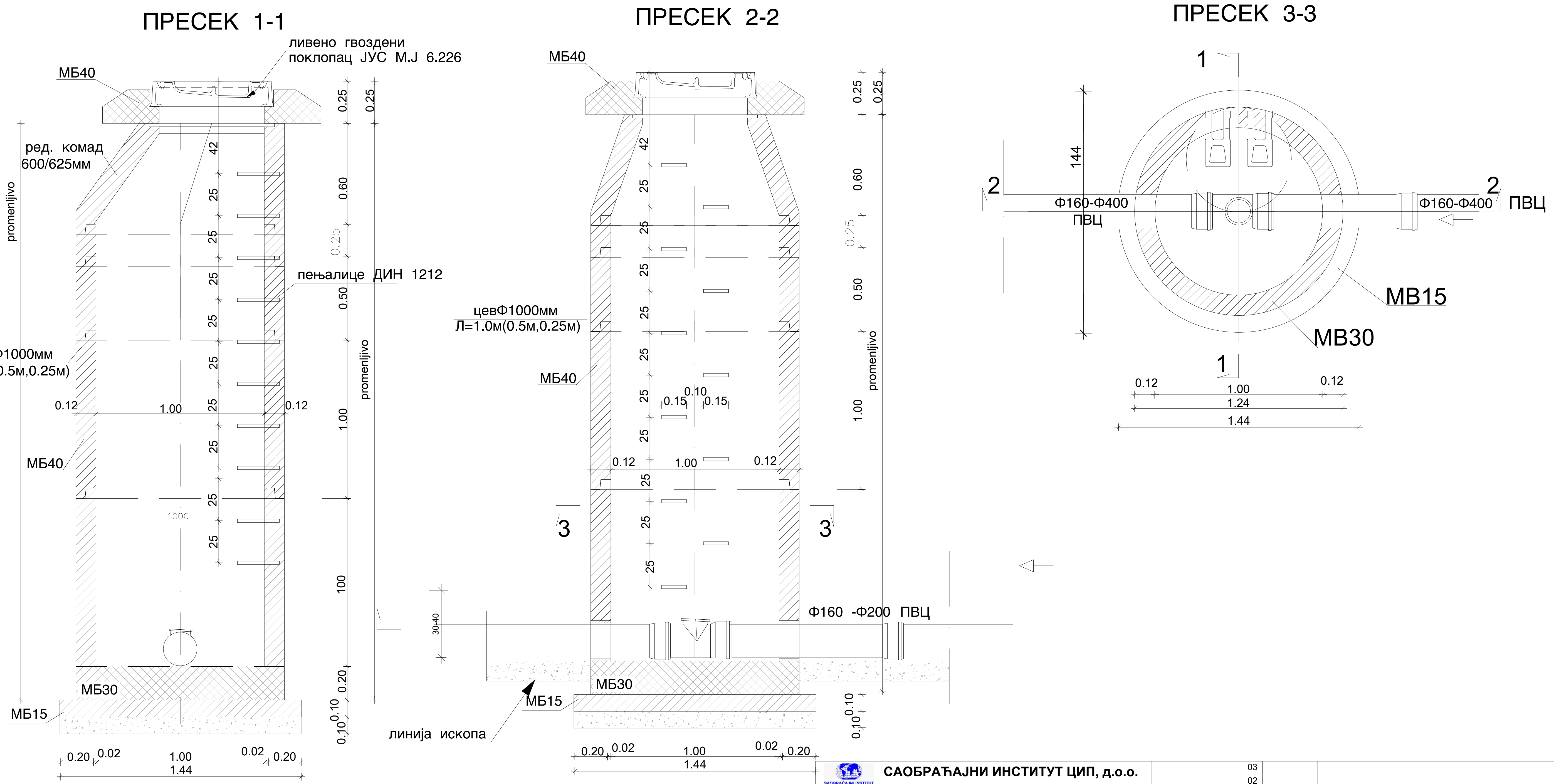

03		
02		
01		
Број	Датум	Опис

Ревизиони блок:

САОБРАЋАЈНИ ИНСТИТУТ ЦИП, д.о.о.
Немањина 6; 11000 Београд; Србија
Тел: 011/3618-134; Факс: 011/3618-324; web site: www.sicip.co.rs

Инвеститор пројекта:
" ИНФРАСТРУКТУРА ЖЕЛЕЗНИЦЕ СРБИЈЕ " А.Д.
Немањина 6/IV, Београд

Наручилац пројекта:
Joint Venture of
China Railway International Corporation Ltd. (CRIC)
No.10 Fuxing Road,Haidian District,Beijing
P.R China, 100844
China Communication Construction Company Ltd. (CCCC)
No.85 Deshengmenwai Street,Xicheng District,Beijing
P.R China, 100088

Организациона јединица : ЗАВОД ЗА ХИДРОТЕХНИКУ

Објекат:
ПРУГА БЕОГРАД - СУБОТИЦА - ДРЖАВНА ГРАНИЦА (КЕЛЕБИЈА)
ДЕОНИЦА ПРУГЕ НОВИ САД - СУБОТИЦА - ДРЖАВНА ГРАНИЦА (КЕЛЕБИЈА)

Део пројекта:
3/3.3.3. ПРОЈЕКАТ ХИДРОТЕХНИЧКИХ ИНСТАЛАЦИЈА КОМПЛЕКСА ЖЕЛЕЗНИЧКЕ СТАНИЦЕ СУБОТИЦА ПУТНИЧКА - ОБЈКЕТИ СТАНИЧНЕ ЗГРАДЕ, ЕТП, ПОТХОДНИК И ПЕРОНИ СА НАДСТРЕШНИЦОМ

Одговорни пројектант :
Душица Мајсторовић, дипл.инж.грађ.
лиценца број: 314 3194 03

Сарадници:

Унутрашња контрола:
Марина Бубало, дипл.инж.грађ.

Главни пројектант:
др Љиљана Милић Марковић, д.г.и.

Руководилац организационе јединице:
Марина Бубало, дипл.инж.грађ.

Цртеж:
ДЕТАЉ ТИПСКОГ РЕВИЗИОНОГ СИЛАЗА ЗА ЦЕВНЕ КАНАЛЕ Ф150-Ф400

Размера: **1:25**

Врста тех. док.: **ПГД**
Датум: **04.2021.**
Цртеж бр.: **2020-250-ХИД-К3/3.3.3-2 - Ц13**

ДЕТАЉ ТИПСКОГ РЕВИЗИОНОГ СИЛАЗА ЗА ЦЕВНЕ КАНАЛЕ СА КИНЕТОМ

(ЗА ПВЦ ЦЕВИ)

1:25

ПРЕСЕК 1-1

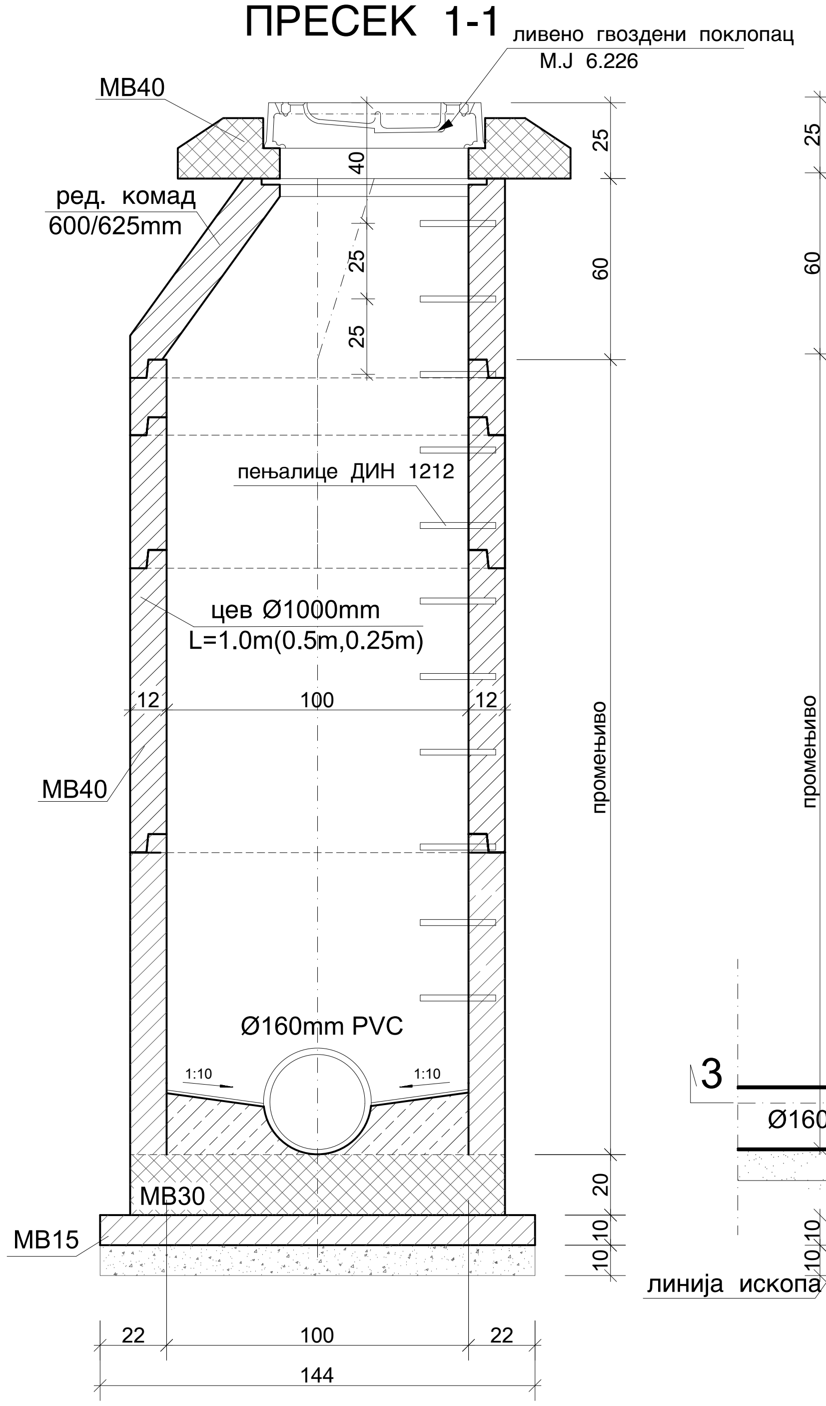

ПРЕСЕК 2-2

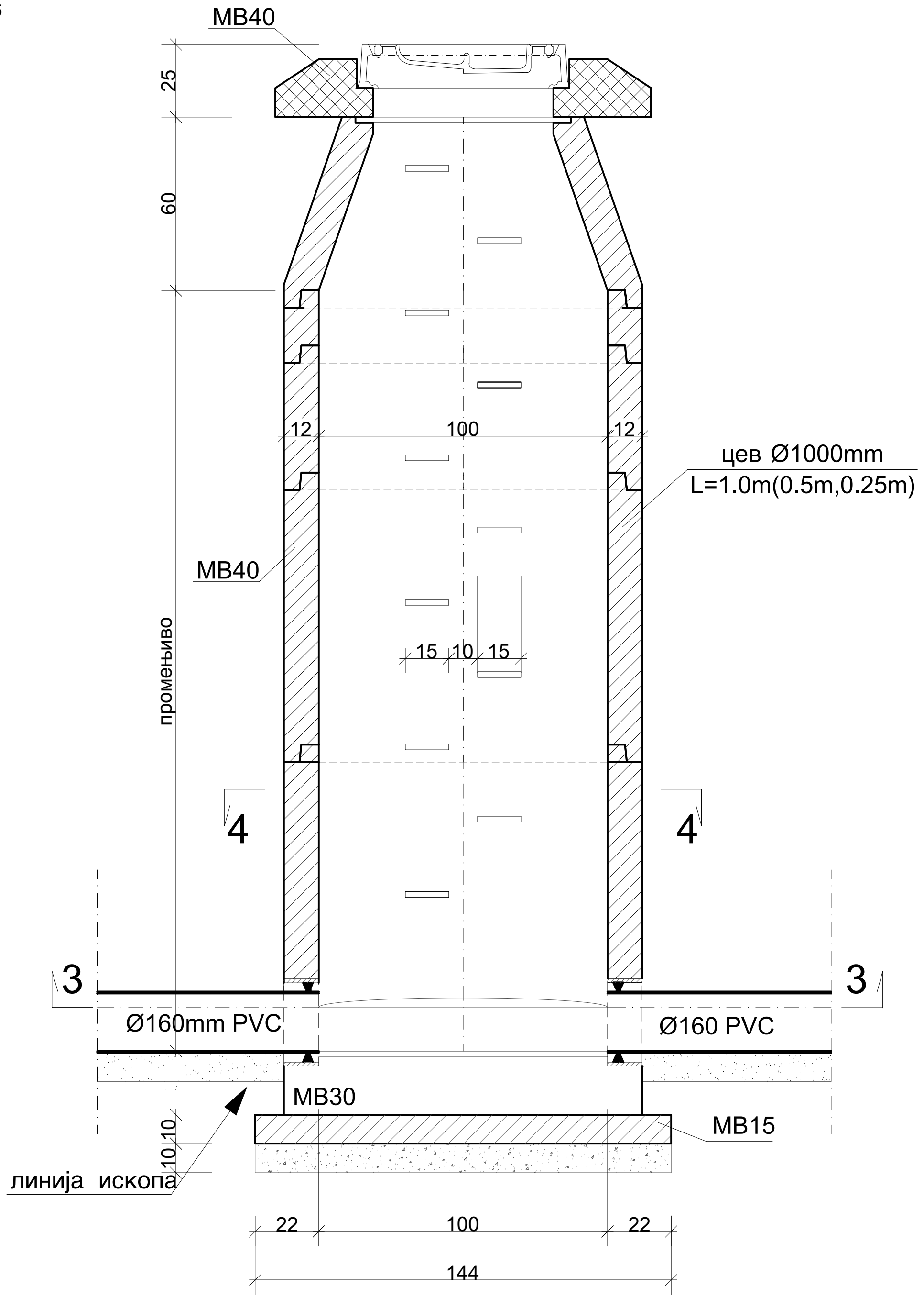

ПРЕСЕК 3-3

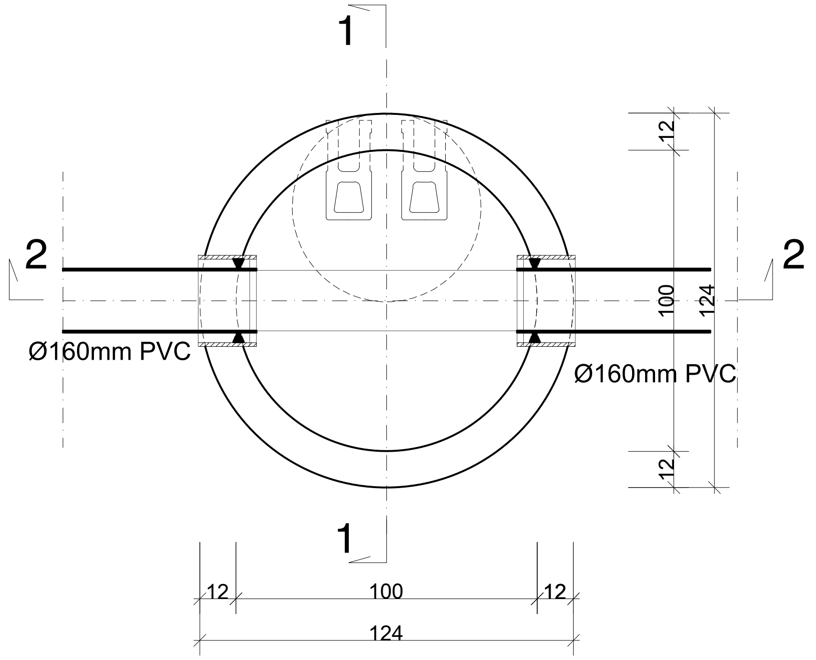

ПРЕСЕК 4-4

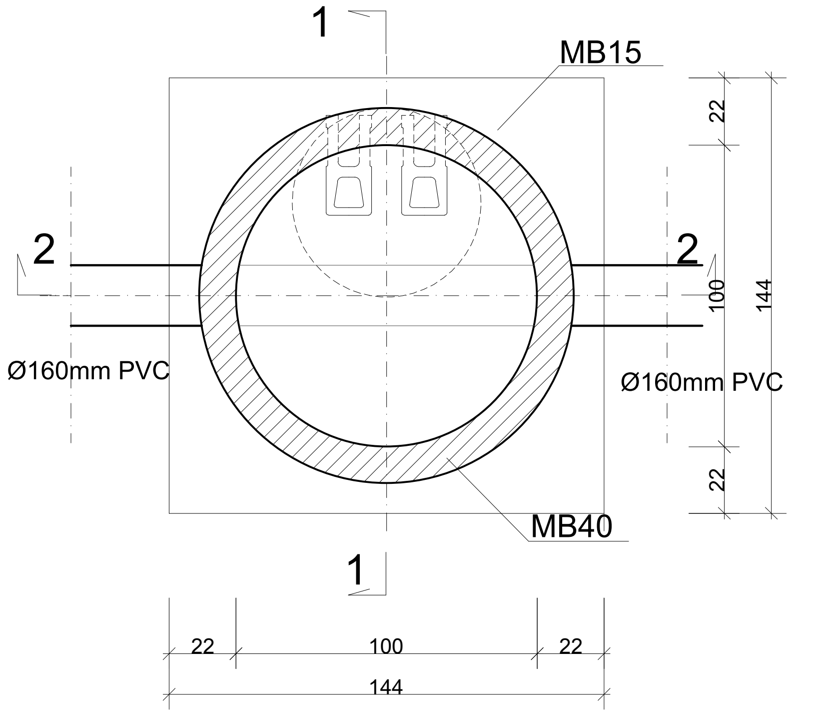

САОБРАЋАЈНИ ИНСТИТУТ ЦИП, д.о.о.
Немањина 6; 11000 Београд; Србија
Тел: 011/3618-134; Факс: 011/3618-324; web site: www.sicip.co.rs

Инвеститор пројекта:
" ИНФРАСТРУКТУРА ЖЕЛЕЗНИЦЕ СРБИЈЕ " А.Д.
Немањина 6/IV, Београд

Наручилац пројекта:
Joint Venture of
China Railway International Corporation Ltd. (CRIC)
No.10 Fuxing Road,Haidian District,Beijing
P.R China, 100844
China Communication Construction Company Ltd. (CCCC)
No.85 Deshengmenwai Street,Xicheng District,Beijing
P.R China, 100088

Организациона јединица : ЗАВОД ЗА ХИДРОТЕХНИКУ

Одговорни пројектант :
Душица Мајсторовић, дипл.инж.грађ.
лиценца број: **314 3194 03**
Сарадници:

Унутрашња контрола:
Марина Бубало, дипл.инж.грађ.
Главни пројектант:
др Љиљана Милић Марковић, д.г.и.
Руководилац организационе јединице:
Марина Бубало, дипл.инж.грађ.

Број	Датум	Опис
03		
02		
01		

Ревизиони блок:

Објекат:
ПРУГА БЕОГРАД - СУБОТИЦА - ДРЖАВНА ГРАНИЦА (КЕЛЕБИЈА)
ДЕОНИЦА ПРУГЕ НОВИ САД - СУБОТИЦА - ДРЖАВНА ГРАНИЦА (КЕЛЕБИЈА)

Део пројекта:
3/3.3.3. ПРОЈЕКАТ ХИДРОТЕХНИЧКИХ ИНСТАЛАЦИЈА КОМПЛЕКСА ЖЕЛЕЗНИЧКЕ СТАНИЦЕ СУБОТИЦА ПУТНИЧКА - ОБЈКЕТИ СТАНИЧНЕ ЗГРАДЕ, ЕТП, ПОТХОДНИК И ПЕРОНИ СА НАДСТРЕШНИЦОМ

Цртеж: ДЕТАЉ ТИПСКОГ РЕВИЗИОНОГ СИЛАЗА СА КИНЕТОМ

Размера: **1:25**

Врста тех. док.: **ПГД**

Датум: **04.2021.**

Цртеж бр.: **2020-250-ХИД-К3/3.3.3-2 - Ц14**

ДЕТАЉ РОВА
ЗА ПОЛАГАЊЕ ЦЕВИ 1:25

ДЕТАЉ
РОВА СА ПОДГРАДОМ ЗА ПОЛАГАЊЕ ЦЕВИ 1:50

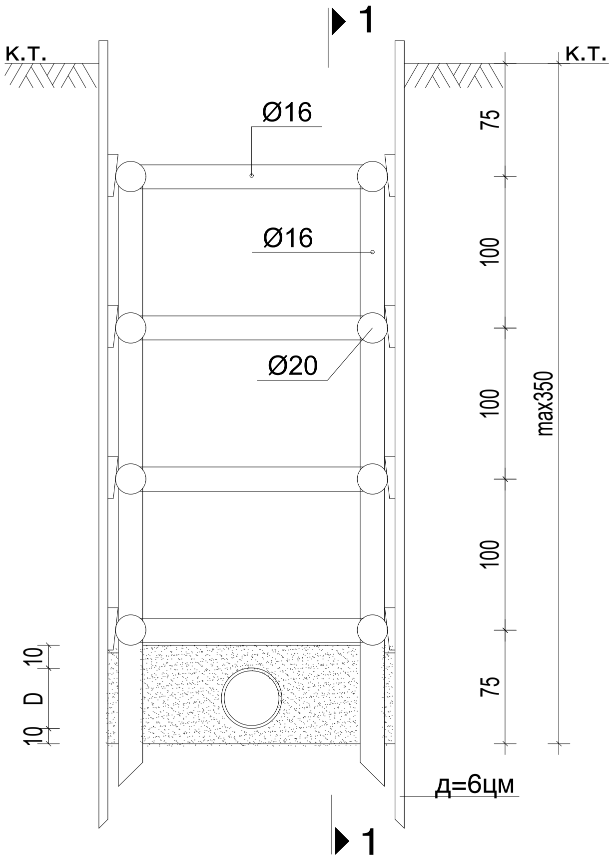

ПРЕСЕК 1-1

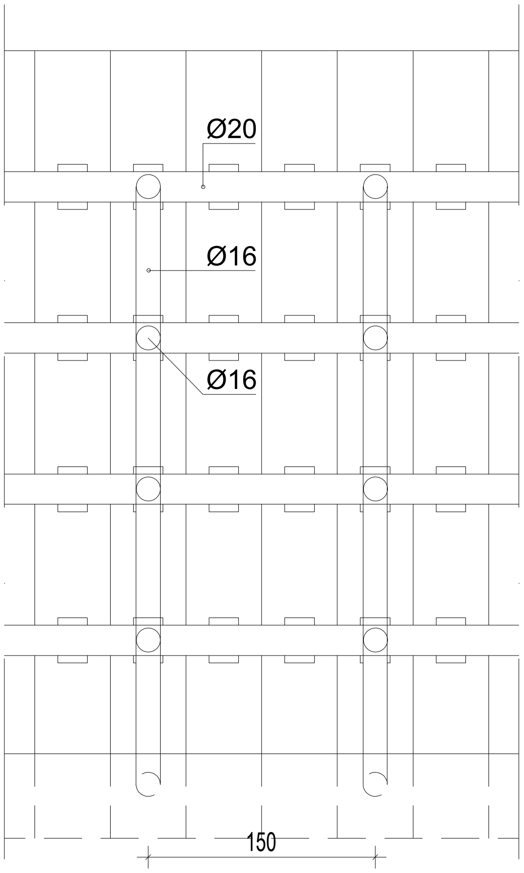

САОБРАЋАЈНИ ИНСТИТУТ ЦИП, д.о.о.
Немањина 6; 11000 Београд; Србија
Тел: 011/3618-134; Факс: 011/3618-324; web site: www.sicip.co.rs

Инвеститор пројекта:
" ИНФРАСТРУКТУРА ЖЕЛЕЗНИЦЕ СРБИЈЕ " А.Д.
Немањина 6/IV, Београд

Наручилац пројекта:
Joint Venture of
China Railway International Corporation Ltd. (CRIC)
No.10 Fuxing Road,Haidian District,Beijing
P.R China, 100844
China Communication Construction Company Ltd. (CCCC)
No.85 Deshengmenwai Street,Xicheng District,Beijing
P.R China, 100088

Организациона јединица : ЗАВОД ЗА ХИДРОТЕХНИКУ

Број	Датум	Опис
03		
02		
01		

Ревизиони блок:

Објекат:
ПРУГА БЕОГРАД - СУБОТИЦА - ДРЖАВНА ГРАНИЦА (КЕЛЕБИЈА)
ДЕОНИЦА ПРУГЕ НОВИ САД - СУБОТИЦА - ДРЖАВНА ГРАНИЦА (КЕЛЕБИЈА)

Део пројекта:
3/3.3.3. ПРОЈЕКАТ ХИДРОТЕХНИЧКИХ ИНСТАЛАЦИЈА КОМПЛЕКСА ЖЕЛЕЗНИЧКЕ СТАНИЦЕ СУБОТИЦА ПУТНИЧКА - ОБЈКЕТИ СТАНИЧНЕ ЗГРАДЕ, ЕТП, ПОТХОДНИК И ПЕРОНИ СА НАДСТРЕШНИЦОМ

Одговорни пројектант :
Душица Мајсторовић, дипл.инж.грађ.
лиценца број: 314 3194 03

Сарадници:

Унутрашња контрола:
Марина Бубало, дипл.инж.грађ.

Главни пројектант:
др Љиљана Милић Марковић, д.г.и.

Руководилац организационе јединице:
Марина Бубало, дипл.инж.грађ.

Цртеж:
ДЕТАЉ РОВА СА ПОДГРАДОМ ЗА КАНАЛИЗАЦИОНЕ ЦЕВИ

Размера: 1:25 1:50

Врста тех. док.: ПГД
Датум: 04.2021.
Цртеж бр.: 2020-250-ХИД-К3/3.3.3-2-Ц15

ДЕТАЉ РОВА
ЗА ПОЛАГАЊЕ ВОДОВОДА

1:25

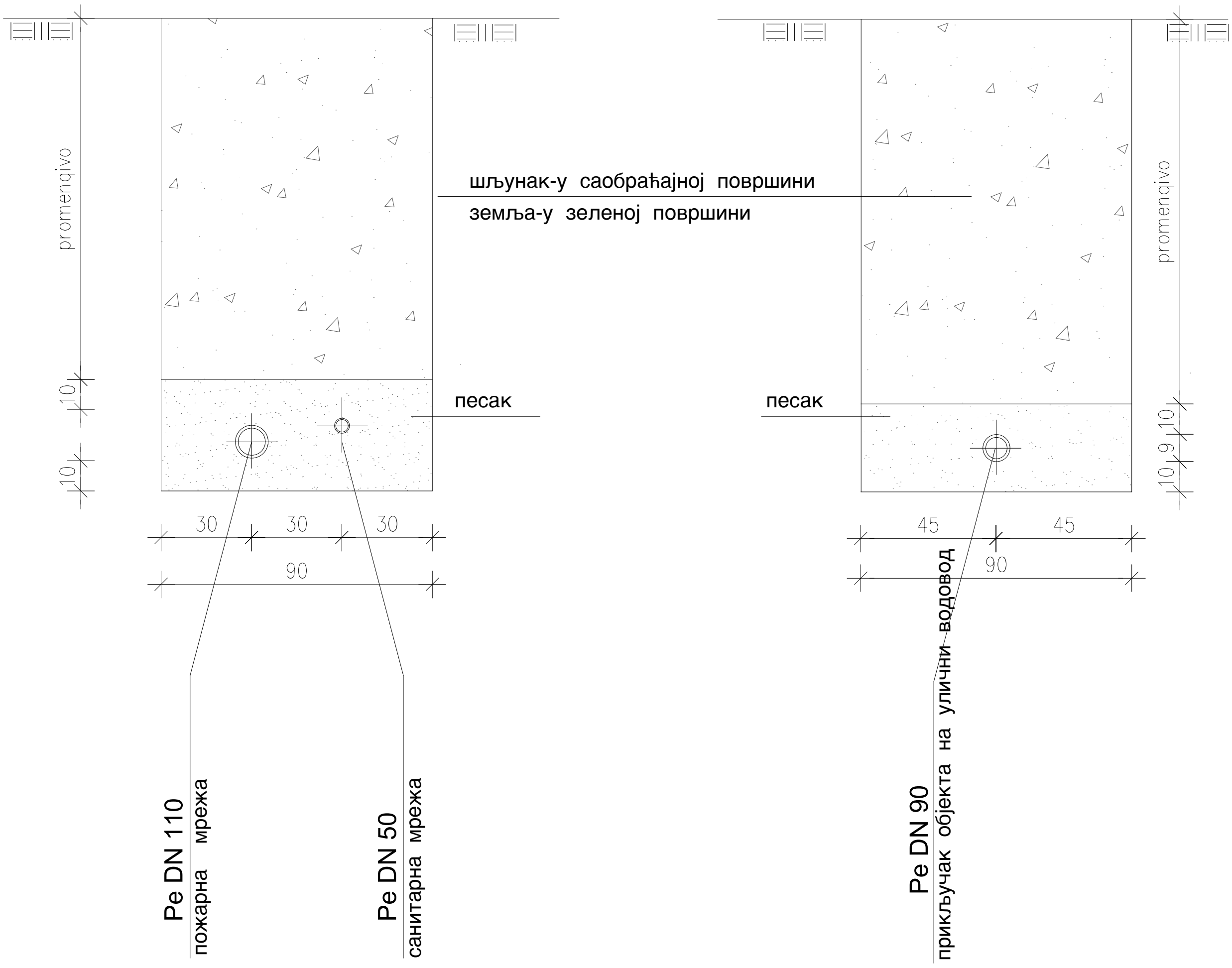

САОБРАЋАЈНИ ИНСТИТУТ ЦИП, д.о.о.

Немањина 6; 11000 Београд; Србија
Тел: 011/3618-134; Факс: 011/3618-324; web site: www.sicip.co.rs

Инвеститор пројекта:
" ИНФРАСТРУКТУРА ЖЕЛЕЗНИЦЕ СРБИЈЕ " А.Д.
Немањина 6/IV, Београд

Наручилац пројекта:
Joint Venture of
China Railway International Corporation Ltd. (CRIC)
No.10 Fuxing Road,Haidian District,Beijing
P.R China, 100844
China Communication Construction Company Ltd. (CCCC)
No.85 Deshengmenwai Street,Xicheng District,Beijing
P.R China, 100088

Организациона јединица : ЗАВОД ЗА ХИДРОТЕХНИКУ

Број	Датум	Опис
03		
02		
01		

Ревизиони блок:

Објекат:
ПРУГА БЕОГРАД - СУБОТИЦА - ДРЖАВНА ГРАНИЦА (КЕЛЕБИЈА)
ДЕОНИЦА ПРУГЕ НОВИ САД - СУБОТИЦА - ДРЖАВНА ГРАНИЦА (КЕЛЕБИЈА)

Део пројекта:
3/3.3.3. ПРОЈЕКАТ ХИДРОТЕХНИЧКИХ ИНСТАЛАЦИЈА КОМПЛЕКСА ЖЕЛЕЗНИЧКЕ СТАНИЦЕ СУБОТИЦА ПУТНИЧКА - ОБЈКЕТИ СТАНИЧНЕ ЗГРАДЕ, ЕТП, ПОТХОДНИК И ПЕРОНИ СА НАДСТРЕШНИЦОМ

Одговорни пројектант :
Душица Мајсторовић, дипл.инж.грађ.
лиценца број: 314 3194 03

Сарадници:

Унутрашња контрола:
Марина Бубало, дипл.инж.грађ.

Главни пројектант:
др Љиљана Милић Марковић, д.г.и.

Руководилац организационе јединице:
Марина Бубало, дипл.инж.грађ.

Цртеж:
ДЕТАЉ РОВА ЗА ПОЛАГАЊЕ ВОДОВОДНИХ ЦЕВИ

Размера: **1:25**

Врста тех. док.:	Датум:	Цртеж бр.
ПГД	04.2021.	2020-250-ХИД-К3/3.3.3-2-Ц16

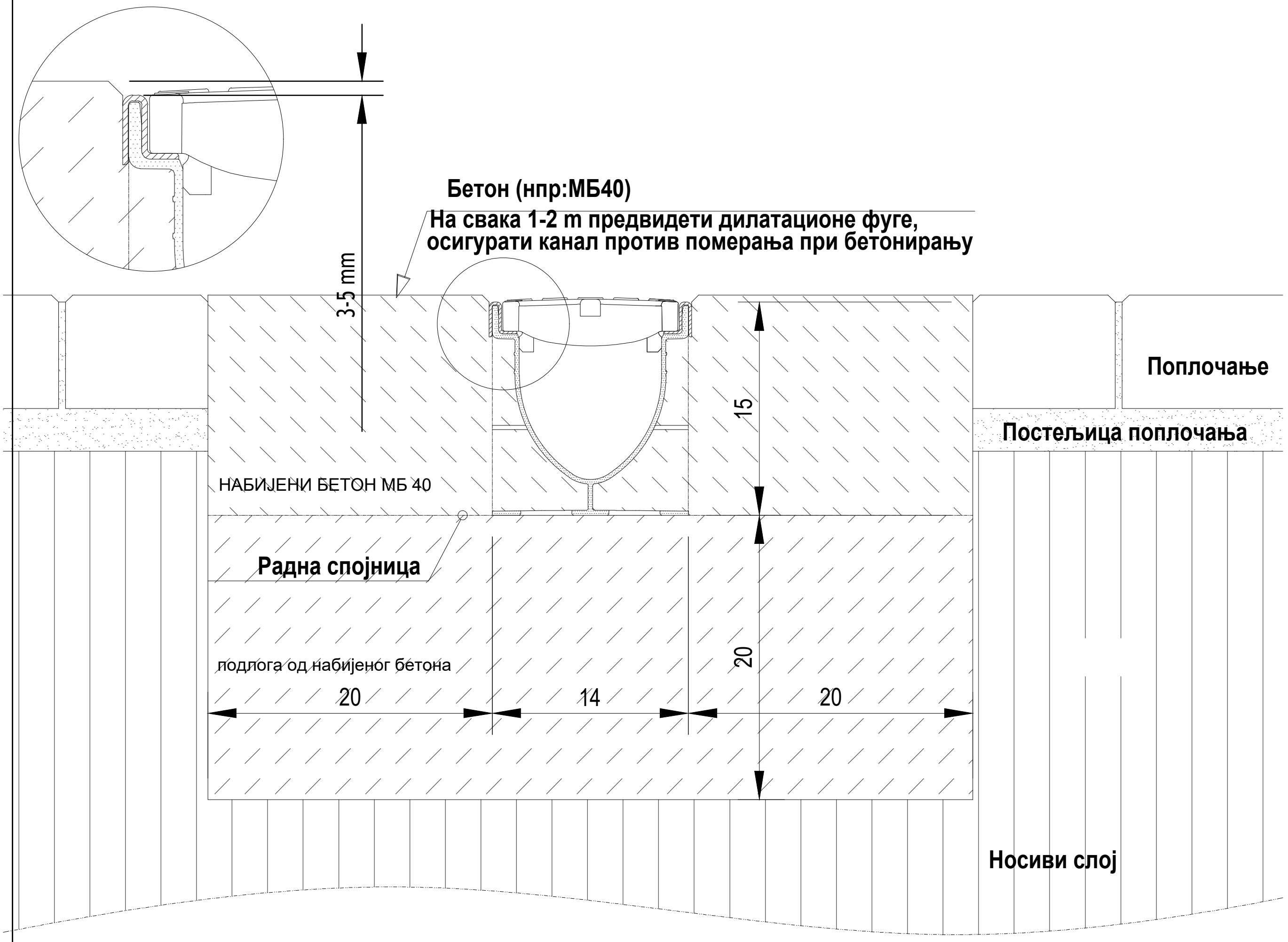

ДЕТАЉ УГРАДЊЕ КАНАЛА СА РЕШЕТКОМ ТИПА XTRADRAIN - ПАРТЕР P1:5

САОБРАЋАЈНИ ИНСТИТУТ ЦИП, д.о.о.

Немањина 6; 11000 Београд; Србија
Тел: 011/3618-134; Факс: 011/3618-324; web site: www.sicip.co.rs

Инвеститор пројекта:

" ИНФРАСТРУКТУРА ЖЕЛЕЗНИЦЕ СРБИЈЕ " А.Д.

Немањина 6/IV, Београд

Наручилац пројекта:

Joint Venture of
China Railway International Corporation Ltd. (CRIC)
No.10 Fuxing Road,Haidian District,Beijing
P.R China, 100844

China Communication Construction Company Ltd. (CCCC)
No.85 Deshengmenwai Street,Xicheng District,Beijing
P.R China, 100088

Број	Датум	Опис
03		
02		
01		

Ревизиони блок:

Објекат:

ПРУГА БЕОГРАД - СУБОТИЦА - ДРЖАВНА ГРАНИЦА (КЕЛЕБИЈА)
ДЕОНИЦА ПРУГЕ НОВИ САД - СУБОТИЦА - ДРЖАВНА ГРАНИЦА (КЕЛЕБИЈА)

Део пројекта:

3/3.3.3. ПРОЈЕКАТ ХИДРОТЕХНИЧКИХ ИНСТАЛАЦИЈА КОМПЛЕКСА ЖЕЛЕЗНИЧКЕ СТАНИЦЕ СУБОТИЦА ПУТНИЧКА - ОБЈКЕТИ СТАНИЧНЕ ЗГРАДЕ, ЕТП, ПОТХОДНИК И ПЕРОНИ СА НАДСТРЕШНИЦОМ

Организациона јединица : ЗАВОД ЗА ХИДРОТЕХНИКУ

Одговорни пројектант :
Душица Мајсторовић, дипл.инж.грађ.
лиценца број: 314 3194 03

Сарадници:

Унутрашња контрола:
Марина Бубало, дипл.инж.грађ.

Главни пројектант:
др Љиљана Милић Марковић, д.г.и.

Руководилац организационе јединице:
Марина Бубало, дипл.инж.грађ.

Цртеж:
ДЕТАЉ УГРАДЊЕ КАНАЛА

Размера: **1:5**

Врста тех. док.: **ПГД**
Датум: **04.2021.**
Цртеж бр. **2020-250-ХИД-3/3.3.3-2-Ц17**

ДЕТАЉ УГРАДЊЕ КАНАЛА ЗА ЛИНИЈСКО ОДВОДЊАВАЊЕ
ACO MONOBLOCK RD 150 V ЗА КЛАСУ ОПТЕРЕЋЕЊА Ф900

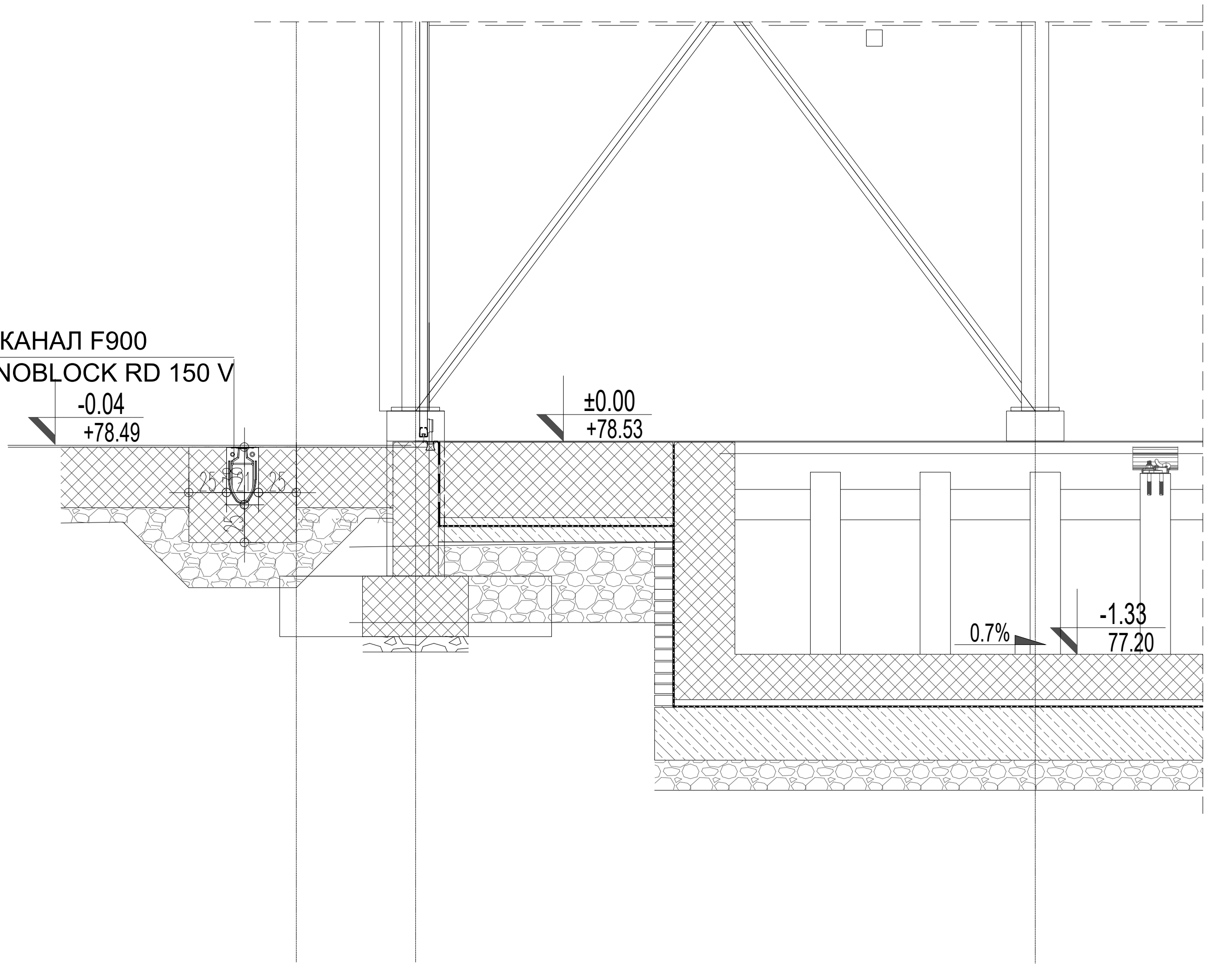

КАНАЛ F900
ACO MONOBLOCK RD 150 V

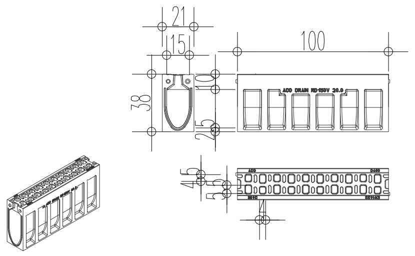

РЕВИЗИОНИ ЕЛЕМЕНТ

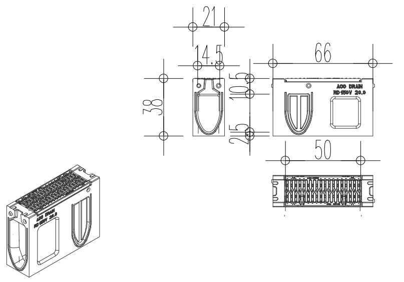

ЧЕОНИ ПОКЛОПАЦ

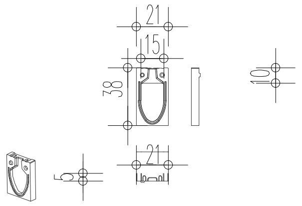

ЧЕОНИ ПОКЛОПАЦ СА ИЗЛИВОМ СА ХОРИЗОНТАЛНИМ ИЗВОДОМ ДН150

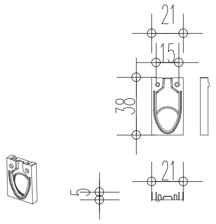

03		
02		
01		
Број	Датум	Опис

САОБРАЋАЈНИ ИНСТИТУТ ЦИП, д.о.о.
Немањина 6; 11000 Београд; Србија
Тел: 011/3618-134; Факс: 011/3618-324; web site: www.sicip.co.rs

Инвеститор пројекта:
" ИНФРАСТРУКТУРА ЖЕЛЕЗНИЦЕ СРБИЈЕ " А.Д.
Немањина 6/IV, Београд

Наручилац пројекта:
Joint Venture of
China Railway International Corporation Ltd. (CRIC)
No.10 Fuxing Road,Haidian District,Beijing
P.R China, 100844
China Communication Construction Company Ltd. (CCCC)
No.85 Deshengmenwai Street,Xicheng District,Beijing
P.R China, 100088

Организациона јединица : ЗАВОД ЗА ХИДРОТЕХНИКУ

Ревизиони блок:

Објекат:
ПРУГА БЕОГРАД - СУБОТИЦА - ДРЖАВНА ГРАНИЦА (КЕЛЕБИЈА)
ДЕОНИЦА ПРУГЕ НОВИ САД - СУБОТИЦА - ДРЖАВНА ГРАНИЦА (КЕЛЕБИЈА)

Део пројекта:
3/3.3.3. ПРОЈЕКАТ ХИДРОТЕХНИЧКИХ ИНСТАЛАЦИЈА КОМПЛЕКСА ЖЕЛЕЗНИЧКЕ СТАНИЦЕ СУБОТИЦА ПУТНИЧКА - ОБЈКЕТИ СТАНИЧНЕ ЗГРАДЕ, ЕТП, ПОТХОДНИК И ПЕРОНИ СА НАДСТРЕШНИЦОМ

Одговорни пројектант :
Душица Мајсторовић, дипл.инж.грађ.
лиценца број: 314 3194 03

Сарадници:

Унутрашња контрола:
Марина Бубало, дипл.инж.грађ.

Главни пројектант:
др Љиљана Милић Марковић, д.г.и.

Руководилац организационе јединице:
Марина Бубало, дипл.инж.грађ.

Цртеж:
Детаљ уградње канала за линијско одводњавање ACO MONOBLOCK RD 150 V

Размера: **1:50**

Врста тех. док.:	Датум:	Цртеж бр.
ПГД	04.2021.	2020-250-ХИД-3/3.3.3-2-Ц18

ОСНОВА

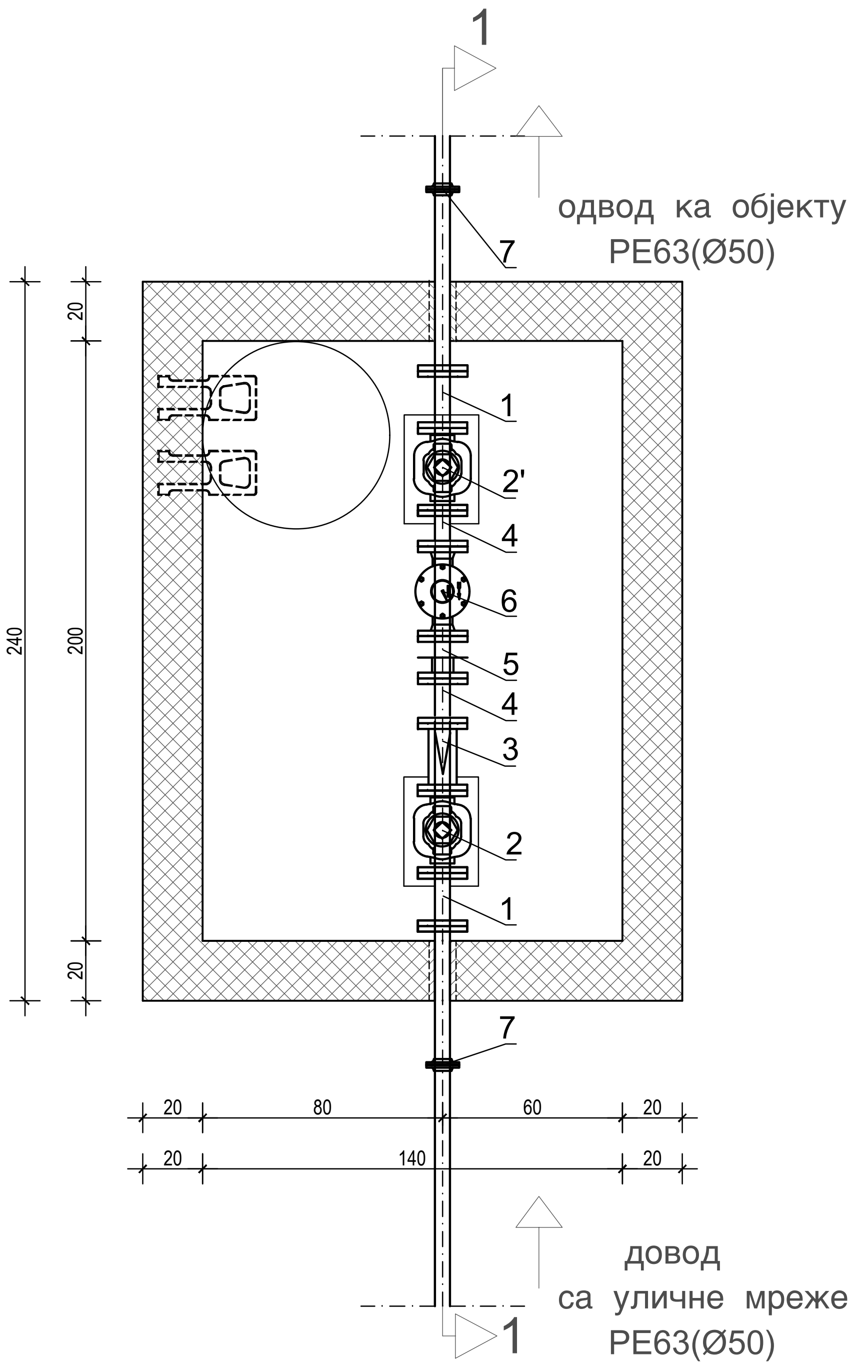

ПРЕСЕК 1-1

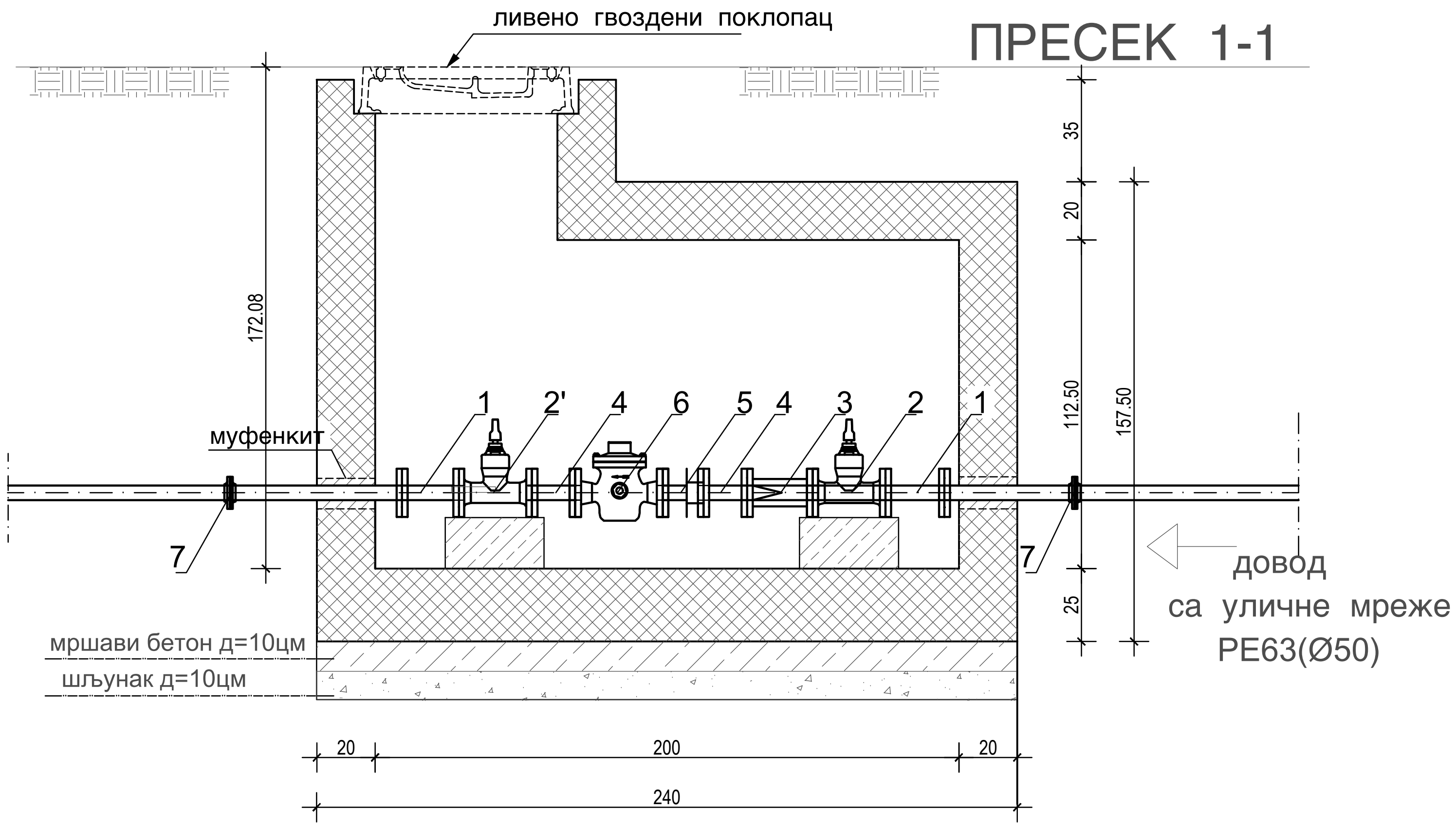

СПЕЦИФИКАЦИЈА АРМАТУРЕ У ВОДОМЕРНОМ ШАХТУ	БРОЈ КОМАДА
1. ФФ(СП) Ø50 Л=200мм	2
2. Затварач Ø50	1
3. Хватач нечистоће Ø50	1
4. ФФ(СП) Ø50 Л=150мм	2
5. МДК Ø50	1
6 Комбиновани водомер Ø50/20	1
2'. Затварач са испустом Ø50	1
7. Туљак Ø50	2

Пројектна организација: **САОБРАЋАЈНИ ИНСТИТУТ ЦИП, д.о.о.**
Немањина 6; 11000 Београд; Србија
Тел: 011/3618-134; Факс: 011/3618-324;
web site: www.sicip.co.rs

Наручилац пројекта:
Joint Venture of
China Railway International Corporation Ltd. (CRIC)
No.10 Fuxing Road,Haidian District,Beijing
P.R China, 100844
China Communication Construction Company Ltd. (CCCC)
No.85 Deshengmenwai Street,Xicheng District,Beijing
P.R China, 100088

Број	Датум	
03		
02		
01		

Ревизиони блок:

Објекат: **ПРУГА БЕОГРАД - СУБОТИЦА - ДРЖАВНА ГРАНИЦА (КЕЛЕБИЈА)**
ДЕОНИЦА ПРУГЕ НОВИ САД - СУБОТИЦА - ДРЖАВНА ГРАНИЦА (КЕЛЕБИЈА)

Организациона јединица: ЗАВОД ЗА ХИДРОТЕХНИКУ

Одговорни пројектант за ВИК:
Бр.лиценце ИКС: 314 3194 03
Душица Мајсторовић, дипл.инж.грађ.

Унутрашња контрола:
Марина Бубало, дипл.инж.грађ.

Главни пројектант:
др Љиљана Милић Марковић, дипл. грађ. инж.

Сарадници:
Горица Павловић арх.тех.

Руководилац организационе јединице:
Марина Бубало, дипл.инж.грађ.

Део пројекта: 3/3.3.3. ПРОЈЕКАТ ХИДРОТЕХНИЧКИХ ИНСТАЛАЦИЈА КОМПЛЕКСА ЖЕЛЕЗНИЧКЕ СТАНИЦЕ СУБОТИЦА ПУТНИЧКА ОБЈКЕТИ СТАНИЧНЕ ЗГРАДЕ, ЕТП, ПОТХОДНИК И ПЕРОНИ СА НАДСТРЕШНИЦОМ

Цртеж: **ДЕТАЉ ВОДОМЕРНОГ ШАХТА**
Размера: 1:25

Врста техн.док.	датум:	цртеж бр.
ПГД	04.2021	2020-250-ХИД-К3/3.3.3-2- Ц19